www.panellipumps.it

POMPE SOMMERSE - SUBMERSIBLE PUMPS
POMPES SUBMERSIBLES - BOMBAS SUBMERSIBLES

MOTORI SOMMERSI - SUBMERSIBLE MOTORS
MOTEURS IMMERGÉS - MOTORES SUMERGIDOS

PANELLI®

Italian excellence since 1906

50Hz

PANELLI®

Italian excellence since 1906

Dal 1906 Panelli progetta e produce pompe e motori sommersi.
Grazie a recenti investimenti in automazione industriale ed ampio utilizzo di assemblaggio robotizzato Panelli è in grado di offrire pompe e motori sommersi dalle elevate caratteristiche idrauliche con un rapporto Qualità/prezzo molto competitivo: made in Italy.
La gamma dimensionale comprende pompe sommerse da 4" a 12" anche in acciaio inossidabile per le applicazioni più impegnative.
Panelli, da sempre, produce anche i motori sommersi per tutta la propria gamma da 0,75 HP – 0,55 kW a 250 HP – 184 kW.
L'ampia e costante disponibilità a magazzino permette consegne tempestive per supportare i nostri Clienti nel mondo.

Since 1906 Panelli has been designing and manufacturing submersible pumps and motors.
Thanks to significant investments in production automation and extensive use of robotized assembly Panelli offers submersible pumps and motors with high hydraulic characteristics and a very competitive Quality/price ratio: made in Italy. Our range includes submersible pumps from 4" up to 12" also in stainless steel for the most demanding applications.
Panelli has always been manufacturing submersible motors for the entire range of pumps covering all powers from 0,75 HP – 0,55 kW up to 250 HP – 184 kW.
The vast and constant availability of our products ensures swift delivery to support our clients worldwide

PANELLI®

Italian excellence since 1906

Panelli: conception et production de pompes et moteurs immergés depuis 1906.
Grace à la plus moderne technologie de production automatique et assemblage robotisé Panelli est capable d'offrir des performances hydraulique très élevées avec un rapport Qualité/prix fort compétitif : fabriqué en Italie.
La gamme de production des pompes immergées comprend tous les référence de 4" jusqu'à 12" aussi en acier inoxydable pour les applications les plus difficiles.
Panelli depuis toujours produit les moteurs immergés pour toute la gamme à partir de 0,75 CV – 0,55 kW jusqu'à 250 CV – 184 kW. La disponibilité d'un stock important et constant permet d'assurer des livraisons dans les délais impartis pour répondre aux besoins de nos clients dans le monde entier.

Desde 1906 Panelli diseña y produce bombas y motores sumergibles.
Importantes inversiones en automatización industrial y ensamble robotizado permite a Panelli de ofrecer a sus Clientes características hidraulicas muy eficientes y una relación Calidad/precio muy competitiva: Made in Italy. Nuestro catálogo ofrece bombas desde 4" hasta 12" también en acero inoxidable para las aplicaciones más difíciles.
Panelli produce una gama de motores desde 0,75 HP – 0,55 kW hasta 250 HP – 184 kW.
La amplia y constante disponibilidad de existencias permite realizar entregas puntuales para atender a nuestros clientes en todo el mundo.

POMPE SOMMERSE - SUBMERSIBLE PUMPS

3" PRX **9 - 16**
1 - 4 m³/h

4" **17 - 60**
1 - 24 m³/h

95 PR / 95 PRX

95 REC 18

95 SX 10, 14, 18

95 MB **61 - 68**
2 - 8 m³/h

95 TURBINE **69 - 72**
2 m³/h

135 ML **73 - 78**
2 - 8 m³/h

6" **79 - 128**
6 - 66 m³/h

140 PR / 140 PRX 75 - 92

140 PS / 140 PSX 93 - 108

140 PRS 109 - 124

6-8" RHX **129 - 168**
6 - 78 m³/h

6-8-10-12" SX **169 - 220**
34 - 540 m³/h

6-8-10" REC **221 - 258**
34 - 240 m³/h

MOTORI SOMMERSI - SUBMERSIBLE MOTORS

4" PWX **259 - 266**
0,37 - 7,5 kW

4-6-8-10-12" **267 - 290**
4" 0,37 - 7,5 kW
6" 4 - 37 kW
8" 30 - 110 kW
10" 75 - 184 kW
12" 110 - 300 kW

6-8" HD **291 - 302**
6" 4 - 37 kW
8" 30 - 110 kW

ELETTROPOMPE SOMMERGIBILI DRENAGGIO - SUBMERSIBLE ELECTRIC DRAINAGE PUMPS

VR (Vortex) **303 - 311**
Acque reflue - *wastewater*

WT (Double-channel) **312 - 317**
Acque reflue - *wastewater*

CDT **318 - 321**
Acque chiare - *clear water*

TR **322 - 333**
Acque cariche reflue
Sewage water

VRF (Vortex) **334 - 337**
Acque cariche reflue
Sewage water

WF (Double-channel) **338 - 343**
Acque cariche reflue
Sewage water

VR4 (Vortex) **344 - 347**
Acque reflue - *wastewater*
1450 RPM
Medie portate - *medium flow rate*

WT4 (Double-channel) **348 - 353**
Acque reflue - *wastewater*
1450 RPM
Medie portate - *medium flow rate*

VR4 (Vortex) **354 - 357**
Acque reflue - *wastewater*
1450 RPM
Alte portate - *high flow rate*

WT4 (Double-channel) **358 - 364**
Acque reflue - *wastewater*
1450 RPM
Alte portate - *high flow rate*

ELETTROPOMPE SOMMERSE RADIALI
RADIAL ELECTRIC PUMPS
ELECTROPOMPES RADIALES
ELECTROBOMBAS RADIALES

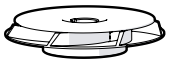

4" 95 PR / 95 P5 PRX

95 PR 1	95 PRX 1	Q: 5 - 35 l/min	H: 21 - 281 m
95 PR 2	95 PRX 2	Q: 20 - 60 l/min	H: 15 - 400 m
95 PR 3	95 PRX 3	Q: 20 - 90 l/min	H: 12 - 338 m
95 PR 4	95 PRX 4	Q: 40 - 100 l/min	H: 12 - 434 m
95 PR 6	95 PRX 6	Q: 40 - 160 l/min	H: 10 - 332 m
95 PR 8	95 PRX 8	Q: 80 - 200 l/min	H: 4 - 249 m
95 PR 10	95 PRX 10	Q: 100 - 250 l/min	H: 9 - 208 m
95 PR 12	95 PRX 12	Q: 150 - 300 l/min	H: 4 - 133m

6" 140 PR / 140 PRX

140 PR 8	140 PRX 8	Q: 60 - 180 l/min	H: 22 - 531 m
140 PR 9	140 PRX 9	Q: 80 - 240 l/min	H: 19 - 452 m
140 PR 12	140 PRX 12	Q: 100 - 300 l/min	H: 34 - 492 m
140 PR 16	140 PRX 16	Q: 150 - 400 l/min	H: 18 - 536 m
140 PR 24	140 PRX 24	Q: 200 - 600 l/min	H: 5 - 380 m
140 PR 34	140 PRX 34	Q: 300 - 800 l/min	H: 8 - 324 m

6" 140 PRS

140 PRS 15	Q: 100 - 400 l/min	H: 39 - 295 m
140 PRS 18	Q: 150 - 500 l/min	H: 29 - 335 m
140 PRS 24	Q: 200 - 600 l/min	H: 23 - 339 m
140 PRS 30	Q: 200 - 700 l/min	H: 17 - 367 m

6" 140 RHX

140 RHX 15	Q: 100 - 400 l/min	H: 7 - 511 m
140 RHX 19	Q: 150 - 500 l/min	H: 7 - 494 m
140 RHX 24	Q: 200 - 600 l/min	H: 8 - 479 m
140 RHX 30	Q: 250 - 700 l/min	H: 8 - 423 m

8" 180 RHX

180 RHX 32	Q: 200 - 700 l/min	H: 14 - 682 m
180 RHX 40	Q: 300 - 900 l/min	H: 12 - 682 m
180 RHX 50	Q: 500 - 1100 l/min	H: 13 - 556 m
180 RHX 60	Q: 600 - 1300 l/min	H: 12 - 504 m

ELETTROPOMPE SOMMERSE SEMIASSIALI
SEMI-AXIAL ELECTRIC PUMPS
ELECTROPOMPES SEMI AXIALES
ELECTROBOMBAS SEMIAXIALES

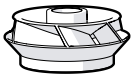

4" 95 PR 18 / 95 PRX 18 / 95 SX 18 / 95 REC 18

95 PR 18	95 PRX 18	Q: 150 - 400 l/min	H: 2 - 139 m
95 REC 18		Q: 150 - 400 l/min	H: 5 – 128 m
95 SX 10		Q: 50 - 250 l/min	H: 7 – 146 m
95 SX 14		Q: 100 - 325 l/min	H: 6 – 129 m
95 SX 18		Q: 150 - 450 l/min	H: 6 - 138 m

ELETTROPOMPE SOMMERSE SEMIASSIALI
SEMI-AXIAL ELECTRIC PUMPS
ELECTROPOMPES SEMI AXIALES
ELECTROBOMBAS SEMIAXIALES

6" 140 PS - 140 PSX

140 PS 36	140 PSX 36	Q: 300 - 700 l/min	H: 17 - 386 m
140 PS 42	140 PSX 42	Q: 400 - 900 l/min	H: 15 - 302 m

6" 140 SX

140 SX 34	Q: 300 - 800 l/min	H: 20 - 343 m
140 SX 44	Q: 400 - 1000 l/min	H: 26 - 285 m
140 SX 54	Q: 600 - 1200 l/min	H: 18 - 227 m
140 SX 64	Q: 700 - 1500 l/min	H: 14 - 168 m

8" 180 SX

180 SX 78	Q: 600 - 1600 l/min	H: 15 - 461 m
180 SX 90	Q: 800 - 2000 l/min	H: 13 - 412 m
180 SX 102	Q: 1000 - 2400 l/min	H: 13 - 338 m
180 SX 124	Q: 1200 - 2800 l/min	H: 12 - 293 m
180 SX 140	Q: 1600 - 3200 l/min	H: 12 - 240 m

10" 230 SX

230 SX 200	Q: 1800 - 4000 l/min	H: 14 - 346 m
230 SX 220	Q: 2200 - 4600 l/min	H: 16- 263 m
230 SX 240	Q: 2400 - 5200 l/min	H: 24 - 256 m
230 SX 280	Q: 2600 - 5800 l/min	H: 16 – 263 m

12" 270 SX

270 SX 370	Q: 3000 - 7000 l/min	H: 34 - 280 m
270 SX 440	Q: 4000 - 9000 l/min	H: 27 - 270 m
270 SX 440 A	Q: 4000 - 9000 l/min	H: 32 - 285 m

6" 140 REC

140 REC 34	Q: 300 - 800 l/min	H: 15 - 360 m
140 REC 44	Q: 400 - 1000 l/min	H: 10 - 299 m
140 REC 54	Q: 500 - 1200 l/min	H: 8 - 250 m
140 REC 66	Q: 600 - 1400 l/min	H: 6 - 206 m

8" 180 REC

180 REC 78	Q: 600 - 1600 l/min	H: 11 - 334 m
180 REC 90	Q: 800 - 2000 l/min	H: 10 - 332 m
180 REC 102	Q: 1000 - 2400 l/min	H: 11- 284 m
180 REC 124	Q: 1200 - 2800 l/min	H: 8 - 296 m
180 REC 160	Q: 1600 - 3200 l/min	H: 10 - 247 m

10" 230 REC

230 REC 200	Q: 1800 - 3800 l/min	H: 16 - 296 m
230 REC 220	Q: 2200 - 4400 l/min	H: 16 - 259 m
230 REC 240	Q: 2400 - 5000 l/min	H: 17 - 224 m

DENOMINAZIONE POMPE - DESIGNATION PUMPS

95 PR 3 N/16

- 95 — Diametro nominale / *Nominal diameter*
- PR — Pompa radiale con mandata e gabbia in ottone / *Radial pump with delivery bowl and suction cage in brass*
- 3 — Portata al centro curva in m^3/h / *Capacity to the center of the curve in m^3/h*
- N/16 — Numero di stadi / *Number of stages*

PRX : MANDATA E GABBIA IN AISI 304
PRX : DELIVERY BOWL AND SUCTION CAGE IN AISI 304

140 PS 36 N/03

- 140 — Diametro nominale / *Nominal diameter*
- PS — Pompa semiassiale con mandata e gabbia in ghisa / *Semi-axial pump with delivery bowl and suction cage in cast iron*
- 36 — Portata al centro curva in m^3/h / *Capacity to the center of the curve in m^3/h*
- N/03 — Numero di stadi / *Number of stages*

PSX : MANDATA E GABBIA IN AISI 304
PSX : DELIVERY BOWL AND SUCTION CAGE IN AISI 304

140 SX 44 /03

- 140 — Diametro nominale / *Nominal diameter*
- SX — Pompa semiassiale in AISI 304 microfuso / *Semi-axial pump in AISI 304 Casted*
- 44 — Portata al centro curva in m^3/h / *Capacity to the center of the curve in m^3/h*
- /03 — Numero di stadi / *Number of stages*

140 RHX 32 /20

- 140 — Diametro nominale / *Nominal diameter*
- RHX — Pompa radiale - alta efficienza - AISI 304 microfuso / *Radial pump - high efficiency - AISI 304 Casted*
- 32 — Portata al centro curva in m^3/h / *Capacity to the center of the curve in m^3/h*
- /20 — Numero di stadi / *Number of stages*

140 REC 44 /03

- 140 — Diametro nominale / *Nominal diameter*
- REC — Pompa semiassiale in ghisa / *Semi-axial pump in cast iron*
- 44 — Portata al centro curva in m^3/h / *Capacity to the center of the curve in m^3/h*
- /03 — Numero di stadi / *Number of stages*

DENOMINAZIONE MOTORI - DESIGNATION MOTORS

P 4020 M

- P — PANELLI
- 40 — Diametro nominale in pollici / *Nominal diameter in inch*
- 20 — Potenza elettrica in Hp / *Electric power in HP*
- M — Monofase / *Single phase*

P 4020 T

- P — PANELLI
- 40 — Diametro nominale in pollici / *Nominal diameter in inch*
- 20 — Potenza elettrica in Hp / *Electric power in HP*
- T — Trifase / *Three phase*

PWX 4005 M

- P — PANELLI
- W — Componenti compatibili con acqua potabile / *Drinking water compatible components*
- X — Diametro nominale in pollici / *Nominal diameter in inch*
- 40 — Potenza elettrica in Hp / *Electric power in HP*
- 05 — Monofase / *Single phase*
- M

PANELLI®

Italian excellence since 1906

PANELLI®
Italian excellence since 1906

75 PRX | 3"

POMPA SOMMERSA

SUBMERSIBLE PUMP

Dimensioni ridotte
Small size

Risparmio energetico
Energy savings

Tolleranza alla sabbia 150 g/m³ - *Sand tolerance 150 g/m³*

VANTAGGI PER L'UTILIZZATORE

Risparmio economico sull'utilizzo dell'acqua grazie all'alto rendimento e al conseguente consumo elettrico ridotto. Grazie alla loro compattezza e leggerezza, le elettropompe 75 PRX possono essere installate con facilità in pozzi da 3" o più.
I componenti idraulici, accoppiati ad un motore elettrico ad alto rendimento, rendono l'elettropompa estremamente efficiente nella categoria 3".
La loro costruzione permette il pompaggio di acqua con contenuto di sabbia fino a **150 g/m³**.

ADVANTAGES FOR THE USER

Cost savings on water use due to high efficiency and consequently low electricity consumption. Due to their compactness and light weight, the PRX electic pumps can be easily installed in wells of 3" diameter or above.
*The hydraulic components, coupled with a high-efficiency electric motor, make the 3 PRX electric pump extremely efficient in the 3" category. Their construction allows the pumping of water with a sand content of up to **150 g/m³**.*

CAMPO DELLE PRESTAZIONI

- Portata fino a **120 l/min** (7.2 m³/h)
- Prevalenza fino a **267 m**

UTILIZZI E INSTALLAZIONI

Elettropompe sommerse da 3" indicate per il pompaggio di acqua pulita per molteplici applicazioni quali approvvigionamento domestico, irrigazione, impianti idrici per piccole comunità.

MOTORE ELETTRICO

- Motori sommersi in bagno d'olio **riavvolgibili** (olio atossico per uso alimentare) a 2 poli, 50 Hz
- TENSIONE:
  - monofase 230 V
  - trifase 400 V
- Servizio continuo **S1**
- Isolamento: classe F
- Protezione: IP 68
- Albero e camicia: acciaio inox **AISI 304**
- Dimensioni di accoppiamento flangia secondo standard NEMA
- Connettore con cavo di alimentazione da:
  - **1.5 m** per potenze fino a 0.75 kW
  - **2.0 m** per potenze da 1.1 kW

LIMITI D'IMPIEGO

- Temperatura del liquido fino a **+35 °C**
- Contenuto di sabbia massimo **150 g/m³**
- Profondità d'impiego fino a **100 m** sotto il livello dell'acqua (con cavo di alimentazione di lunghezza adeguata)
- Funzionamento in verticale
- Avviamenti/ora: **20** ad intervalli regolari
- Flusso di raffreddamento motore minimo **8 cm/s**

ESECUZIONI A RICHIESTA

- Cavo di alimentazione da **10, 20, 30 o 40 metri**
- Altre tensioni o frequenza a 60 Hz

PERFORMANCE RANGE

- *Flow rate up to **120 l/min** (7.2 m³/h)*
- *Head up to **267 m***

USES AND INSTALLATIONS

3" submersible electric pumps suitable for pumping clean water for multiple applications such as domestic supply, irrigation, small community water systems.

ELECTRIC MOTOR

- ***Rewindable** submersible motors in oil bath (food-safe oil) 2 poles, 50 Hz*
- *VOLTAGE:*
  - *230 V Single-phase*
  - *400 V Three-phase*
- *Continuous service **S1***
- *Insulation: class F*
- *Protection: IP 68*
- *Shaft and sleeve: **AISI 304***
- *Flange coupling dimensions to NEMA standard*
- *Connector with power cable from:*
  - ***1.5 m** for powers up to 0.75 kW*
  - ***2.0 m** for powers from 1.1 kW*

LIMIT OF USE

- *Liquid temperature up to **+35 °C***
- *Sand tolerance **150 g/m³***
- *Immersion depth up to **100 m** below water level (with appropriately long power cable)*
- *Vertical operation*
- *Starts/hour: **20** at regular intervals*
- *Minimum motor cooling flow **8 cm/s***

POSSIBLE ON DEMAND

- ***10, 20, 30 or 40** m power cable*
- *Other voltages or 60 Hz frequency*

CARATTERISTICHE IDRAULICHE - HYDRAULIC PERFORMANCES Q= Portata - Capacity - Debit **50 Hz** **n= 2900 min**

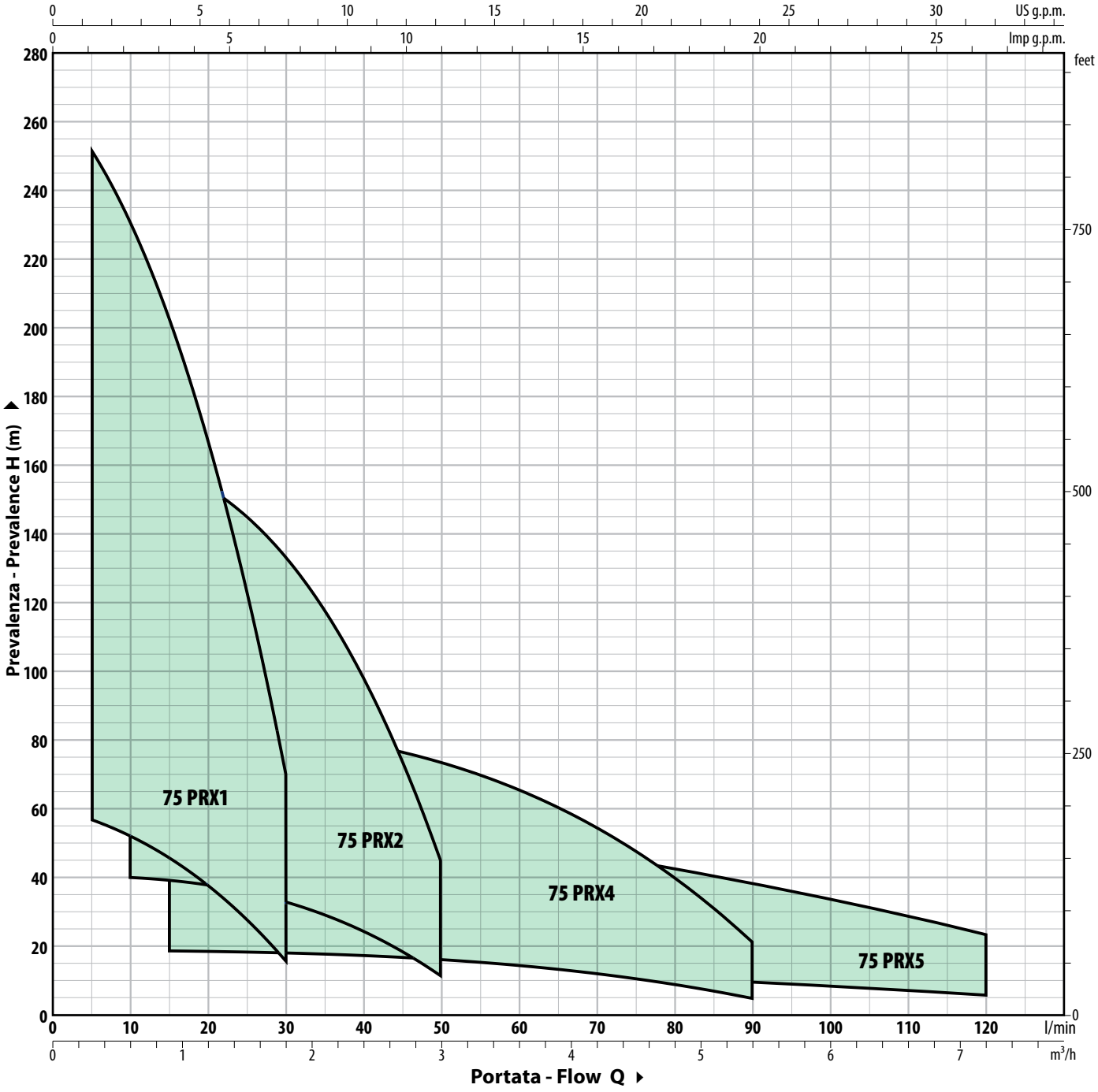

CARATTERISTICHE IDRAULICHE - HYDRAULIC PERFORMANCES

50 Hz n= 2900 min

75 PRX1

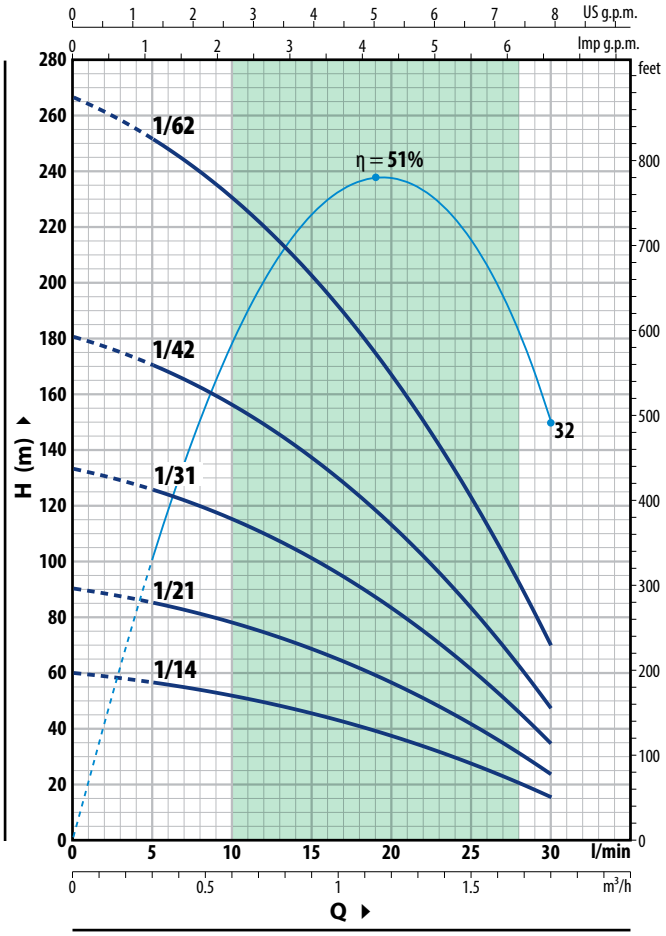

75 PRX2

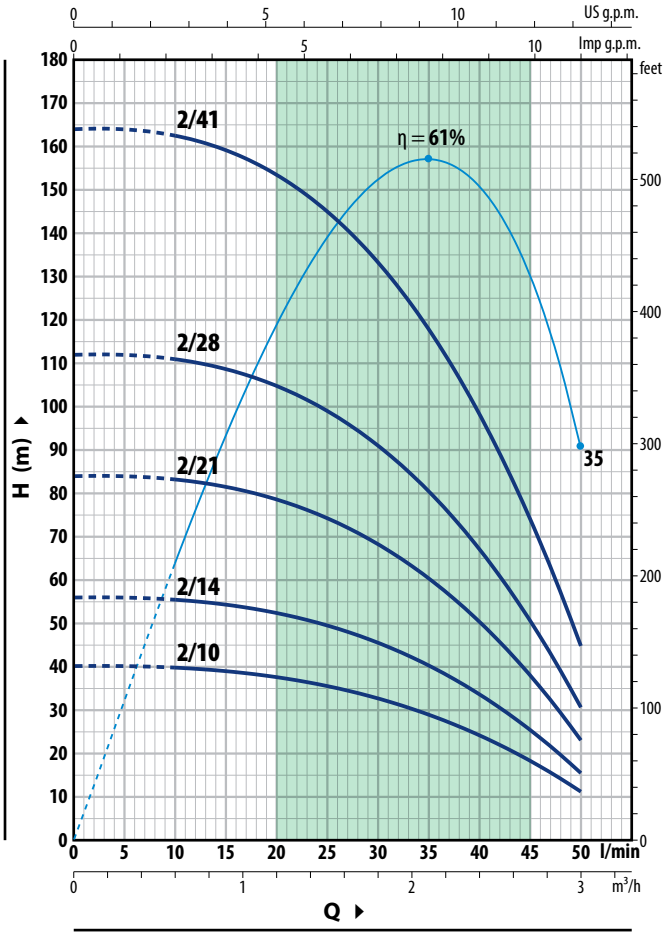

75 PRX1

TIPO - TYPE		POWER (P2)		Q m³/h	0	0.3	0.6	0.9	1.2	1.5	1.8
Single-phase	Three-phase	kW	HP	Q l/min	**0**	**5**	**10**	**15**	**20**	**25**	**30**
75 PRXm 1/14	**75 PRX 1/14**	0.25	0.33		60	57	52	45.5	37.5	28	16
75 PRXm 1/21	**75 PRX 1/21**	0.37	0.50		90	85	78	68.5	56.5	41.5	24
75 PRXm 1/31	**75 PRX 1/31**	0.55	0.75	**H** (m)	133	126	115	101	83	61.5	35
75 PRXm 1/42	**75 PRX 1/42**	0.75	1		181	170	156	137	113	83	47.5
75 PRXm 1/62	**75 PRX 1/62**	1.1	1.5		267	252	230	203	167	123	70

75 PRX2

TIPO - TYPE		POWER (P2)		Q m³/h	0	0.6	0.9	1.2	1.5	1.8	2.1	2.4	3
Single-phase	Three-phase	kW	HP	Q l/min	**0**	**10**	**15**	**20**	**25**	**30**	**35**	**40**	**50**
75 PRXm 2/10	**75 PRX 2/10**	0.25	0.33		40	39.5	39	37.5	35.5	32.5	28.5	23.9	11
75 PRXm 2/14	**75 PRX 2/14**	0.37	0.50		56	55.5	54.5	52.5	49.5	45.5	40	33.5	15.5
75 PRXm 2/21	**75 PRX 2/21**	0.55	0.75	**H** (m)	84	83	81	79	74	68	60.5	50.5	23
75 PRXm 2/28	**75 PRX 2/28**	0.75	1		112	111	109	105	99	91	80	67	30.5
75 PRXm 2/41	**75 PRX 2/41**	1.1	1.5		164	162	159	153	145	133	118	98	45

Tolleranza delle curve di prestazione secondo EN ISO 9906 Grado 3B.

CARATTERISTICHE IDRAULICHE - HYDRAULIC PERFORMANCES **50 Hz n= 2900 min**

75 PRX4

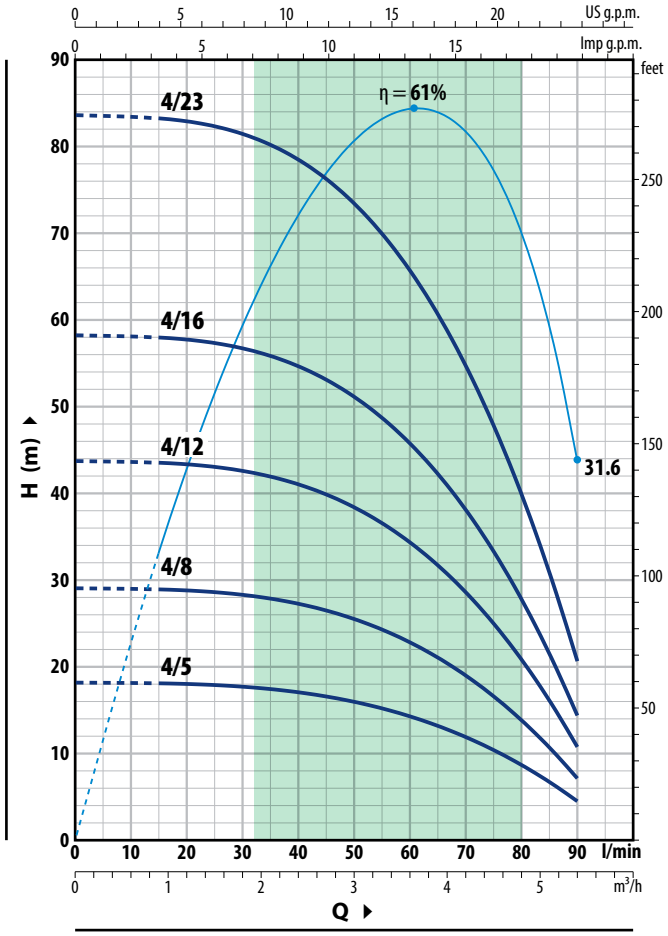

75 PRX5

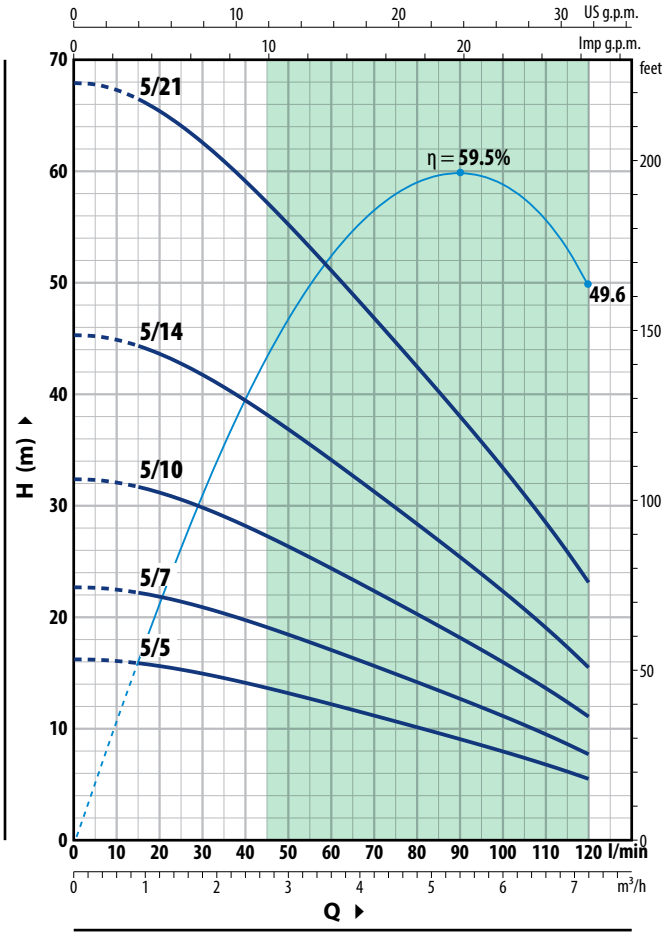

75 PRX4

TIPO - TYPE		POWER (P2)		Q m³/h	0	0.9	1.2	1.8	2.4	3	3.6	4.2	4.8	5.4
Single-phase	Three-phase	kW	HP	Q l/min	**0**	**15**	**20**	**30**	**40**	**50**	**60**	**70**	**80**	**90**
75 PRXm 4/5	**75 PRX 4/5**	0.25	0.33		18	18	18	17.8	17.1	16	14.3	11.9	8.7	4.5
75 PRXm 4/8	**75 PRX 4/8**	0.37	0.50		29	29	29	28.5	27.5	25.6	22.9	19.1	13.9	7
75 PRXm 4/12	**75 PRX 4/12**	0.55	0.75	**H** (m)	43.5	43.5	43.5	42.5	41	38.5	34.5	28.5	20.9	11
75 PRXm 4/16	**75 PRX 4/16**	0.75	1		58.5	58	58	57	54.5	51	46	38	28	14.5
75 PRXm 4/23	**75 PRX 4/23**	1.1	1.5		84	83	83	82	79	74	66	55	40	20.5

75 PRX5

TIPO - TYPE		POWER (P2)		Q m³/h	0	0.9	1.8	2.4	3	3.6	4.2	4.8	6	7.2
Single-phase	Three-phase	kW	HP	Q l/min	**0**	**15**	**30**	**40**	**50**	**60**	**70**	**80**	**100**	**120**
75 PRXm 5/5	**75 PRX 5/5**	0.25	0.33		16	16	14.9	14.1	13.1	12.2	11.1	10.1	7.9	5.5
75 PRXm 5/7	**75 PRX 5/7**	0.37	0.5		22.5	22	20.8	19.7	18.4	17	15.6	14.1	11.1	7.5
75 PRXm 5/10	**75 PRX 5/10**	0.55	0.75	**H** (m)	32.5	31.5	30	28	26.3	24.3	22.3	20.2	15.9	11
75 PRXm 5/14	**75 PRX 5/14**	0.75	1		45	44.5	41.5	39.5	37	34	31	28.5	22.2	15.5
75 PRXm 5/21	**75 PRX 5/21**	1.1	1.5		68	66.5	62.5	59	55	51	47	42.5	33.5	23

Tolleranza delle curve di prestazione secondo EN ISO 9906 Grado 3B.

CARATTERISTICHE COSTRUTTIVE - CONSTRUCTION FEATURES

1	**Corpo di mandata** ***Delivery body***	Acciaio inox microfuso **AISI 304** con filettatura secondo ISO 228/1 *Micro-cast **AISI 304** stainless steel with thread according to ISO 228/1*
2	**Valvola ritegno** ***Non-return valve***	**AISI 304**
3	**Lanterna** ***Lantern***	Acciaio inox microfuso **AISI 304**, conformità norme NEMA *Stainless steel cast **AISI 304**, compliance with NEMA standards.*
4	**Giranti** ***Impellers***	Delrin® for 75 PRX 1-2-4 Noryl™ for 75 PRX 5
5	**Diffusori** ***Diffusers***	Noryl™ - **AISI 304**
6	**Coperchio diffusor** ***Diffuser cover***	Noryl™ - **AISI 304** for 75 PRX 1-2-4 Noryl™ for 75 PRX 5
7	**Albero pompa** ***Pump shaft***	**AISI 304**
8	**Cuscinetti pompa** ***Pump bearings***	In acciaio inox **AISI 316L** rivestiti di ossido di cromo, per una maggior durata anche in presenza di sabbia. *In **AISI 316L** stainless steel coated with chromium oxide, for greater durability even in the presence of sand*
9	**Giunto di traino** ***Towing coupling***	**AISI 316L**
10	**Filtro** ***Filter***	**AISI 304**
11	**Copricavo** ***Cable cover***	**AISI 304**
12	**Motore 3”** ***3” motor***	Motore sommerso in bagno d'olio riavvolgibile *Oil filled rewindable submersible motor*

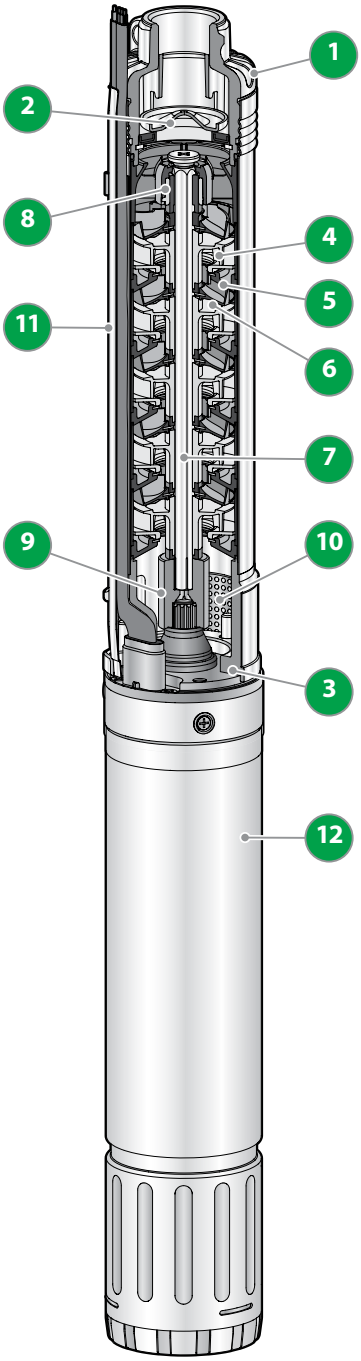

DIMENSIONI E PESI - DIMENSIONS AND WEIGHTS

TIPO - TYPE	PORT	DIM mm				kg
Single-phase	**DN**	Ø	h1	h2	h3	1~
75 PRXm 1/14			415	388	803	9.9
75 PRXm 1/21			547	388	935	10.4
75 PRXm 1/31	**1″**	**76**	736	408	1144	12.0
75 PRXm 1/42			973	448	1421	14.2
75 PRXm 1/62			1380	488	1868	17.6
75 PRXm 2/10			377	388	765	9.6
75 PRXm 2/14			467	388	855	9.9
75 PRXm 2/21	**1″**	**76**	625	408	1033	11.2
75 PRXm 2/28			813	448	1261	13.1
75 PRXm 2/41			1136	488	1624	15.8
75 PRXm 4/5			311	388	699	9.2
75 PRXm 4/8			407	388	795	9.4
75 PRXm 4/12	**1″**	**76**	534	408	942	10.5
75 PRXm 4/16			662	448	1110	12.2
75 PRXm 4/23			915	488	1403	14.5
75 PRXm 5/5			400	388	788	9.4
75 PRXm 5/7			500	388	888	9.8
75 PRXm 5/10	**1″**	**76**	652	408	1060	11.0
75 PRXm 5/14			853	448	1301	13.2
75 PRXm 5/21			1206	488	1694	16.2

Three-phase	**DN**	Ø	h1	h2	h3	3~
75 PRX 1/14			415	368	783	9.0
75 PRX 1/21			547	368	915	9.5
75 PRX 1/31	**1″**	**76**	736	388	1124	11.3
75 PRX 1/42			973	408	1381	13.3
75 PRX 1/62			1380	448	1828	16.7
75 PRX 2/10			377	368	745	8.7
75 PRX 2/14			467	368	835	9.0
75 PRX 2/21	**1″**	**76**	625	388	1013	10.6
75 PRX 2/28			813	408	1221	12.2
75 PRX 2/41			1136	448	1584	15.0
75 PRX 4/5			311	368	679	8.3
75 PRX 4/8			407	368	775	8.5
75 PRX 4/12	**1″**	**76**	534	388	922	9.8
75 PRX 4/16			662	408	1070	11.3
75 PRX 4/23			915	448	1363	13.6
75 PRX 5/5			400	368	768	8.5
75 PRX 5/7			500	368	868	8.8
75 PRX 5/10	**1″**	**76**	652	388	1040	10.4
75 PRX 5/14			853	408	1261	12.2
75 PRX 5/21			1206	448	1654	15.4

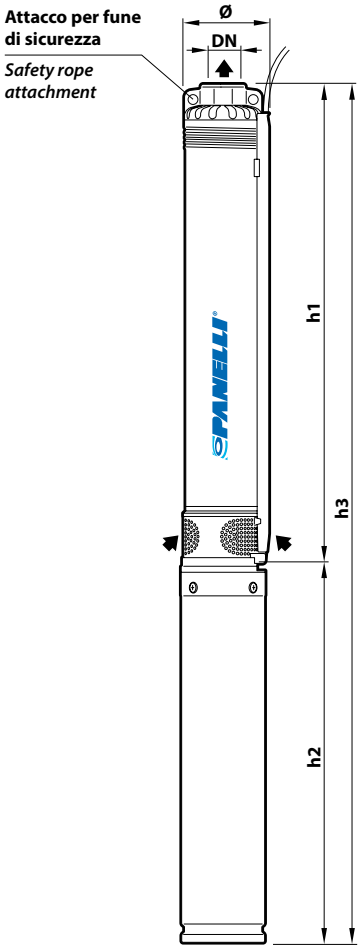

ASSORBIMENTI - ABSORPTION

Versions Single-phase - 230 V

TIPO - TYPE	POWER nom. P2		Axial load	Condensatore *Capacitor* (VL=450V)	ASSORBIMENTI *ASSORPTION*
230 V / 50 Hz	kW	HP	N	µF	
75 PRXm 1/14	0.25	0.33		12.5	3.2 A
75 PRXm 1/21	0.37	0.50		12.5	3.4 A
75 PRXm 1/31	0.55	0.75	800	16	4.5 A
75 PRXm 1/42	0.75	1		20	6.0 A
75 PRXm 1/62	1.1	1.5		30	8.0 A
75 PRXm 2/10	0.25	0.33		12.5	3.2 A
75 PRXm 2/14	0.37	0.50		12.5	3.4 A
75 PRXm 2/21	0.55	0.75	800	16	4.5 A
75 PRXm 2/28	0.75	1		20	6.0 A
75 PRXm 2/41	1.1	1.5		30	8.0 A
75 PRXm 4/5	0.25	0.33		12.5	3.2 A
75 PRXm 4/8	0.37	0.50		12.5	3.4 A
75 PRXm 4/12	0.55	0.75	800	16	4.5 A
75 PRXm 4/16	0.75	1		20	6.0 A
75 PRXm 4/23	1.1	1.5		30	8.0 A
75 PRXm 5/5	0.25	0.33		12.5	3.2 A
75 PRXm 5/7	0.37	0.5		12.5	3.4 A
75 PRXm 5/10	0.55	0.75	800	16	4.5 A
75 PRXm 5/14	0.75	1		20	6.0 A
75 PRXm 5/21	1.1	1.5		30	8.0 A

Versions Three-phase - 400 V

TIPO - TYPE	POWER nom. P2		Axial load	ASSORBIMENTI *ASSORPTION*
400 V / 50 Hz	kW	HP	N	
95 PRX 1/14	0.25	0.33		1.4 A
95 PRX 1/21	0.37	0.50		1.5 A
95 PRX 1/31	0.55	0.75	800	1.9 A
95 PRX 1/42	0.75	1		2.6 A
95 PRX 1/62	1.1	1.5		3.5 A
95 PRX 2/10	0.25	0.33		1.4 A
95 PRX 2/14	0.37	0.50		1.5 A
95 PRX 2/21	0.55	0.75	800	1.9 A
95 PRX 2/28	0.75	1		2.6 A
95 PRX 2/41	1.1	1.5		3.5 A
95 PRX 4/5	0.25	0.33		1.4 A
95 PRX 4/8	0.37	0.50		1.5 A
95 PRX 4/12	0.55	0.75	800	1.9 A
95 PRX 4/16	0.75	1		2.6 A
95 PRX 4/23	1.1	1.5		3.5 A
95 PRX 5/5	0.25	0.33		1.4 A
95 PRX 5/7	0.37	0.5		1.5 A
95 PRX 5/10	0.55	0.75	800	1.9 A
95 PRX 5/14	0.75	1		2.6 A
95 PRX 5/21	1.1	1.5		3.5 A

PANELLI®

Italian excellence since 1906

PANELLI®

Italian excellence since 1906

4″

95 PR
95 PRX

50Hz

POMPA SOMMERSA GIRANTE FLOTTANTE

SUBMERSIBLE PUMP FLOATING IMPELLER

MADE IN ITALY

4" 95 PR 95 PRX | 50Hz

POMPA SOMMERSA GIRANTE FLOTTANTE
SUBMERSIBLE PUMP FLOATING IMPELLER

Girante Flottante Brevettata

Patented Floating Impeller

Brevet Roue Flottante

Rodete Flotante Patentado

Assemblaggio robotizzato

Robotized assembly

Assemblage robotisé

Montaje robotizado

Massimo contenuto di sabbia: 300 gr/m3

Maximum sand content: 300 gr/m3

Tolérance de sable maximum: 300 gr/m3

Maxima cantidad de arena: 300 gr/m3

PANELLI®

Italian excellence since 1906

Tolleranze secondo UNI ISO 9906 livello 3B - Tolerances according to UNI ISO 9906 grade 3B

Tolleranza alla sabbia 300 g/m³ - *Sand tolerance 300 g/m³*

PANELLI®

Italian excellence since 1906

4" 95 PR 95 PRX | 50Hz

POMPA SOMMERSA GIRANTE FLOTTANTE
SUBMERSIBLE PUMP FLOATING IMPELLER

Diffusore in Noryl - Girante in Policarbonato

Noryl Diffuser - Polycarbonate Impeller

Diffuseur en Noryl - Roue en Polycarbonate

Difusor en Noryl - Rodete en Policarbonato

Elemento e Camicia in AISI 304

Internal element and pump sleeve in Stainless Steel AISI 304

Élément intermédiaire et chemise en acier inoxydable AISI 304

Elemento intermedio y camisa en acero inoxidable AISI 304

95 PR

Aspirazione e mandata in ottone

Suction cage and delivery bowl in brass

Cage d'aspiration et refoulement en laiton

Cuerpo de aspiración y de impulsión en bronce

95 PRX

Aspirazione e mandata in acciaio inossidabile

Suction cage and delivery bowl in Stainless Steel AISI 304

Cage d'aspiration et refoulement en acier inoxydable AISI 304

Cuerpo de aspiración y de impulsión en acero inoxydable AISI 304

ELETTROPOMPE SOMMERSE INTUBATE 4” (SERIE 95 PR N/95 PRX N)
Idonee al pompaggio di acqua pulita (T. max 35°C) in impianti di pressurizzazione , antincendio ed irrigazione, approvigionamento idrico, ad uso civile ed industriale. Riassumono 40 anni di esperienza nella progettazione idraulica di elettropompe.
Il concetto innovativo (brevettato) della girante flottante a rasamento frontale facilita il flusso dell’acqua nella pompa con importanti vantaggi idraulici e funzionali.

VANTAGGI
Massimo rendimento, elevata resistenza all’usura da sabbia
l’ottima qualità dei materiali ed il concetto costruttivo aumenta notevolmente la durata della pompa - riduzione al minimo della manutenzione

MATERIALI
Materiali in esecuzione standard sono: Girante in tecnopolimero (Lexan) diffusore in tecnopolimero (Noryl GFN2) Elemento intermedio in acciao Inox AISI 304 - Camicia esterna in acciaio inox AISI 304 Mandata e gabbia di aspirazione in ottone o acciaio inox - valvola di ritegno in acciaio inox AISI 304 incorporata. Inoltre, in aggiunta ai materiali della costruzione di serie, le pompe possono essere fornite con mandata e aspirazione in acciaio inox microfuso AISI 304 (SERIE 95 PRX).

CAMPI DI PRESTAZIONE IDRAULICHE
Portate fino a 24 m3/h (con serie elevata portata) Prevalenze fino a 470 m Potenze fino a 10 HP (7,5 Kw)
Massima quantità di sabbia ammessa: 300g/m³ serie 95 PR / 95 PRX (Serie Elevata portata max 50g/m³, 95 REC - 95 SX - 95 PR 18- 95 PRX 18).

ELECTRIC SUBMERSIBLE PUMPS CASED VERSION 4” (SERIES 95 PR N/95 PRX N)
Pumps suitable for clean water supply (max. water temp. 35°C) for domestic and industrial applications such as pressure boosters, firefighting systems and irrigation.
The submersible pumps series 95 PR N /95 PRX N sumarize 40 years experience in hydraulics. The patented know-how of the floating impeller with front shim adjustement enhances the water flow into the pump with important hydraulic and functional advantages.

ADVANTAGES
- High Efficiency
- High wear resistance to sand
- Longer pump life thanks to the high quality of materials and to the specific floating impeller design
- Very low maintenance need

MATERIALS
The materials of standard execution are: Impeller in technopolymer (Lexan) Diffuser in technopolymer (Noryl GFN2) Intermediate casing in Stainless Steel AISI 304 External sleeve in Stainless Steel AISI 304. Delivery bowl and suction cage in brass or stainless steel. Non return valve in Stainless Steel AISI 304 included. Besides standard construction the pumps can be manufacture with the Delivery Bowl and suction cage in casted stainless steel AISI 304 (SERIES 95 PRX).

HYDRAULIC PERFORMANCES
Capacity up to 24 m³/h with the unique High Capacity Series (95 PR 18, 95 PRX 18, 95 REC 18, 95 SX18). Head up to 470 m Power range up to 7,5 kW-10HP.
Maximum sand content 300 g/m³ of water (High Capacity Series max 50 g/m³ of water, 95 REC - 95 SX - 95 PR 18, 95 PRX 18).

Tolleranze secondo UNI ISO 9906 livello 3B - Tolerances according to UNI ISO 9906 grade 3B

ELECTROPOMPES IMMERGEES TUBEE 4" (SERIES 95 PR N/95 PRX N)

Pompes pour eaux claires (Temp. Maxi de l'eau: 35°C) dans toutes applications domestiques et industrielles : surpression, pompes d'incendie, irrigation.
Les pompes submersibles de la série 95 PR N /95 PRX N résument 40 ans d'expérience dans le domaine de l'hydraulique. Le concept innovateur (Breveté) de la roue flottante favorise le flux de l'eau dans la pompe avec importants avantages hydrauliques et de fonctionnement.

ADVANTAGES

- Haut rendement
- Résistance élevée à l'abrasion du sable
- Durée de vie très importante grâce à la qualité des matériaux et à la conception de la roue flottante
- Manutention réduite

MATERIAUX

Les matériaux d'exécution standard sont: Roue en technopolymère (Lexan) Diffuseur en technopolymère (Noryl GFN2) Elément intermédiaire en Aacier Inox AISI 304 Chemise de blocage en acier inox AISI 304. Pièce de refoulement et cage d'aspiration en laiton ou acier inoxydable. Clapet de retenue en acier INOX AISI 304 incorporé. Outre aux matériaux de construction de série, les pompes peuvent être fournies avec des pièces de refoulement et cages d'aspiration en micro-fusion acier INOX AISI 304 (SERIES 95 PRX).

PERFORMANCES HYDRAULIQUES

Débit jusqu'à 24 m³/h avec la série High Capacity (95 PR 18, 95 PRX 18, 95 REC 18, 95 SX18).
Hauteur jusqu'à 470 m. Puissances jusqu'à 7,5 kW-10HP.
Quantité de sable jusqu'à 300 g/m³ d'eau (série High Capacity jusqu'à 50 g/m³ d'eau, 95 REC - 95 SX - 95 PR 18, 95 PRX 18).

ELECTROBOMBAS SUMERGIDAS ENCAPSULADAS 4" (SERIES 95 PR N/ 95 PRX N)

Las bombas sumergibles de la serie 95 PR N /95 PRX N suman 40 años de experiencia en hidráulica. El concepto innovador del rodete flotante favorece el flujo de agua en la bomba con importantes ventajas hidráulicas y de funcionamiento.

VENTAJAS

- Elevada eficiencias
- Elevada resistencia a la abrasión por arena
- Durabilidad de vida más larga gracias a la calidad de los materiales y al concepto de impulsor flotante
- Manutención mínima

MATERIALES

Los materiales en ejecución estandard son los siguientes: Rodete en technopolymero (Lexan) Difusor en technopolymero (Noryl GFN2). Elemento intermedio en Acero Inoxidable AISI 304. Camisa externa en acero Inoxidable AISI 304. Cuerpo de aspiración e impulsión en bronce o en acero inoxidable. Válvula de retención en acero Inoxidable Aisi 304 incorporada en la impulsion de la bomba. Ademas de los materiales de construcción de serie, las bombas pueden ser fabricadas con el cuerpo de aspiración y el cuerpo de impulsión en micro fundicion de acero inoxidable AISI 304 (SERIES 95 PRX).

PRESTACIONES HIDRAULICAS

Caudal hasta 24 m³/h gracias a la unicidad de la serie High Capacity (95 PR 18, 95 PRX 18, 95 REC 18, 95 SX18). Altura hasta 470 m. Potencias hasta to 7,5 kW-10HP.
Máxima cantidad de arena hasta 300 g/m³ de agua (serie High Capacity hasta 50 g/m³ de agua, 95 REC - 95 SX - 95 PR 18, 95 PRX 18).

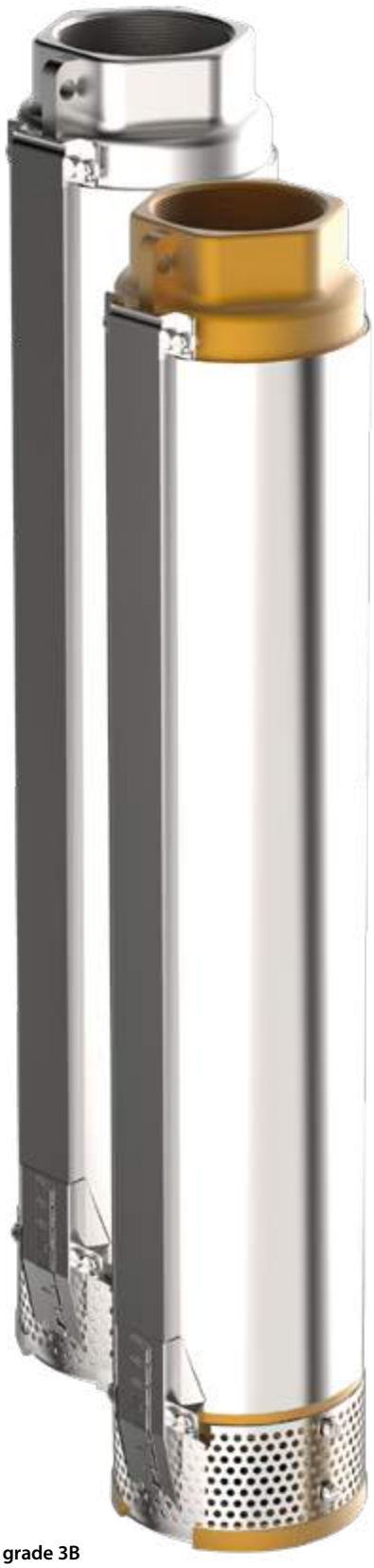

Tolleranze secondo UNI ISO 9906 livello 3B - Tolerances according to UNI ISO 9906 grade 3B

CARATTERISTICHE IDRAULICHE - HYDRAULIC PERFORMANCES

Q= Portata - Capacity - Debit **50 Hz n= 2900 min**

Tipo Type	Power kW	Power HP	V230 Single Phase A	V230 Single Phase µF	V400 Three Phase A	l/min	0	5	10	15	20	25	30	35
						l/sec	0	0,08	0,17	0,25	0,33	0,42	0,50	0,58
						m³/h	0	0,3	0,6	0,9	1,2	1,5	1,8	2,1
95 PR1 N/08	0,37	0,5	3,5	16	-	H(m)	46	45	44	42	38	33	27	21
95 PR1 N/13	0,55	0,75	4,9	20	1,7		74	73	71	68	62	54	44	33
95 PR1 N/17	0,75	1	6,5	30	2,2		97	96	93	89	81	70	58	44
95 PR1 N/25	1,1	1,5	9,4	40	3		143	141	137	131	119	104	85	64
95 PR1 N/34	1,5	2	11,5	50	4		194	191	187	178	162	141	116	87
95 PR1 N/50	2,2	3	14,7	75	5,7		286	281	274	261	239	207	170	129

DIMENSIONI D'INGOMBRO E PESI - OVERALL DIMENSIONS AND WEIGHTS

Type	**A** mm Single Phase V 230	**A** mm Three Phase V 400	**B** mm	**C** mm Single Phase V 230	**C** mm Three Phase V 400	**M** Kg Single Phase	**M** Kg Three Phase	**P** Kg
95 PR1 N/08	683	-	366	317	-	7	-	4
95 PR1 N/13	801	781	464	337	317	8	8	5
95 PR1 N/17	904	879	542	362	337	10	10	6
95 PR1 N/25	1090	1060	698	392	362	12	12	8
95 PR1 N/34	1295	1265	873	422	392	13	13	11
95 PR1 N/50	1652	1637	1185	467	452	15	15	15

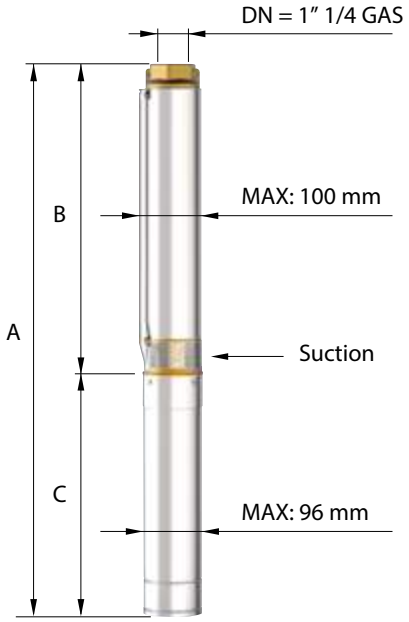

Versioni disponibili
Available versions
Versions disponibles
Versiones disponibles

95 PR
Gabbia di aspirazione e mandata in ottone

Suction cage and delivery bowl in brass

95 PRX
Gabbia di aspirazione e mandata in AISI 304 microfuso

Suction cage and delivery bowl in AISI 304 casted

n% = Rendimento della pompa
n% = Rendement de la pompe
n% = Pump efficiency
n% = Rendimiento de la bomba

Max 40,5 %

kW/st = Assorbimento per stadio
kW/st = Absorption par étage
kW/st = Stage absorption
kW/st = Potencia absorbida por etapa

Max 0,044

Tolleranze secondo UNI ISO 9906 livello 3B - Tolerances according to UNI ISO 9906 grade 3B

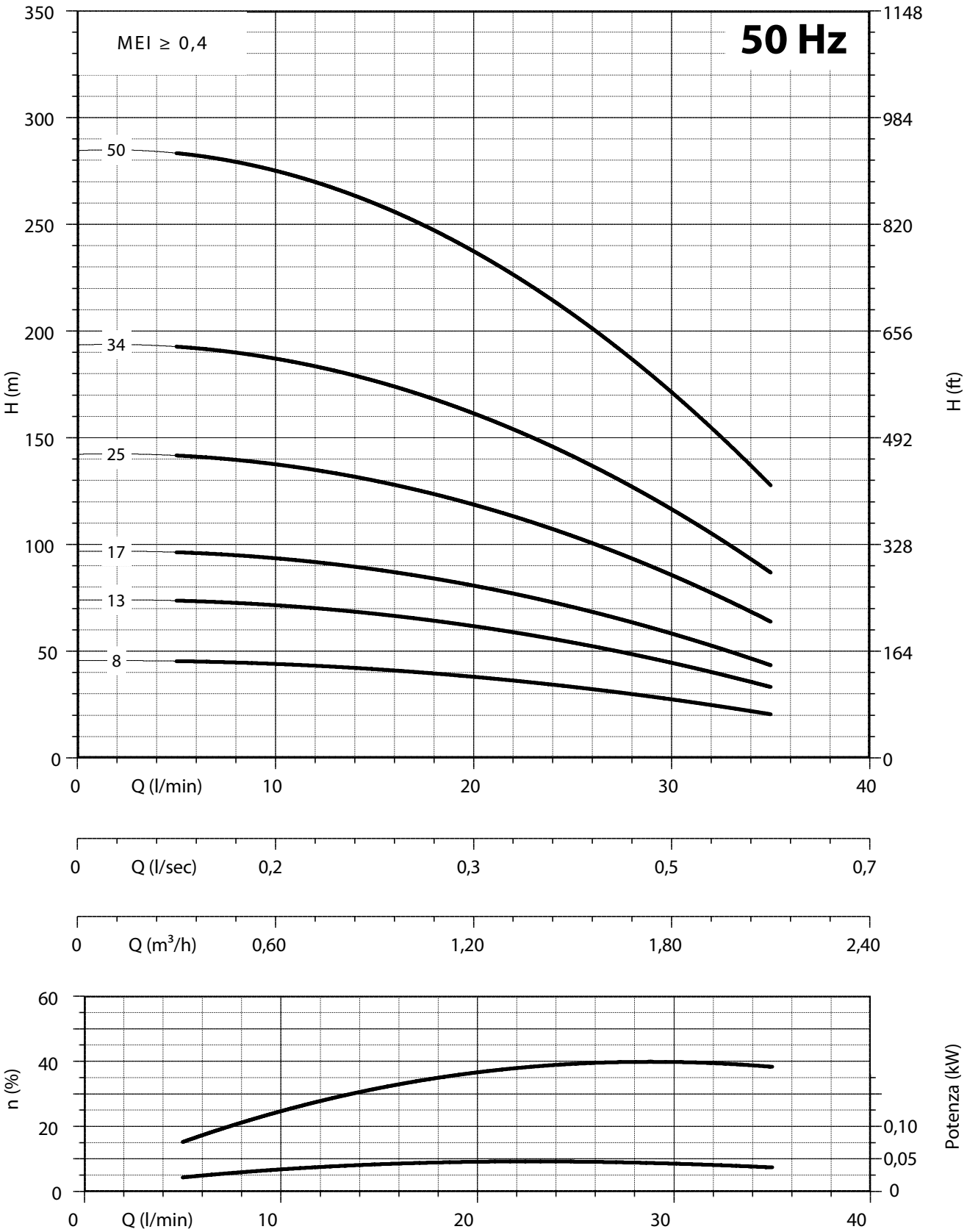

NPSH (m)	25%	50%	75%	100%
95 PR 1 95 PRX 1	2	2	2,2	2,7

CARATTERISTICHE IDRAULICHE - HYDRAULIC PERFORMANCES

Q= Portata - Capacity - Debit **50 Hz n= 2900 min**

Tipo Type	Power kW	Power HP	V230 Single Phase A	V230 Single Phase µF	V400 Three Phase A	l/min	0	20	30	40	50	60
						l/sec	0	0,33	0,50	0,67	0,83	1
						m³/h	0	1,2	1,8	2,4	3,0	3,6
95 PR2 N/07	0,37	0,5	3,5	16	-	H(m)	46	40	36	31	24	15
95 PR2 N/10	0,55	0,75	4,9	20	1,7		66	57	52	44	35	22
95 PR2 N/14	0,75	1	6,5	30	2,2		92	80	73	62	49	31
95 PR2 N/21	1,1	1,5	9,4	40	3		138	120	109	93	73	46
95 PR2 N/28	1,5	2	11,5	50	4		184	160	145	124	97	61
95 PR2 N/41	2,2	3	14,7	75	5,7		269	234	213	182	143	90
95 PR2 N/56	3	4	-	-	7,4		368	320	291	248	195	123
95 PR2 N/70	4	5,5	-	-	10		460	400	363	310	243	153

DIMENSIONI D'INGOMBRO E PESI - OVERALL DIMENSIONS AND WEIGHTS

Type	**A** mm Single Phase V 230	**A** mm Three Phase V 400	**B** mm	**C** mm Single Phase V 230	**C** mm Three Phase V 400	**M** Kg Single Phase	**M** Kg Three Phase	**P** Kg
95 PR2 N/07	681	-	364	317	-	7	-	4
95 PR2 N/10	767	747	430	337	317	8	8	5
95 PR2 N/14	880	855	518	362	337	10	10	6
95 PR2 N/21	1064	1034	672	392	362	12	12	7
95 PR2 N/28	1248	1218	826	422	392	13	13	9
95 PR2 N/41	1579	1564	1112	467	452	15	15	12
95 PR2 N/56	-	1999	1442	-	557	-	19	16
95 PR2 N/70	-	2347	1750	-	597	-	22	20

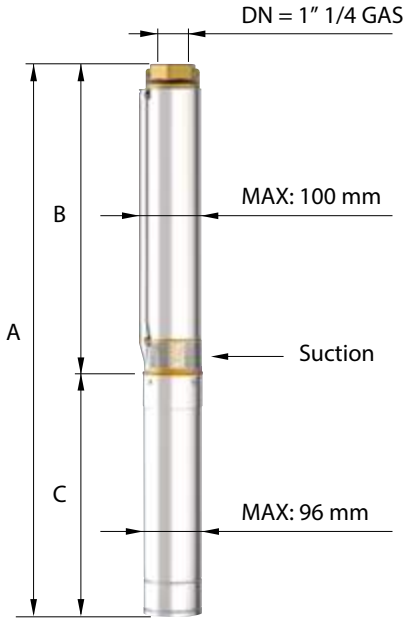

Versioni disponibili
Available versions
Versions disponibles
Versiones disponibles

95 PR
Gabbia di aspirazione e mandata in ottone

Suction cage and delivery bowl in brass

95 PRX
Gabbia di aspirazione e mandata in AISI 304 microfuso

Suction cage and delivery bowl in AISI 304 casted

n% = Rendimento della pompa
n% = Rendement de la pompe
n% = Pump efficiency
n% = Rendimiento de la bomba

Max 56 %

kW/st = Assorbimento per stadio
kW/st = Absorption par étage
kW/st = Stage absorption
kW/st = Potencia absorbida por etapa

Max 0,053

Tolleranze secondo UNI ISO 9906 livello 3B - Tolerances according to UNI ISO 9906 grade 3B

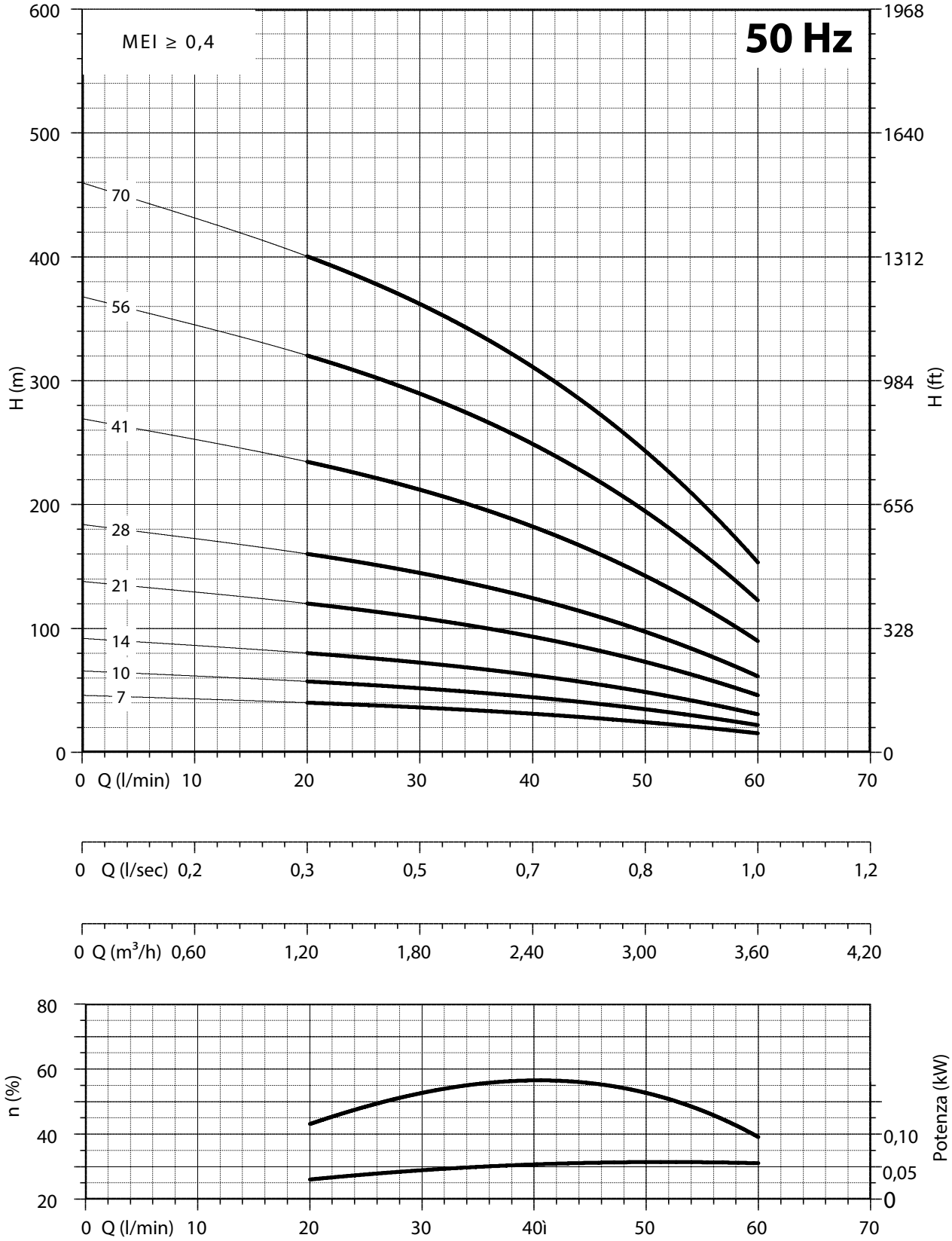

NPSH (m)	25%	50%	75%	100%
95 PR 2 95 PRX 2	2	2	2,5	3,2

CARATTERISTICHE IDRAULICHE - HYDRAULIC PERFORMANCES

Q= Portata - Capacity - Debit **50 Hz n= 2900 min**

Tipo Type	Power kW	Power HP	V230 Single Phase A	V230 Single Phase µF	V400 Three Phase A	l/min	0	20	30	40	50	60	70	80	90
						l/sec	0	0,33	0,50	0,67	0,83	1	1,17	1,33	1,50
						m³/h	0	1,2	1,8	2,4	3,0	3,6	4,2	4,8	5,4
95 PR3 N/07	0,55	0,75	4,9	20	1,7	H(m)	46	46	44	41	37	32	27	20	12
95 PR3 N/10	0,75	1	6,5	30	2,2		66	65	63	59	53	46	38	28	18
95 PR3 N/14	1,1	1,5	9,4	40	3		93	91	88	82	74	65	53	39	25
95 PR3 N/20	1,5	2	11,5	50	4		133	130	126	118	106	93	76	56	35
95 PR3 N/29	2,2	3	14,7	75	5,7		192	189	183	170	154	134	111	82	51
95 PR3 N/39	3	4	-	-	7,4		258	254	246	229	207	180	149	110	68
95 PR3 N/52	4	5,5	-	-	10		345	338	328	306	276	241	198	146	91

DIMENSIONI D'INGOMBRO E PESI - OVERALL DIMENSIONS AND WEIGHTS

Type	**A** mm Single Phase V 230	**A** mm Three Phase V 400	**B** mm	**C** mm Single Phase V 230	**C** mm Three Phase V 400	**M** Kg Single Phase	**M** Kg Three Phase	**P** Kg
95 PR3 N/07	701	681	364	337	317	8	8	4
95 PR3 N/10	792	767	430	362	337	10	10	5
95 PR3 N/14	910	880	518	392	362	12	12	6
95 PR3 N/20	1072	1042	650	422	392	13	13	7
95 PR3 N/29	1315	1300	848	467	452	15	15	10
95 PR3 N/39	-	1625	1068	-	557	-	19	12
95 PR3 N/52	-	1951	1354	-	597	-	22	16

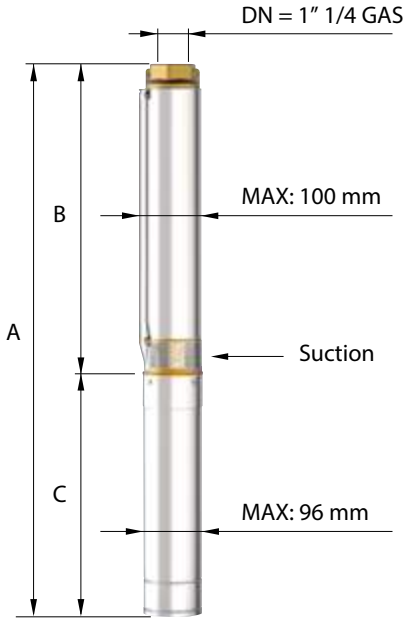

Versioni disponibili
Available versions
Versions disponibles
Versiones disponibles

95 PR
Gabbia di aspirazione e mandata in ottone

Suction cage and delivery bowl in brass

95 PRX
Gabbia di aspirazione e mandata in AISI 304 microfuso

Suction cage and delivery bowl in AISI 304 casted

n% = Rendimento della pompa
n% = Rendement de la pompe
n% = Pump efficiency
n% = Rendimiento de la bomba

Max 64%

kW/st = Assorbimento per stadio
kW/st = Absorption par étage
kW/st = Stage absorption
kW/st = Potencia absorbida por etapa

Max 0,076

Tolleranze secondo UNI ISO 9906 livello 3B - Tolerances according to UNI ISO 9906 grade 3B

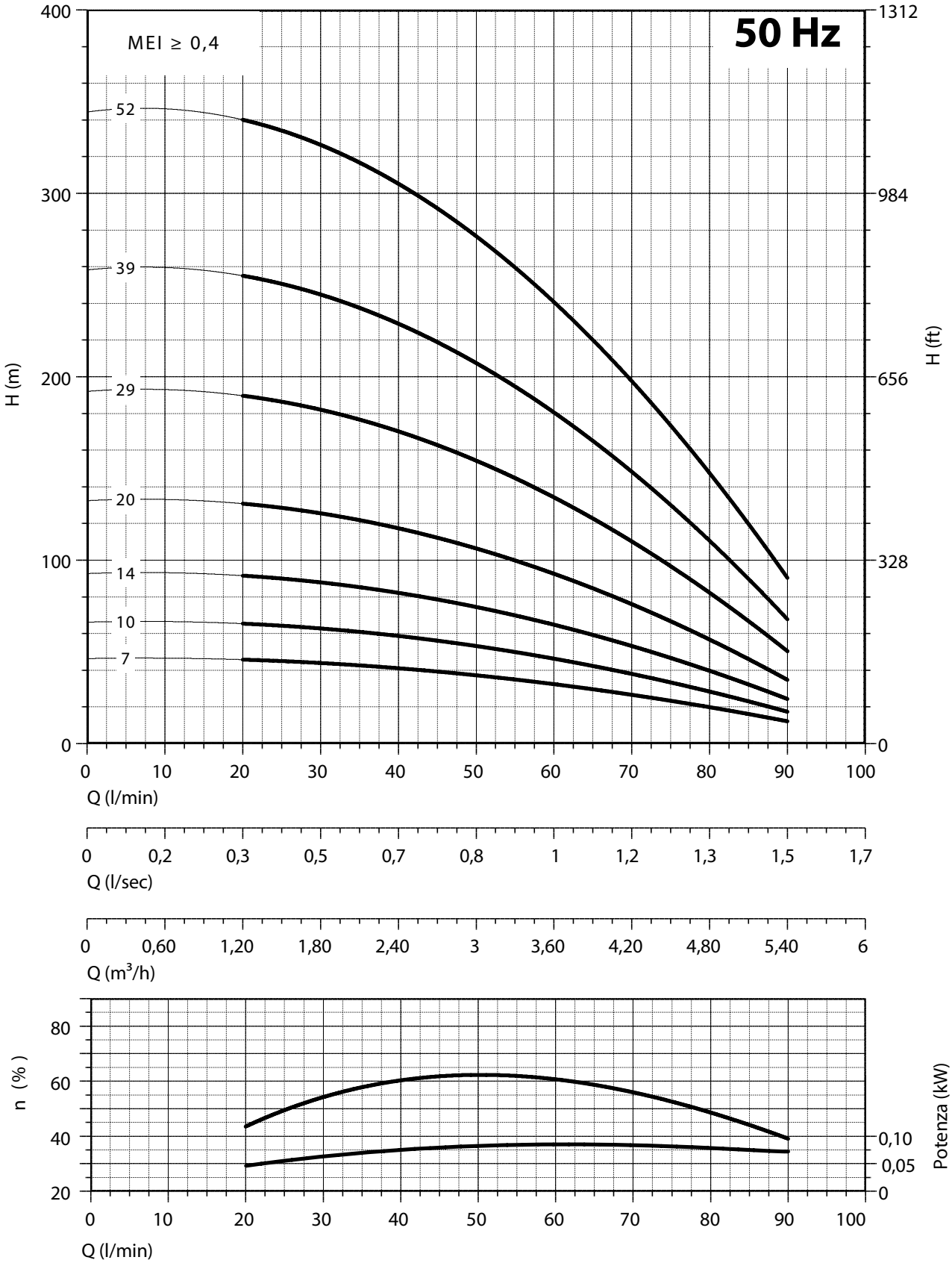

NPSH (m)	25%	50%	75%	100%
95 PR 3 95 PRX 3	2	2	2,5	3,2

CARATTERISTICHE IDRAULICHE - HYDRAULIC PERFORMANCES

Q= Portata - Capacity - Debit **50 Hz** **n= 2900 min**

Tipo Type	Power kW	Power HP	V230 Single Phase A	V230 Single Phase µF	V400 Three Phase A	l/min	0	40	50	60	70	80	90	100
						l/sec	0	0,67	0,83	1,00	1,17	1,33	1,50	1,67
						m³/h	0	2,4	3	3,6	4,2	4,8	5,4	6
95 PR4 N/06	0,55	0,75	4,9	20	1,7	H(m)	41	38	36	34	30	25	19	12
95 PR4 N/08	0,75	1	6,5	30	2,2		55	51	49	45	40	34	26	17
95 PR4 N/12	1,1	1,5	9,4	40	3		83	77	73	68	60	50	38	25
95 PR4 N/16	1,5	2	11,5	50	4		110	102	97	90	80	67	51	33
95 PR4 N/23	2,2	3	14,7	75	5,7		158	147	139	129	115	96	73	47
95 PR4 N/32	3	4	-	-	7,4		220	204	194	180	160	134	102	66
95 PR4 N/42	4	5,5	-	-	10		289	268	255	236	210	176	134	87
95 PR4 N/52	5,5	7,5	-	-	13,5		358	332	315	293	260	218	166	107
95 PR4 N/68	7,5	10	-	-	18		468	434	412	383	340	285	217	140

DIMENSIONI D'INGOMBRO E PESI - OVERALL DIMENSIONS AND WEIGHTS

Type	**A** mm Single Phase V 230	**A** mm Three Phase V 400	**B** mm	**C** mm Single Phase V 230	**C** mm Three Phase V 400	**M** Kg Single Phase	**M** Kg Three Phase	**P** Kg
95 PR4 N/06	679	659	342	337	317	8	8	4
95 PR4 N/08	748	723	386	362	337	10	10	4,5
95 PR4 N/12	866	836	474	392	362	12	12	6
95 PR4 N/16	984	954	562	422	392	13	13	7
95 PR4 N/23	1183	1168	716	467	452	15	15	9
95 PR4 N/32	-	1471	914	-	557	-	19	12
95 PR4 N/42	-	1731	1134	-	597	-	22	15
95 PR4 N/52	-	2052	1354	-	698	-	27	18
95 PR4 N/68	-	2524	1706	-	818	-	32	23

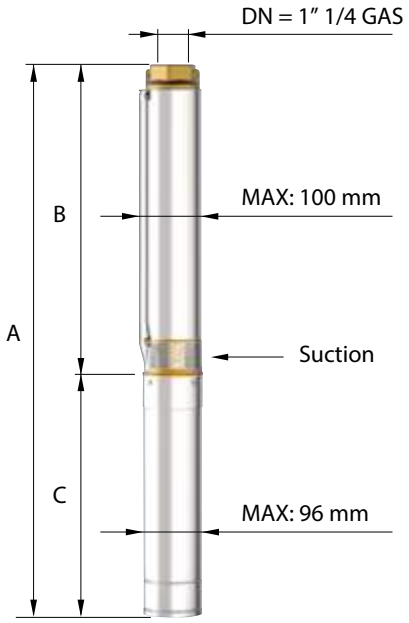

Versioni disponibili
Available versions
Versions disponibles
Versiones disponibles

95 PR
Gabbia di aspirazione e mandata in ottone

Suction cage and delivery bowl in brass

95 PRX
Gabbia di aspirazione e mandata in AISI 304 microfuso

Suction cage and delivery bowl in AISI 304 casted

n% = Rendimento della pompa
n% = Rendement de la pompe
n% = Pump efficiency
n% = Rendimiento de la bomba

Max 63,5 %

kW/st = Assorbimento per stadio
kW/st = Absorption par étage
kW/st = Stage absorption
kW/st = Potencia absorbida por etapa

Max 0,095

Tolleranze secondo UNI ISO 9906 livello 3B - Tolerances according to UNI ISO 9906 grade 3B

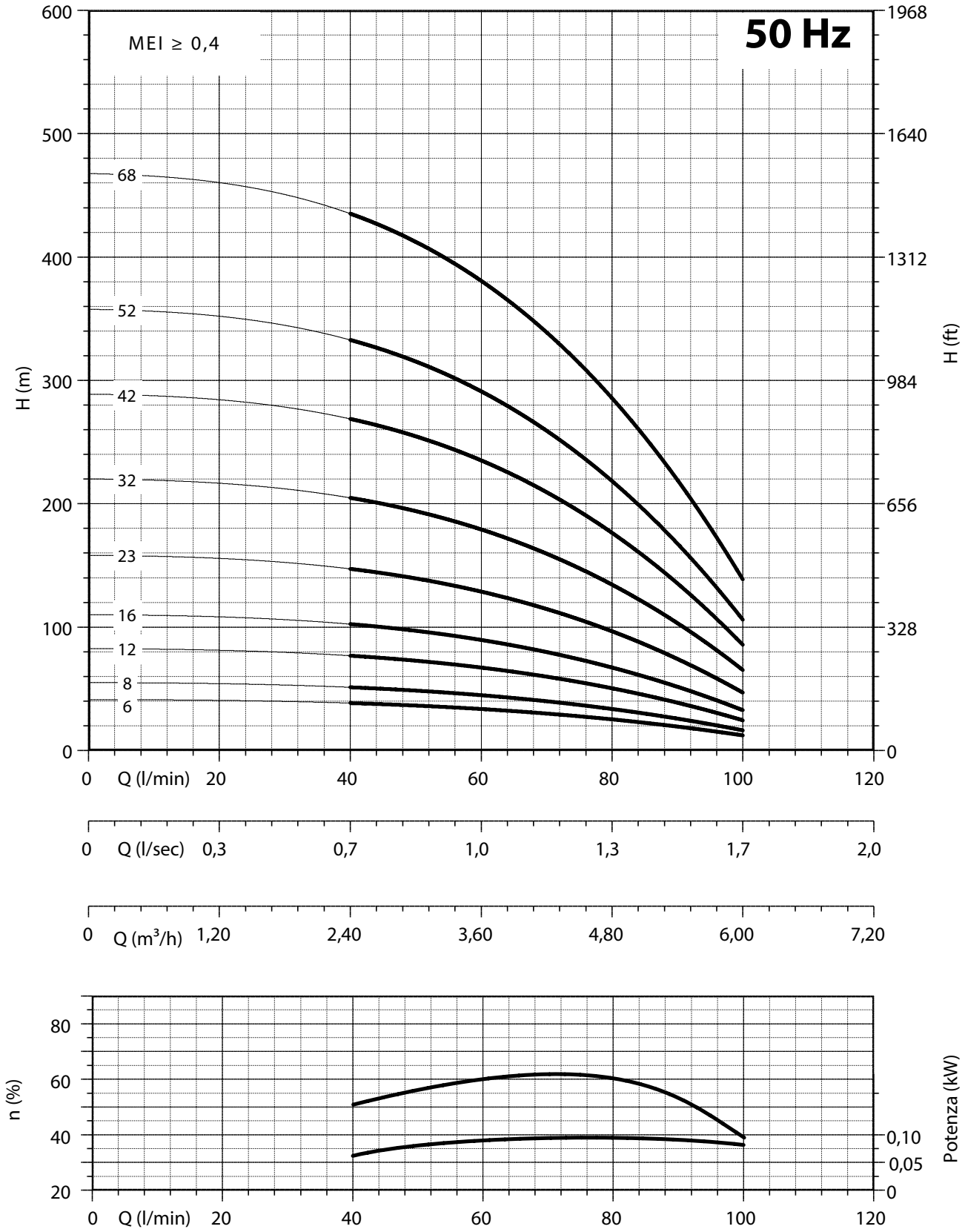

NPSH (m)		25%	50%	75%	100%
95 PR 4	95 PRX 4	2	2	2,5	3,2

CARATTERISTICHE IDRAULICHE - HYDRAULIC PERFORMANCES

Q= Portata - Capacity - Debit **50 Hz** **n= 2900 min**

Tipo Type	Power kW	Power HP	V230 Single Phase A	V230 Single Phase µF	V400 Three Phase A	l/min	0	40	60	80	100	120	140	160
						l/sec	0	0,67	1	1,33	1,67	2	2,33	2,67
						m³/h	0	2,4	3,6	4,8	6	7,2	8,4	9,6
95 PR6 N/04	0,55	0,75	4,9	20	1,7		26	24	23	22	20	17	14	10
95 PR6 N/06	0,75	1	6,5	30	2,2		38	36	34	32	30	26	21	14
95 PR6 N/09	1,1	1,5	9,4	40	3		57	53	51	48	44	39	32	21
95 PR6 N/12	1,5	2	11,5	50	4		77	71	68	65	59	52	42	29
95 PR6 N/17	2,2	3	14,7	75	5,7	H(m)	109	101	97	92	84	73	60	41
95 PR6 N/23	3	4	-	-	7,4		147	136	131	124	113	99	81	55
95 PR6 N/31	4	5,5	-	-	10		198	184	176	167	153	134	110	74
95 PR6 N/42	5,5	7,5	-	-	13,5		268	249	239	226	207	181	149	100
95 PR6 N/56	7,5	10	-	-	18		358	332	319	302	276	241	198	134

DIMENSIONI D'INGOMBRO E PESI - OVERALL DIMENSIONS AND WEIGHTS

Type	**A** mm Single Phase V 230	**A** mm Three Phase V 400	**B** mm	**C** mm Single Phase V 230	**C** mm Three Phase V 400	**M** Kg Single Phase	**M** Kg Three Phase	**P** Kg
95 PR6 N/04	667	647	330	337	317	8	8	3
95 PR6 N/06	752	727	390	362	337	10	10	4
95 PR6 N/09	872	842	480	392	362	12	12	5
95 PR6 N/12	992	962	570	422	392	13	13	6
95 PR6 N/17	1187	1172	720	467	452	15	15	8
95 PR6 N/23	-	1457	900	-	557	-	19	10
95 PR6 N/31	-	1737	1140	-	597	-	22	13
95 PR6 N/42	-	2168	1470	-	698	-	27	16
95 PR6 N/56	-	2708	1890	-	818	-	32	21

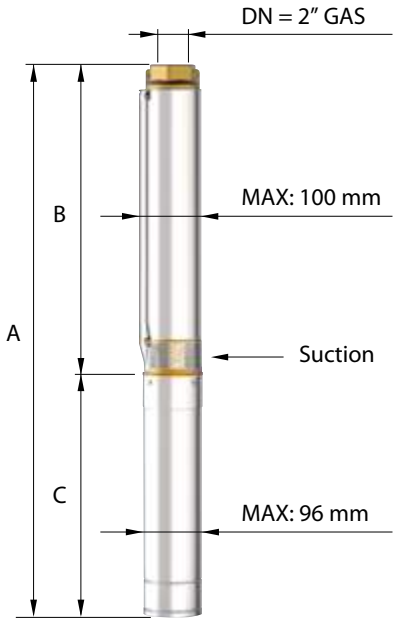

Versioni disponibili
Available versions
Versions disponibles
Versiones disponibles

95 PR
Gabbia di aspirazione e mandata in ottone

Suction cage and delivery bowl in brass

95 PRX
Gabbia di aspirazione e mandata in AISI 304 microfuso

Suction cage and delivery bowl in AISI 304 casted

n% = Rendimento della pompa
n% = Rendement de la pompe
n% = Pump efficiency
n% = Rendimiento de la bomba

Max 65%

kW/st = Assorbimento per stadio
kW/st = Absorption par étage
kW/st = Stage absorption
kW/st = Potencia absorbida por etapa

Max 0,128

Tolleranze secondo UNI ISO 9906 livello 3B - Tolerances according to UNI ISO 9906 grade 3B

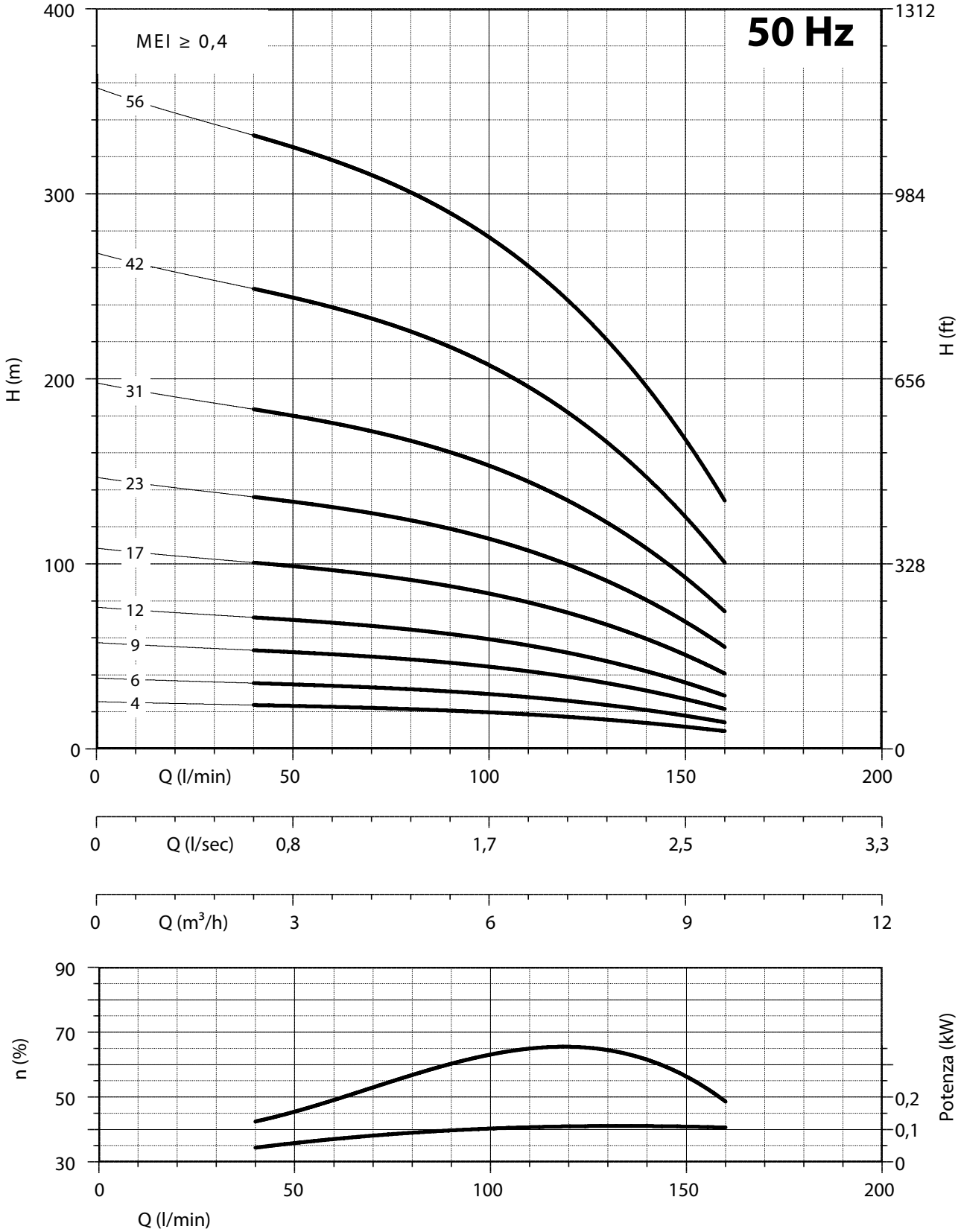

NPSH (m)	25%	50%	75%	100%
95 PR 6 95 PRX 6	2,2	2,2	2,7	3,5

CARATTERISTICHE IDRAULICHE - HYDRAULIC PERFORMANCES

Q= Portata - Capacity - Debit **50 Hz n= 2900 min**

Tipo Type	Power kW	Power HP	V230 Single Phase A	V230 Single Phase µF	V400 Three Phase A	l/min	0	80	100	120	140	160	180	200
						l/sec	0	1,33	1,67	2,00	2,33	2,67	3,00	3,33
						m³/h	0	4,8	6	7,2	8,4	9,6	10,8	12
95 PR8 N/04	0,75	1	6,5	30	2,2	H(m)	25	24	22	21	18	15	11	4
95 PR8 N/07	1,1	1,5	9,4	40	3		44	41	39	36	32	27	19	8
95 PR8 N/09	1,5	2	11,5	50	4		56	53	50	46	42	35	25	10
95 PR8 N/13	2,2	3	14,7	75	5,7		81	77	72	67	60	50	36	14
95 PR8 N/18	3	4	-	-	7,4		112	107	100	93	83	69	50	19
95 PR8 N/24	4	5,5	-	-	10		150	142	133	124	111	92	66	26
95 PR8 N/31	5,5	7,5	-	-	13,5		193	184	172	160	143	119	86	33
95 PR8 N/42	7,5	10	-	-	18		262	249	233	216	194	162	116	45

DIMENSIONI D'INGOMBRO E PESI - OVERALL DIMENSIONS AND WEIGHTS

Type	**A** mm Single Phase V 230	**A** mm Three Phase V 400	**B** mm	**C** mm Single Phase V 230	**C** mm Three Phase V 400	**M** Kg Single Phase	**M** Kg Three Phase	**P** Kg
95 PR8 N/04	692	667	330	362	337	10	10	3
95 PR8 N/07	812	782	420	392	362	12	12	4
95 PR8 N/09	902	872	480	422	392	13	13	5
95 PR8 N/13	1067	1052	600	467	452	15	15	6
95 PR8 N/18	-	1307	750	-	557	-	19	8
95 PR8 N/24	-	1527	930	-	597	-	22	10
95 PR8 N/31	-	1838	1140	-	698	-	27	12
95 PR8 N/42	-	2288	1470	-	818	-	32	16

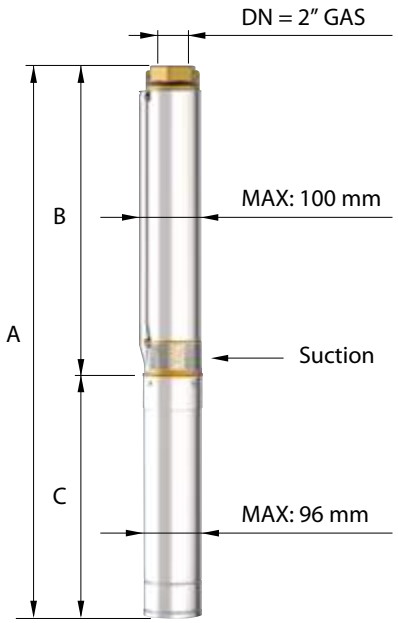

Versioni disponibili
Available versions
Versions disponibles
Versiones disponibles

95 PR
Gabbia di aspirazione e mandata in ottone

Suction cage and delivery bowl in brass

95 PRX
Gabbia di aspirazione e mandata in AISI 304 microfuso

Suction cage and delivery bowl in AISI 304 casted

n% = Rendimento della pompa
n% = Rendement de la pompe
n% = Pump efficiency
n% = Rendimiento de la bomba

Max 64%

kW/st = Assorbimento per stadio
kW/st = Absorption par étage
kW/st = Stage absorption
kW/st = Potencia absorbida por etapa

Max 0,165

Tolleranze secondo UNI ISO 9906 livello 3B - Tolerances according to UNI ISO 9906 grade 3B

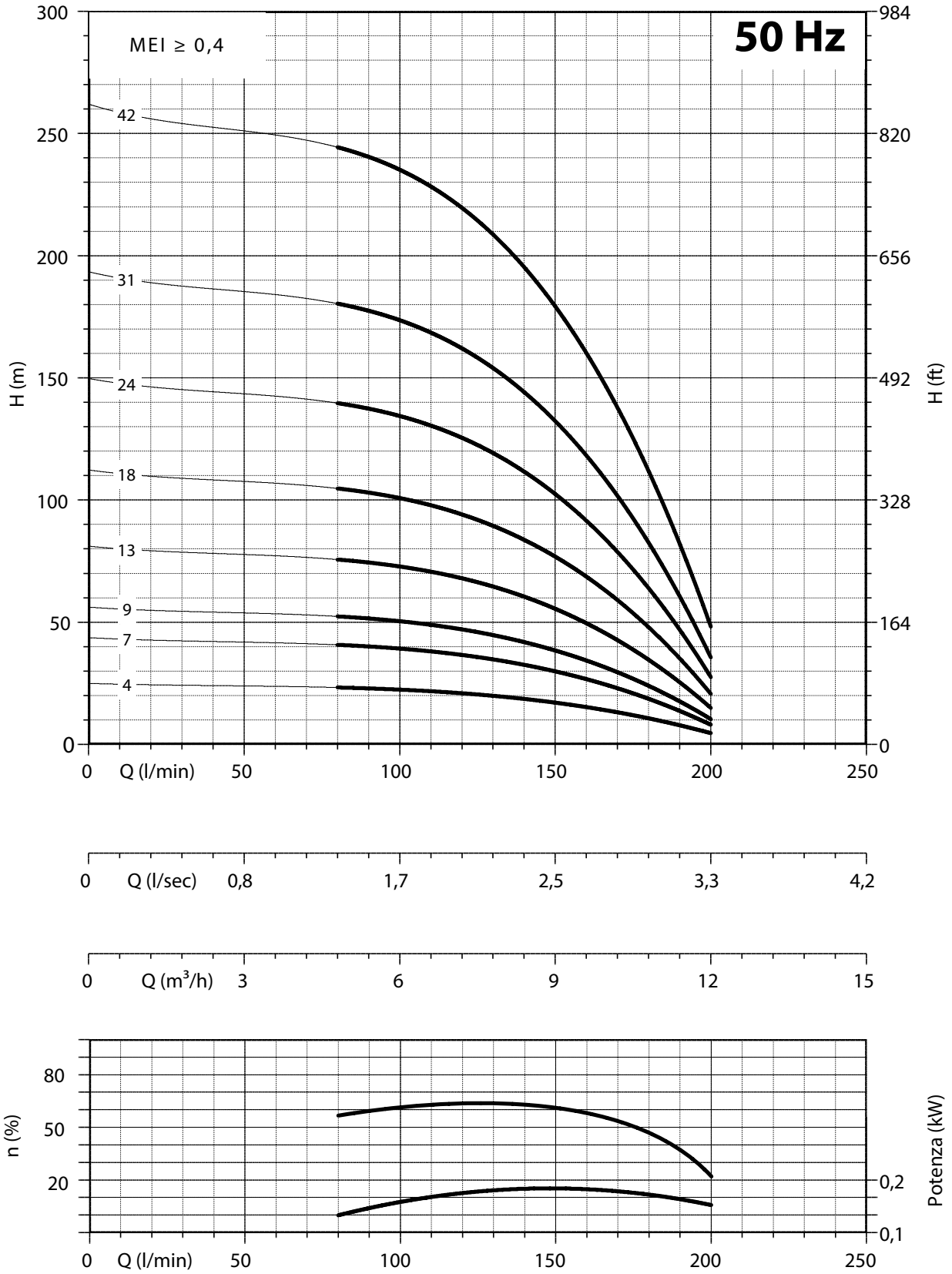

NPSH (m)	25%	50%	75%	100%
95 PR 8 95 PRX 8	2,2	2,2	3	4,8

CARATTERISTICHE IDRAULICHE - HYDRAULIC PERFORMANCES

Q= Portata - Capacity - Debit **50 Hz** **n= 2900 min**

Tipo Type	Power kW	Power HP	V230 Single Phase A	V230 Single Phase µF	V400 Three Phase A	l/min	0	100	125	150	175	200	225	250
						l/sec	0	1,7	2,1	2,5	2,9	3,3	3,8	4,2
						m³/h	0	6	7,5	9	10,5	12	13,5	15
95 PR10 N/06	1,1	1,5	9,4	40	3		41	35	32	29	25	21	15	10
95 PR10 N/08	1,5	2	11,5	50	4		55	47	43	38	33	28	20	14
95 PR10 N/12	2,2	3	14,7	75	5,7		82	71	64	57	50	41	30	21
95 PR10 N/16	3	4	-	-	7,4	H(m)	109	94	86	76	66	55	41	28
95 PR10 N/22	4	5,5	-	-	10		150	130	118	105	91	76	56	38
95 PR10 N/30	5,5	7,5	-	-	13,5		205	177	161	143	124	104	76	52
95 PR10 N/40	7,5	10	-	-	18		273	236	214	191	165	138	102	69

DIMENSIONI D'INGOMBRO E PESI - OVERALL DIMENSIONS AND WEIGHTS

Type	**A** mm Single Phase V 230	**A** mm Three Phase V 400	**B** mm	**C** mm Single Phase V 230	**C** mm Three Phase V 400	**M** Kg Single Phase	**M** Kg Three Phase	**P** Kg
95 PR10 N/06	848	818	456	392	362	12	12	4
95 PR10 N/08	960	930	538	422	392	13	13	5
95 PR10 N/12	1169	1154	702	467	452	15	15	7
95 PR10 N/16	-	1423	866	-	557	-	19	8
95 PR10 N/22	-	1709	1112	-	597	-	22	10
95 PR10 N/30	-	2138	1440	-	698	-	27	13
95 PR10 N/40	-	2668	1850	-	818	-	32	17

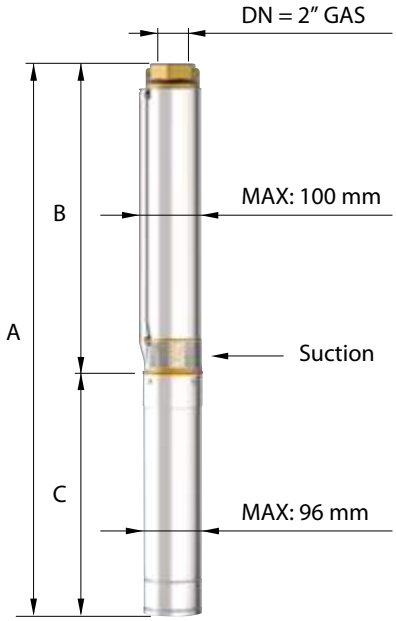

Versioni disponibili
Available versions
Versions disponibles
Versiones disponibles

95 PR
Gabbia di aspirazione e mandata in ottone

Suction cage and delivery bowl in brass

95 PRX
Gabbia di aspirazione e mandata in AISI 304 microfuso

Suction cage and delivery bowl in AISI 304 casted

n% = Rendimento della pompa
n% = Rendement de la pompe
n% = Pump efficiency
n% = Rendimiento de la bomba

Max 65%

kW/st = Assorbimento per stadio
kW/st = Absorption par étage
kW/st = Stage absorption
kW/st = Potencia absorbida por etapa

Max 0,186

Tolleranze secondo UNI ISO 9906 livello 3B - Tolerances according to UNI ISO 9906 grade 3B

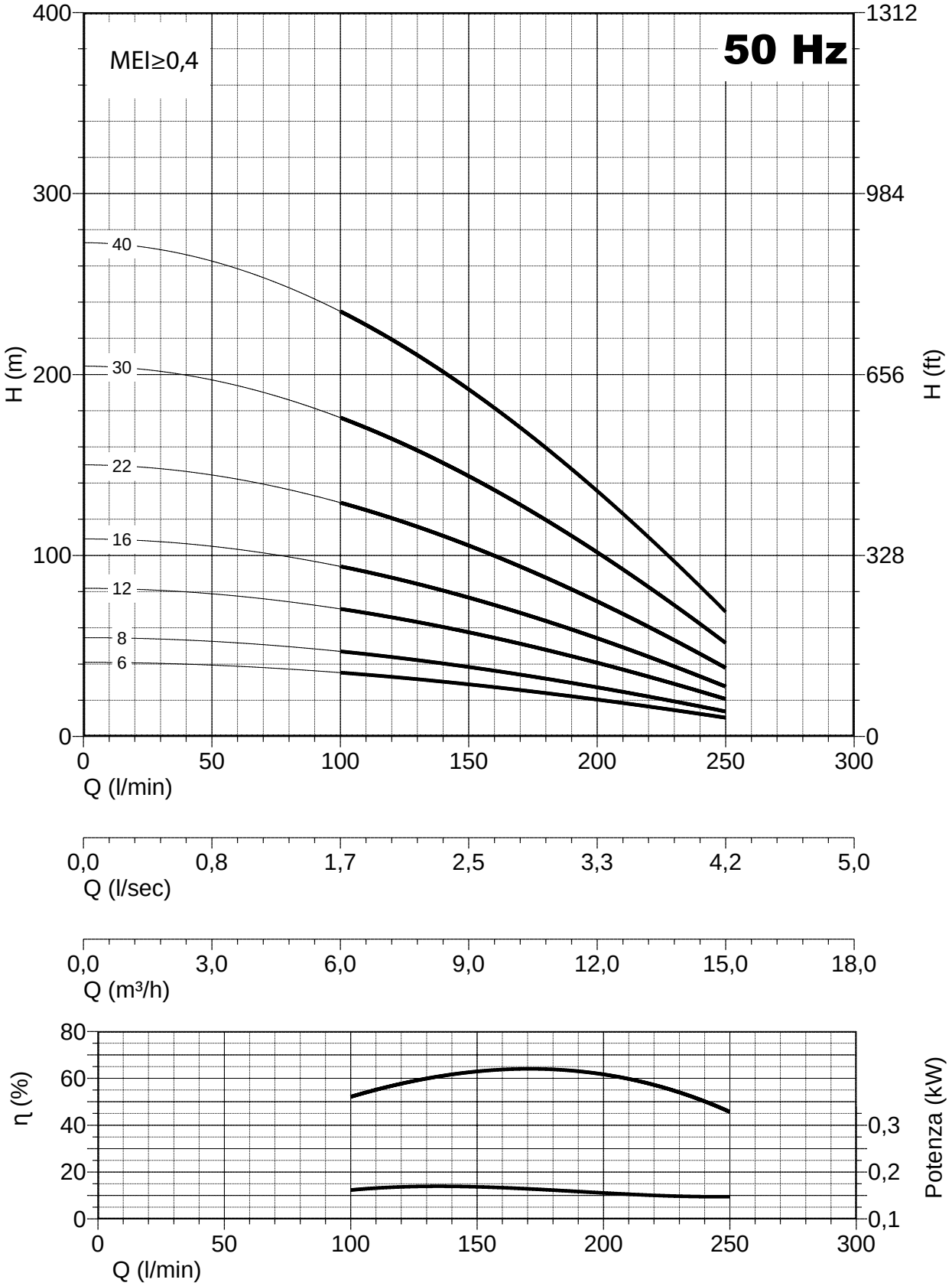

NPSH (m)	25%	50%	75%	100%
95 PR 10 95 PRX 10	2,2	2,2	3	4,8

CARATTERISTICHE IDRAULICHE - HYDRAULIC PERFORMANCES

Q= Portata - Capacity - Debit **50 Hz n= 2900 min**

Tipo Type	Power kW	Power HP	V230 Single Phase A	V230 Single Phase µF	V400 Three Phase A	l/min	0	100	150	200	250	300
						l/sec	0	1,67	2,50	3,33	4,17	5,00
						m³/h	0	6	9	12	15	18
95 PR12 N/04	0,75	1	6,5	30	2,2	H(m)	28	23	20	15	9	2
95 PR12 N/05	1,1	1,5	9,4	40	3		35	29	25	19	12	3
95 PR12 N/07	1,5	2	11,5	50	4		49	40	35	27	16	4
95 PR12 N/11	2,2	3	14,7	75	5,7		77	63	54	42	25	6
95 PR12 N/15	3	4	-	-	7,4		105	87	74	58	35	8
95 PR12 N/20	4	5,5	-	-	10		140	115	99	77	46	10
95 PR12 N/27	5,5	7,5	-	-	13,5		189	156	134	104	62	14
95 PR12 N/37	7,5	10	-	-	18		259	213	183	143	85	19

DIMENSIONI D'INGOMBRO E PESI - OVERALL DIMENSIONS AND WEIGHTS

Type	**A** mm Single Phase V 230	**A** mm Three Phase V 400	**B** mm	**C** mm Single Phase V 230	**C** mm Three Phase V 400	**M** Kg Single Phase	**M** Kg Three Phase	**P** Kg
95 PR12 N/04	766	736	374	392	362	12	12	4
95 PR12 N/05	807	777	415	392	362	12	12	4
95 PR12 N/07	919	889	497	422	392	13	13	5
95 PR12 N/11	1128	1113	661	467	452	15	15	6
95 PR12 N/15	-	1382	825	-	557	-	19	8
95 PR12 N/20	-	1627	1030	-	597	-	22	10
95 PR12 N/27	-	2015	1317	-	698	-	27	13
95 PR12 N/37	-	2545	1727	-	818	-	37	17

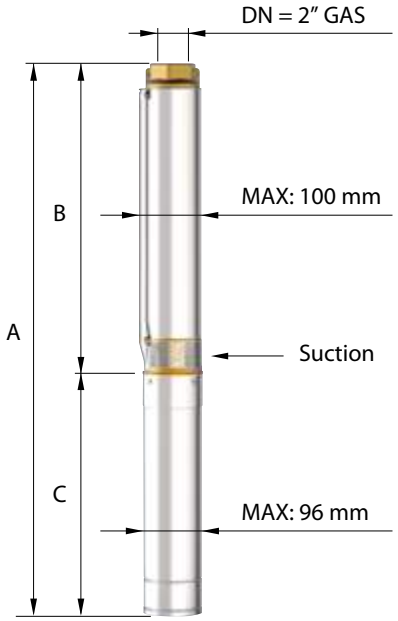

Versioni disponibili
Available versions
Versions disponibles
Versiones disponibles

95 PR
Gabbia di aspirazione e mandata in ottone

Suction cage and delivery bowl in brass

95 PRX
Gabbia di aspirazione e mandata in AISI 304 microfuso

Suction cage and delivery bowl in AISI 304 casted

n% = Rendimento della pompa
n% = Rendement de la pompe
n% = Pump efficiency
n% = Rendimiento de la bomba

Max 65%

kW/st = Assorbimento per stadio
kW/st = Absorption par étage
kW/st = Stage absorption
kW/st = Potencia absorbida por etapa

Max 0,20

Tolleranze secondo UNI ISO 9906 livello 3B - Tolerances according to UNI ISO 9906 grade 3B

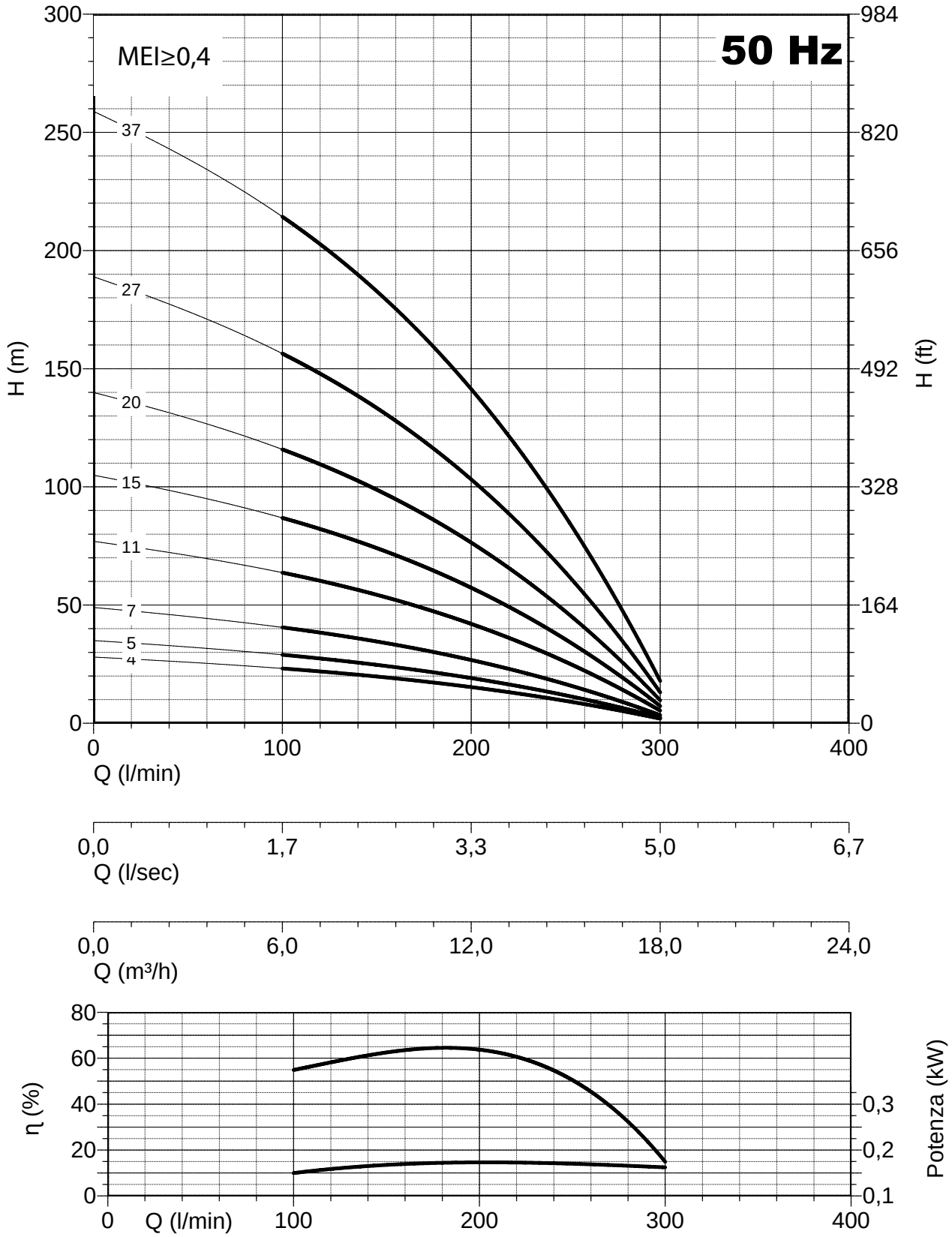

NPSH (m)	25%	50%	75%	100%
95 PR 12 95 PRX 12	2,2	2,2	3	4,8

Note/notes

PANELLI®

Italian excellence since 1906

4"

95 PR 18
95 PRX18
95 REC 18
95 SX 10, 14, 18

50Hz

POMPA SOMMERSA ELEVATA PORTATA

SUBMERSIBLE PUMP HIGH CAPACITY

Design esclusivo Panelli
Panelli exclusive design

MADE IN ITALY

4" 95 PR 18 95 PRX18 95 REC 18 95 SX 10, 14, 18 | 50Hz

POMPA SOMMERSA - ELEVATA PORTATA
SUBMERSIBLE PUMP - HIGH CAPACITY

Design esclusivo Panelli
Panelli exclusive design

95 PR 18
Girante in tecnopolimero, diffusore in Noryl, camicia esterna in AISI 304, mandata e gabbia di aspirazione in ottone

Impeller inTechnopolimer, diffuser in Noryl, External Sleeve in AISI 304, delivery bowl and suction cage in Brass

95 PRX 18
Girante in tecnopolimero, Diffusore in Noryl, camicia esterna in AISI 304, mandata e gabbia di aspirazione in acciaio inox AISI 304

Impeller in Technopolimer, diffuser in Noryl, external sleeve in AISI 304 delivery bowl and suction cage in stainlees steel AISI 304

PANELLI®
Italian excellence since 1906

Tolleranze secondo UNI ISO 9906 livello 3B - Tolerances according to UNI ISO 9906 grade 3B

Tolleranza alla sabbia 300 g/m³ - *Sand tolerance 300 g/m³*

PANELLI®

Italian excellence since 1906

4" 95 PR 18 95 PRX18 95 REC 18 95 SX 10, 14, 18 | 50Hz

POMPA SOMMERSA - ELEVATA PORTATA
SUBMERSIBLE PUMP - HIGH CAPACITY

Design esclusivo Panelli
Panelli exclusive design

Girante semissiale

Semiaxial impeller

Roue semiaxiale

Impulsor semiaxial

Elevata portata: 24/25,5m³/ora – 400/425 l/min

High capacity: 24/25,5m³/h – 400/425 l/min

Débit très élevé: 24/25,5 m³/h – 400/425 l/min

Caudal elevado: 24/25,5 m³/h – 400/425 l/min

95 REC 18

Girante e diffusore in ghisa meccanica, albero pompa in AISI 304, mandata e gabbia di aspirazione in ghisa meccanica

Impeller and diffuser in cast iron, pump shaft in AISI 304, delivery bowl and suction cage in cast iron

95 SX 10, 14, 18

Girante e diffusore in acciaio inox microfuso AISI 304, albero pompa in AISI 304, mandata e gabbia di aspirazione in acciaio inox micofuso AISI 304

Impeller and diffuser in AISI 304, pump shaft in AISI 304, delivery bowl and suction cage in AISI 304

Casted

CARATTERISTICHE IDRAULICHE - HYDRAULIC PERFORMANCES

Q= Portata - Capacity - Debit **50 Hz n= 2900 min**

Tipo Type	Power kW	Power HP	V230 Single Phase A	V230 Single Phase µF	V400 Three Phase A	l/min	0	150	200	250	300	350	400
						l/sec	0	2,50	3,33	4,17	5	5,83	6,67
						m³/h	0	9	12	15	18	21	24
95 PR18 N/05	1,1	1,5	9,4	40	3	H(m)	28	22	19	17	14	9	2,2
95 PR18 N/07	1,5	2	11,5	50	4		39	30	27	24	19	12	3,1
95 PR18 N/10	2,2	3	14,7	75	5,7		56	43	39	34	27	17	4,4
95 PR18 N/14	3	4	-	-	7,4		78	61	54	48	38	24	6
95 PR18 N/19	4	5,5	-	-	10		106	82	74	65	52	33	8
95 PR18 N/23	5,5	7,5	-	-	13,5		128	100	89	79	63	40	10
95 PR18 N/32	7,5	10	-	-	18		178	139	124	110	87	55	14

DIMENSIONI D'INGOMBRO E PESI - OVERALL DIMENSIONS AND WEIGHTS

Type	**A** mm Single Phase V 230	**A** mm Three Phase V 400	**B** mm	**C** mm Single Phase V 230	**C** mm Three Phase V 400	**M** Kg Single Phase	**M** Kg Three Phase	**P** Kg
95 PR18 N/05	967	937	575	392	362	12	12	5
95 PR18 N/07	1143	1113	721	422	392	13	13	6
95 PR18 N/10	1407	1392	940	467	452	15	15	8
95 PR18 N/14	-	1789	1232	-	557	-	19	10
95 PR18 N/19	-	2194	1597	-	597	-	22	13
95 PR18 N/23	-	2587	1889	-	698	-	27	16
95 PR18 N/32	-	3364	2546	-	818	-	32	21

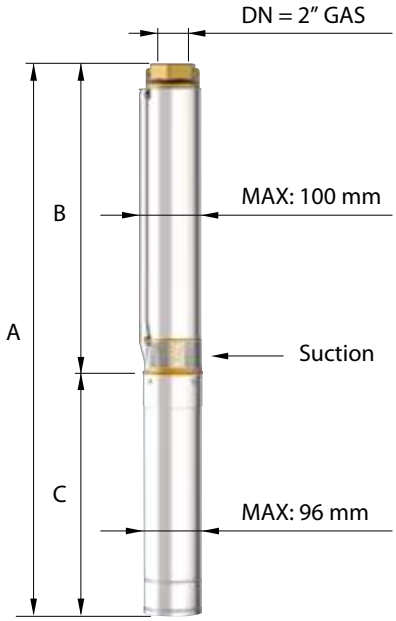

Versioni disponibili
Available versions
Versions disponibles
Versiones disponibles

95 PR
Gabbia di aspirazione e mandata in ottone

Suction cage and delivery bowl in brass

95 PRX
Gabbia di aspirazione e mandata in AISI 304 microfuso

Suction cage and delivery bowl in AISI 304 casted

n% = Rendimento della pompa
n% = Rendement de la pompe
n% = Pump efficiency
n% = Rendimiento de la bomba

Max 64,5%

kW/st = Assorbimento per stadio
kW/st = Absorption par étage
kW/st = Stage absorption
kW/st = Potencia absorbida por etapa

Max 0,216

Tolleranze secondo UNI ISO 9906 livello 3B - Tolerances according to UNI ISO 9906 grade 3B

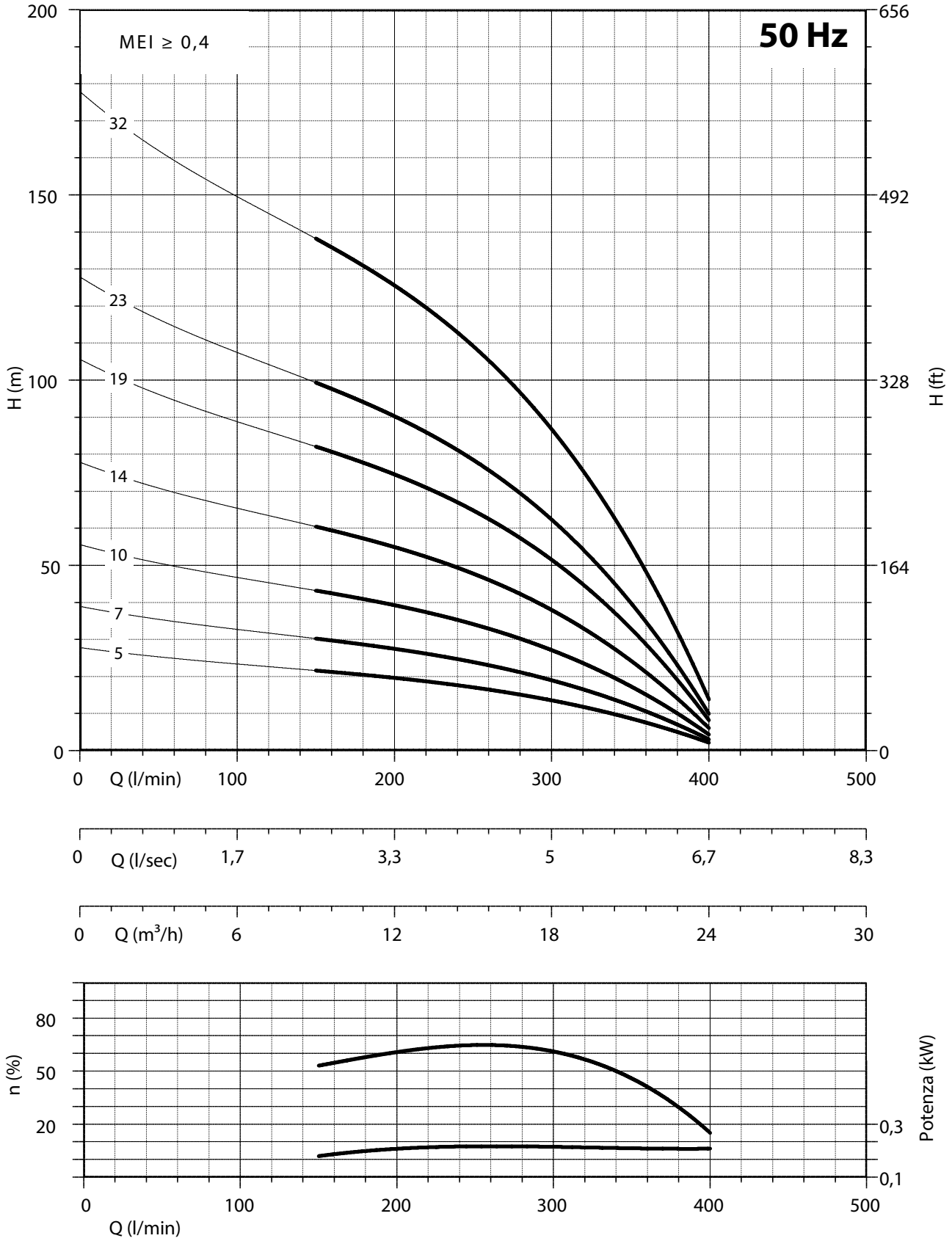

NPSH (m)	25%	50%	75%	100%
95 PR 18 - 95 PRX 18	3	3	4	6

CARATTERISTICHE IDRAULICHE - HYDRAULIC PERFORMANCES

Q= Portata - Capacity - Debit **50 Hz n= 2900 min**

Tipo Type	Power kW	Power HP	V230 Single Phase A	V230 Single Phase µF	V400 Three Phase A	l/min	0	150	200	250	300	350	400
						l/sec	0	2,50	3,33	4,17	5	5,83	6,67
						m³/h	0	9	12	15	18	21	24
95 REC 18/04	1,1	1,5	9,4	40	3		22	19	18	16	14	10	5
95 REC 18/05	1,5	2	11,5	50	4		28	24	22	19	17	12	6
95 REC 18/08	2,2	3	14,7	75	5,7		44	38	35	31	27	19	10
95 REC 18/11	3	4	-	-	7,4	H(m)	61	52	48	43	37	26	14
95 REC 18/15	4	5,5	-	-	10		83	71	66	58	51	36	19
95 REC 18/20	5,5	7,5	-	-	13,5		110	95	88	78	68	48	25
95 REC 18/27	7,5	10	-	-	18		149	128	118	105	91	64	34

DIMENSIONI D'INGOMBRO E PESI - OVERALL DIMENSIONS AND WEIGHTS

Type	A mm Single Phase V 230	A mm Three Phase V 400	B mm	C mm Single Phase V 230	C mm Three Phase V 400	M Kg Single Phase	M Kg Three Phase	P Kg
95 REC 18/04	837	807	445	392	362	12	12	8
95 REC 18/05	940	910	518	422	392	13	13	10
95 REC 18/08	1204	1189	737	467	452	15	15	14
95 REC 18/11	-	1513	956	-	557	-	19	19
95 REC 18/15	-	1845	1248	-	597	-	22	25
95 REC 18/20	-	2311	1613	-	698	-	27	33
95 REC 18/27	-	2942	2124	-	818	-	32	44

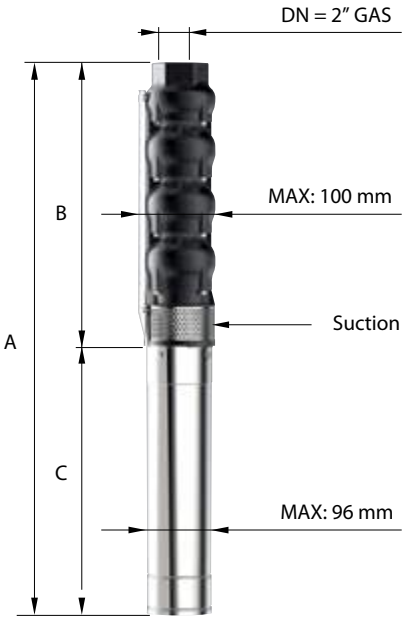

n% = Rendimento della pompa
n% = Rendement de la pompe
n% = Pump efficiency
n% = Rendimiento de la bomba

Max 64%

kW/st = Assorbimento per stadio
kW/st = Absorption par étage
kW/st = Stage absorption
kW/st = Potencia absorbida por etapa

Max 0,273

Tolleranze secondo UNI ISO 9906 livello 3B - Tolerances according to UNI ISO 9906 grade 3B

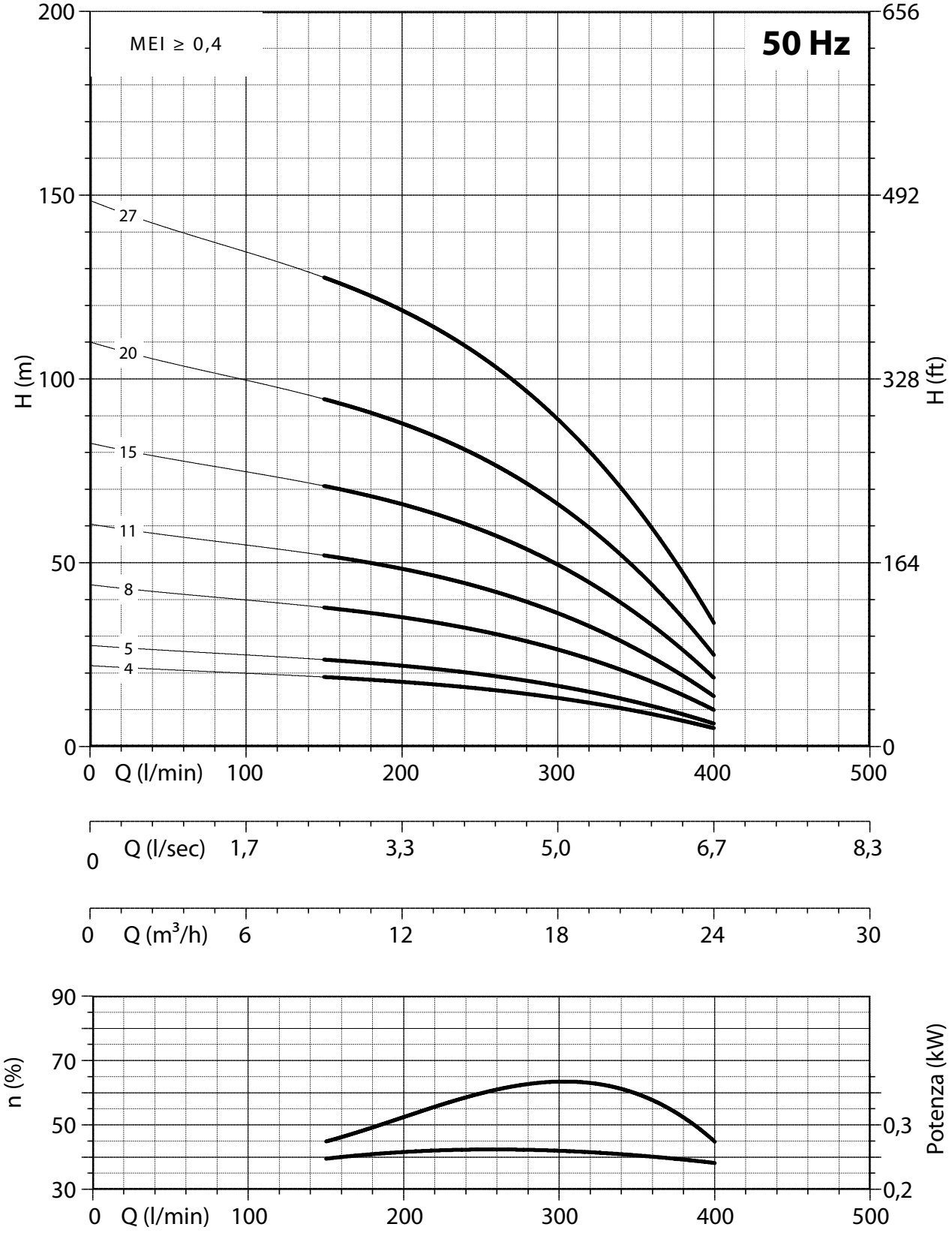

NPSH (m)	25%	50%	75%	100%
95 REC 18	3	3	4	6

CARATTERISTICHE IDRAULICHE - HYDRAULIC PERFORMANCES

Q= Portata - Capacity - Debit **50 Hz n= 2900 min**

Tipo Type	Power kW	Power HP	V230 Single Phase A	V230 Single Phase µF	V400 Three Phase A	l/min	0	50	100	150	200	250
						l/sec	0	0,83	1,67	2,50	3,33	4,17
						m³/h	0	3	6	9	12	15
95 SX 10/05	0,75	1	6,5	30	2,2	H(m)	29	26	23	19	14	7
95 SX 10/07	1,1	1,5	9,4	40	3		41	36	32	26	19	10
95 SX 10/10	1,5	2	11,5	50	4		58	52	45	37	27	14
95 SX 10/15	2,2	3	14,7	75	5,7		87	78	68	56	41	21
95 SX 10/20	3	4	-	-	7,4		116	104	90	74	54	28
95 SX 10/28	4	5,5	-	-	10		162	146	126	104	76	39

DIMENSIONI D'INGOMBRO E PESI - OVERALL DIMENSIONS AND WEIGHTS

Type	**A** mm Single Phase V 230	**A** mm Three Phase V 400	**B** mm	**C** mm Single Phase V 230	**C** mm Three Phase V 400	**M** Kg Single Phase	**M** Kg Three Phase	**P** Kg
95 SX 10/05	910	880	518	392	362	12	12	9
95 SX 10/07	1056	1026	664	392	362	12	12	12
95 SX 10/10	1305	1275	883	422	392	13	13	16
95 SX 10/15	1715	1700	1248	467	452	15	15	23
95 SX 10/20	-	2170	1613	-	557	-	19	30
95 SX 10/28	-	2794	2197	-	597	-	22	41

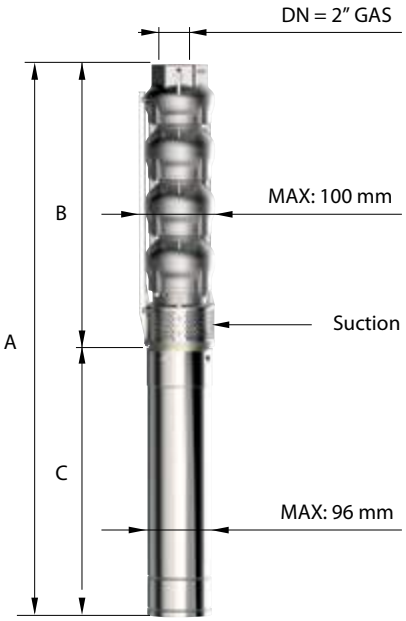

n% = Rendimento della pompa
n% = Rendement de la pompe
n% = Pump efficiency
n% = Rendimiento de la bomba

Max 65%

KW/st = Assorbimento per stadio
KW/st = Absorption par étage
KW/st = Stage absorption
KW/st = Potencia absorbida por etapa

Max 0,145

Tolleranze secondo UNI ISO 9906 livello 3B - Tolerances according to UNI ISO 9906 grade 3B

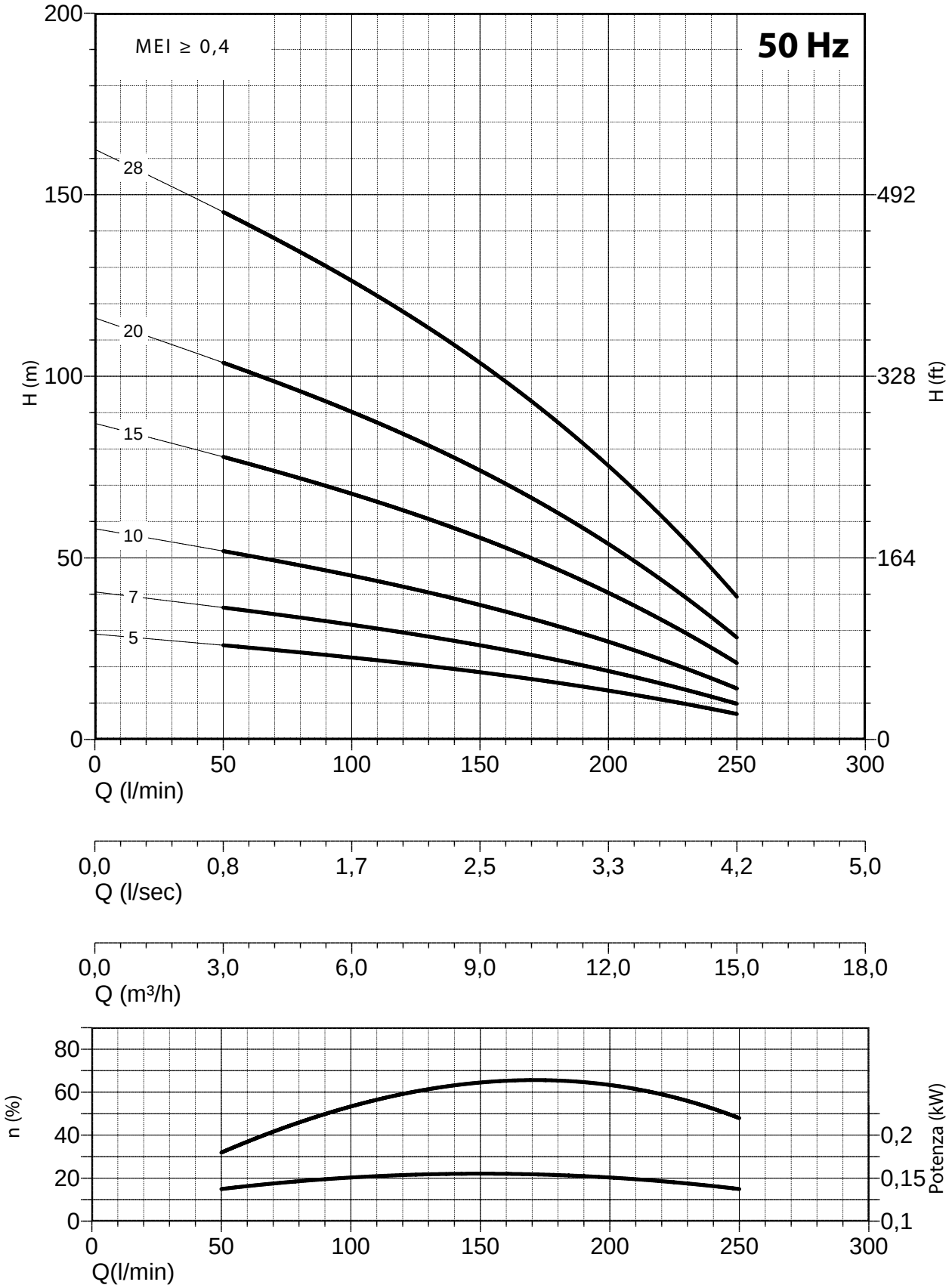

NPSH (m)	25%	50%	75%	100%
95 SX 10	3	3	4	6

CARATTERISTICHE IDRAULICHE - HYDRAULIC PERFORMANCES

Q= Portata - Capacity - Debit **50 Hz n= 2900 min**

Tipo Type	Power kW	Power HP	V230 Single Phase A	V230 Single Phase µF	V400 Three Phase A	l/min	0	100	150	200	250	300	325
						l/sec	0	1,7	2,5	3,3	4,2	5,0	5,4
						m³/h	0	6	9	12	15	18	19,5
95 SX 14/04	0,75	1	6,5	30	2,2	H(m)	21	18	17	15	12	9	6
95 SX 14/06	1,1	1,5	9,4	40	3		31	27	25	22	18	13	9
95 SX 14/08	1,5	2	11,5	50	4		42	36	33	29	24	18	12
95 SX 14/12	2,2	3	14,7	75	5,7		62	53	50	44	36	26	18
95 SX 14/16	3	4	-	-	7,4		83	71	66	58	48	35	24
95 SX 14/21	4	5,5	-	-	10		109	93	87	76	63	46	32
95 SX 14/29	5,5	7,5	-	-	13,5		150	129	120	105	87	63	44

DIMENSIONI D'INGOMBRO E PESI - OVERALL DIMENSIONS AND WEIGHTS

Type	**A** mm Single Phase V 230	**A** mm Three Phase V 400	**B** mm	**C** mm Single Phase V 230	**C** mm Three Phase V 400	**M** Kg Single Phase	**M** Kg Three Phase	**P** Kg
95 SX 14/04	837	807	445	392	362	12	12	8
95 SX 14/06	983	953	591	392	362	12	12	10
95 SX 14/08	1159	1129	737	422	392	13	13	13
95 SX 14/12	1496	1481	1029	467	452	15	15	19
95 SX 14/16	-	1878	1321	-	557	-	19	24
95 SX 14/21	-	2283	1686	-	597	-	22	31
95 SX 14/29	-	2868	2270	-	598	-	23	43

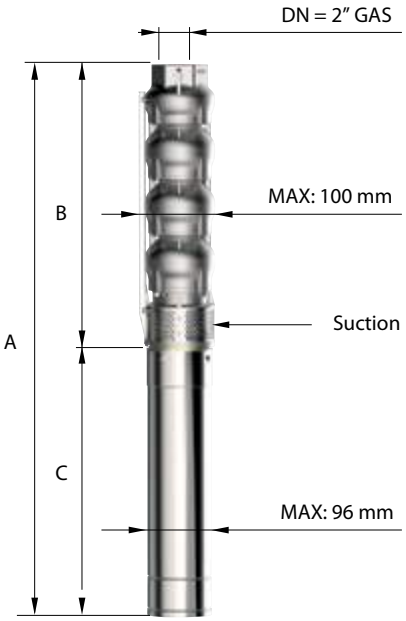

n% = Rendimento della pompa
n% = Rendement de la pompe
n% = Pump efficiency
n% = Rendimiento de la bomba

Max 68%

KW/st = Assorbimento per stadio
KW/st = Absorption par étage
KW/st = Stage absorption
KW/st = Potencia absorbida por etapa

Max 0,181

Tolleranze secondo UNI ISO 9906 livello 3B - Tolerances according to UNI ISO 9906 grade 3B

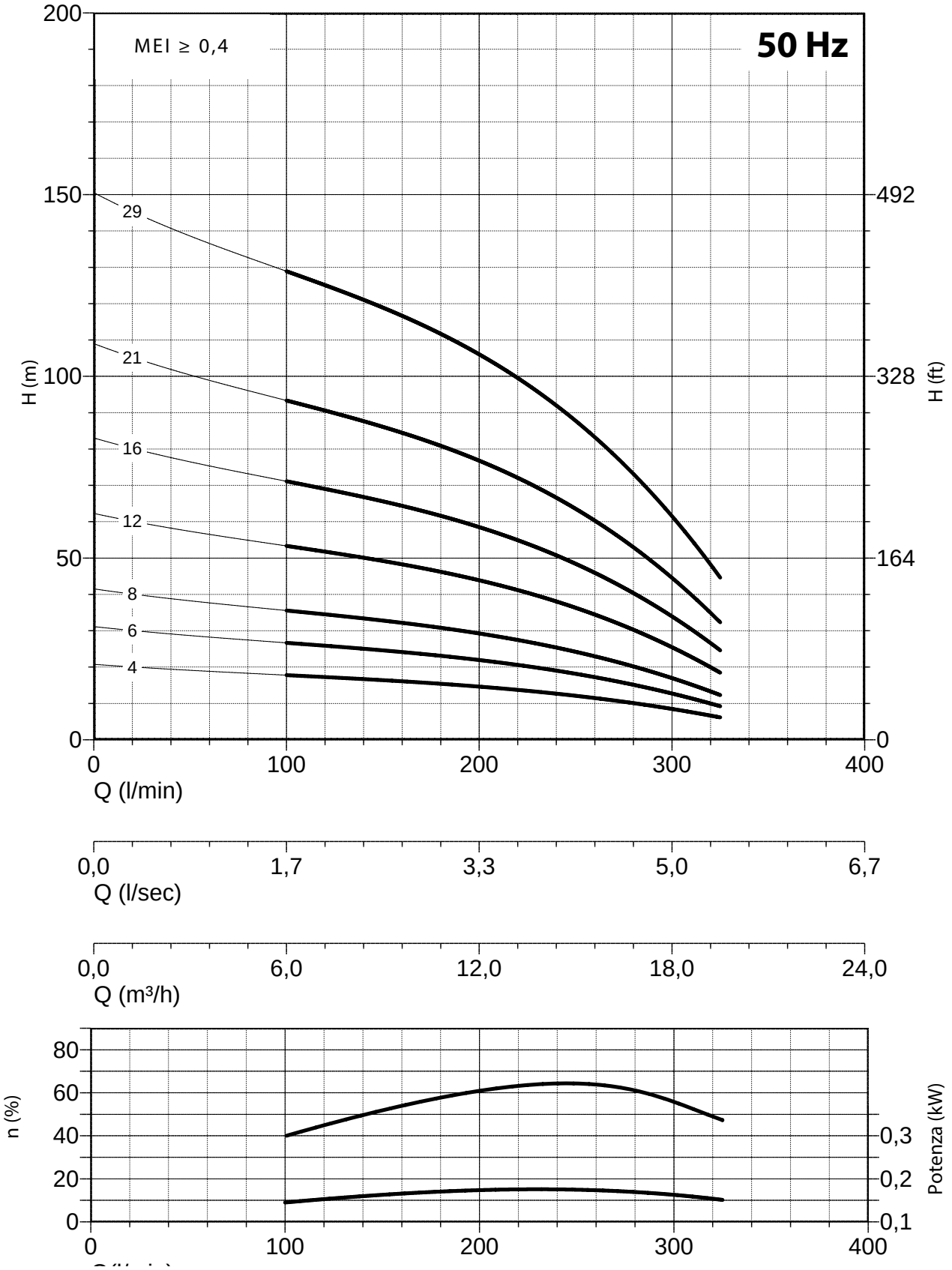

NPSH (m)	25%	50%	75%	100%
95 SX 14	3	3	4	6

CARATTERISTICHE IDRAULICHE - HYDRAULIC PERFORMANCES

Q= Portata - Capacity - Debit **50 Hz** **n= 2900 min**

Tipo Type	Power kW	Power HP	V230 Single Phase A	V230 Single Phase µF	V400 Three Phase A	l/min	0	150	200	250	300	350	400	425
						l/sec	0	2,50	3,33	4,17	5	5,83	6,67	7,08
						m³/h	0	9	12	15	18	21	24	25,5
95 SX 18/04	1,1	1,5	9,4	40	3		24	21	19	17	15	12	8	6
95 SX 18/05	1,5	2	11,5	50	4		30	26	24	22	19	15	10	8
95 SX 18/08	2,2	3	14,7	75	5,7		48	41	38	35	30	24	16	12
95 SX 18/11	3	4	-	-	7,4	H(m)	65	56	52	47	41	33	22	17
95 SX 18/15	4	5,5	-	-	10		89	77	71	65	56	45	30	23
95 SX 18/20	5,5	7,5	-	-	13,5		119	103	95	86	75	60	40	30
95 SX 18/27	7,5	10	-	-	18		160	138	128	116	101	81	54	41

DIMENSIONI D'INGOMBRO E PESI - OVERALL DIMENSIONS AND WEIGHTS

Type	**A** mm Single Phase V 230	**A** mm Three Phase V 400	**B** mm	**C** mm Single Phase V 230	**C** mm Three Phase V 400	**M** Kg Single Phase	**M** Kg Three Phase	**P** Kg
95 SX 18/04	837	807	445	392	362	12	12	8
95 SX 18/05	940	910	518	422	392	13	13	9
95 SX 18/08	1204	1189	737	467	452	15	15	13
95 SX 18/11	-	1513	956	-	557	-	19	17
95 SX 18/15	-	1845	1248	-	597	-	22	23
95 SX 18/20	-	2311	1613	-	698	-	27	30
95 SX 18/27	-	2942	2124	-	818	-	32	40

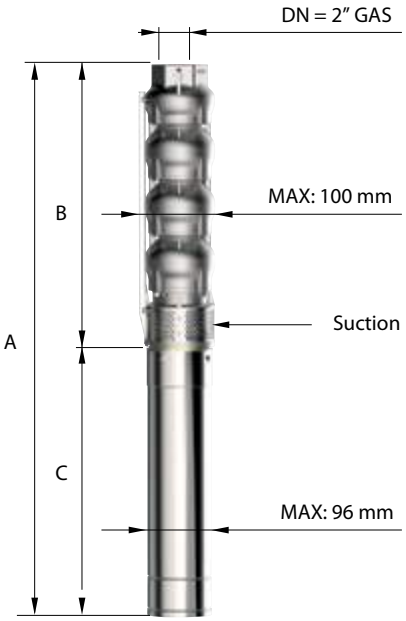

n% = Rendimento della pompa
n% = Rendement de la pompe
n% = Pump efficiency
n% = Rendimiento de la bomba

Max 68%

KW/st = Assorbimento per stadio
KW/st = Absorption par étage
KW/st = Stage absorption
KW/st = Potencia absorbida por etapa

Max 0,273

Tolleranze secondo UNI ISO 9906 livello 3B - Tolerances according to UNI ISO 9906 grade 3B

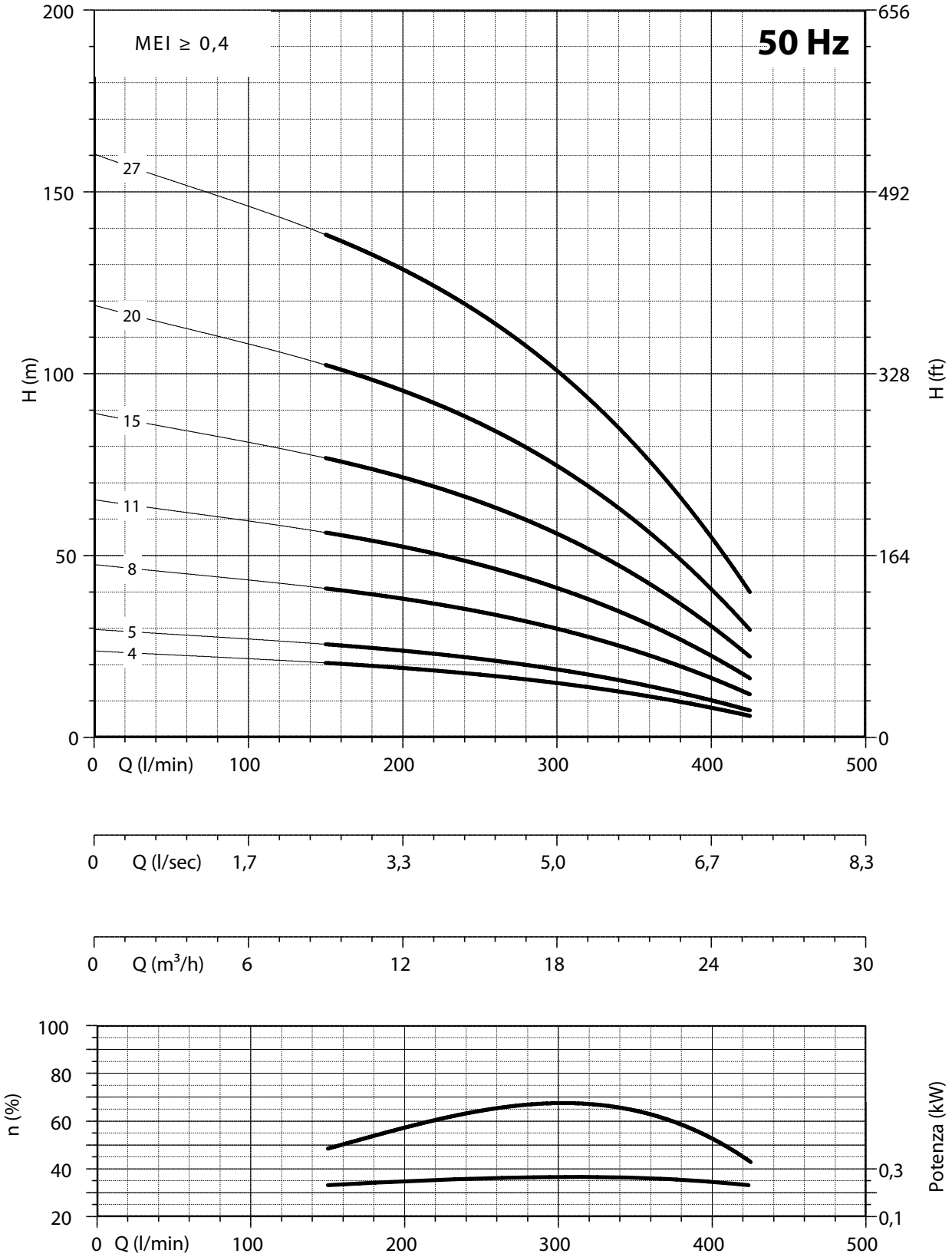

NPSH (m)	25%	50%	75%	100%
95 SX 18	3	3	4	6

Note/notes

PANELLI®

Italian excellence since 1906

4" 95 PR 95 PRX | 50Hz

POMPA SOMMERSA GIRANTE FLOTTANTE

SUBMERSIBLE PUMP FLOATING IMPELLER

4" 95 PR 18 95 PRX18 95 REC 18 95 SX 10, 14, 18 | 50Hz

POMPA SOMMERSA ELEVATA PORTATA

SUBMERSIBLE PUMP HIGH CAPACITY

Design esclusivo Panelli

Panelli exclusive design

RICAMBI
TABELLE MATERIALI

SPARE PARTS
MATERIAL CHARTS

95 PRX

AISI 304

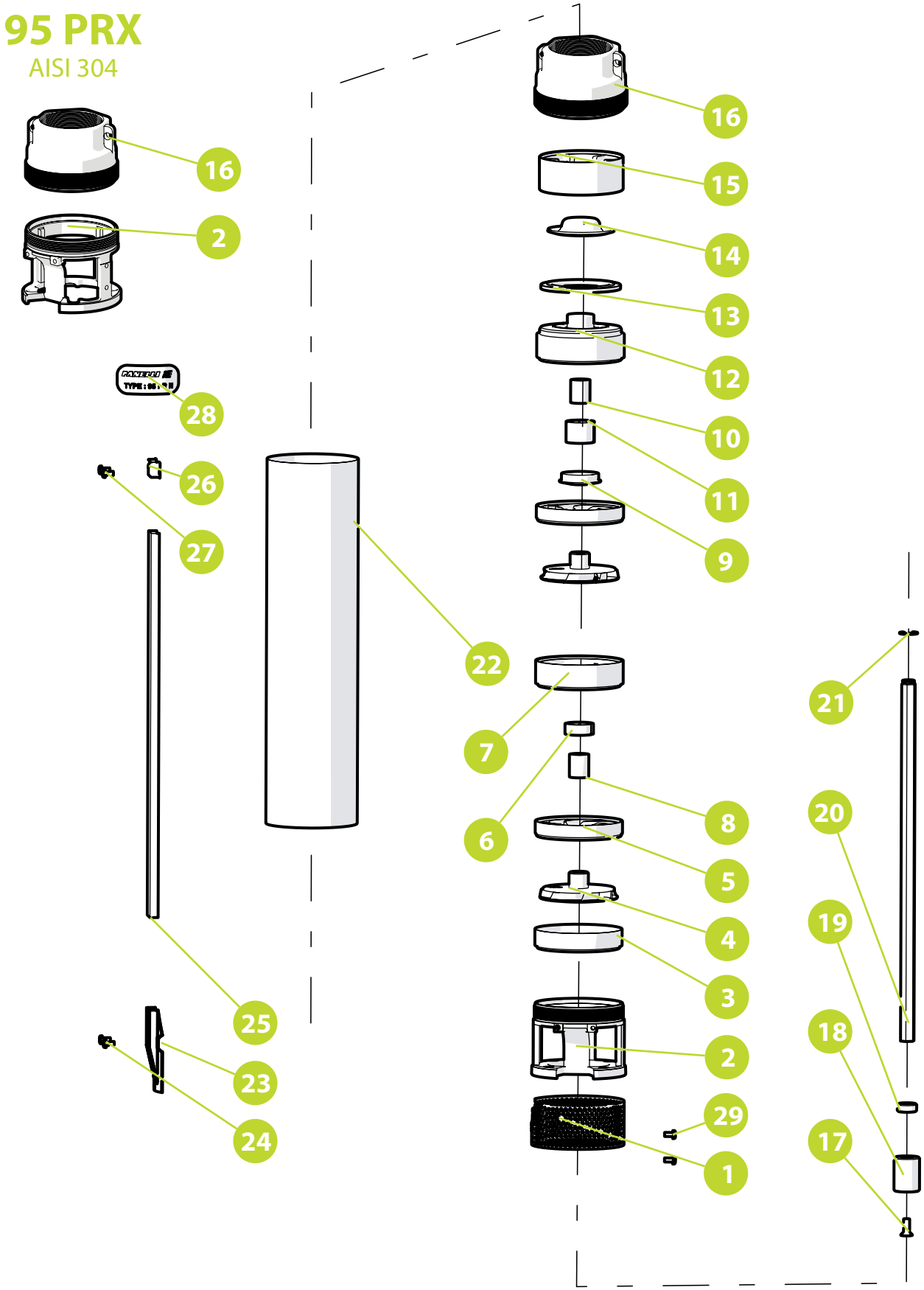

95 PR * **95 PRX** ACCIAIO INOX AISI 304 - AISI 304 - ACIER INOXIDABLE AISI 304 - ACERO INOXYDABLE AISI 304

N. CODE	DESCRIZIONE (italiano)	MATERIALE (italiano)	DESCRIZIONE (english)	MATERIAL (english)
1	SUCCHERUOLA	ACCIAIO INOX AISI 304	SUCTION STRAINER	AISI 304
2 *	GABBIA DI ASPIRAZIONE	OTTONE	SUCTION CAGE	BRASS
3	ELEMENTO INTERMEDIO	ACCIAIO INOX AISI 304	INTERMEDIATE CASING	AISI 304
4	GIRANTE	POLICARBONATO	IMPELLER	POLYCARBONATE
5	DIFFUSORE	NORYL GFN2	DIFFUSEUR	NORYL GFN2
6	BRONZINA SUPPORTO INTERMEDIO	GOMMA	INTERMEDIATE BEARING BUSH	RUBBER NBR
7	SUPPORTO INTERMEDIO	NORYL GFN2	INTERMEDIATE SUPPORT	NORYL GFN2
8	DISTANZIATORE INTERMEDIO	ACCIAIO INOX AISI 304	INTERMEDIATE SPACER	AISI 304
9	PARASABBIA	NORYL GFN2	SAND GUARD	NORYL GFN2
10	DISTANZIATORE SUPPORTO SUPERIORE	ACCIAIO INOX AISI 304	SPACER UPPER SUPPORT	AISI 304
11	BRONZINA SUPPORTO SUPERIORE	GOMMA	UPPER BEARING BUSH	RUBBER NBR
12	SUPPORTO SUPERIORE	NORYL GFN2	UPPER SUPPORT	NORYL GFN2
13	GUARNIZIONE FARFALLA	GOMMA	VALVE GASKET	RUBBER NBR
14	FARFALLA	ACCIAIO INOX AISI 304	CAP VALVE	AISI 304
15	ANELLO RACCORDO MANDATA	NORYL GFN2	RING CONNECTOR DELIVERY BOWL	NORYL GFN2
16 *	MANDATA	OTTONE	DELIVERY BOWL	BRASS
17	VITE M6X12	ACCIAIO INOX AISI 304	SCREW M6X12	AISI 304
18	GIUNTO DI TRAINO FLOTTANTE	ACCIAIO INOX AISI 304	FLOATING JOINT	AISI 304
19	DISTANZIATORE PRIMA GIRANTE	POLICARBONATO	SPACER FIRST IMPELLER	POLYCARBONATE
20	ALBERO POMPA	ACCIAIO INOX AISI 420	PUMP SHAFT	AISI 420
21	SEEGER	ACCIAIO INOX AISI 304	SEEGER	AISI 304
22	CAMICIA	ACCIAIO INOX AISI 304	SLEEVE	AISI 304
23	STAFFETTA INFERIORE	ACCIAIO INOX AISI 304	LOWER FLANGE	AISI 304
24	N. 2 VITI M4 X 10 PER STAFFETTA INF.	ACCIAIO INOX AISI 304	N. 2 SCREWS M4X10 FOR LOWER FLANGE	AISI 304
25	COPRICAVO	ACCIAIO INOX AISI 304	COVER CABLE	AISI 304
26	STAFFETTA SUPERIORE	ACCIAIO INOX AISI 304	UPPER FLANGE	AISI 304
27	N. 2 VITI M4 X 10 PER STAFFETTA SUP.	ACCIAIO INOX AISI 304	N. 2 SCREWS M4X10 FOR UPPER FLANGE	AISI 304
28	ETICHETTA ADESIVA	POLIESTERE	ADHESIVE LABEL	POLYESTER
29	N. 2 VITI M4 X 8 PER SUCCHERUOLA	ACCIAIO INOX AISI 304	N. 2 SCREWS M4X10 SUCTION STRAINER	AISI 304

N. CODE	DESCRIPTION (Français)	MATÉRIEL (Français)	DESCRIPCIÓN (español)	MATERIAL (español)
1	CREPINE	ACIER INOXYDABLE AISI 304	REJILLA	ACERO INOXIDABLE AISI 304
2 *	CAGE D'ASPIRATION	LAITON	CUERPO DE ASPIRACION	LATON
3	ELEMENT INTERMEDIARE	ACIER INOXYDABLE AISI 304	ELEMENTO INTERMEDIO	ACERO INOXIDABLE AISI 304
4	ROUE	TECHNOPOLYMER	IMPULSOR	TECHNOLPOLYMERO
5	DIFFUSEUR	NORYL GFN2	DIFUSOR	NORYL GFN2
6	COUSSINET BEARING BUSH	CAOUTCHOUC	COJINETE SOPORTE INTERMEDIO	GOMA
7	SUPPORT INTERMEDIARE	NORYL GFN2	SOPORTE INTERMEDIO	NORYL GFN2
8	ENTRETOISE INTERMEDIARE	ACIER INOXYDABLE AISI 304	DISTANCIADOR INTERMEDIO	ACERO INOXIDABLE AISI 304
9	PARA SABLE	NORYL GFN2	PROTECTOR ARENA	NORYL GFN2
10	SUPPORT SUPERIEURE SPACER	ACIER INOXYDABLE AISI 304	DISTANCIADOR SOPORTE SUPERIOR	ACERO INOXIDABLE AISI 304
11	COUSSINET SUPPORT SUPERIEURE	CAOUTCHOUC	COJINETE SOPORTE SUPERIOR	GOMA
12	SUPPORT SUPERIEURE	NORYL GFN2	SOPORTE SUPERIOR	NORYL GFN2
13	VALVE GASKET	CAOUTCHOUC	JUNTA DE VALVULA	GOMA
14	PLAT	ACIER INOXYDABLE AISI 304	VALVULA	ACERO INOXIDABLE AISI 304
15	RING CONNECTEUR PLAT	NORYL GFN2	ANILLO CUERPO DE IMPUSLION	NORYL GFN2
16 *	REFOULEMENT	LAITON	CUERPO DE IMPULSION	LATON
17	VIS M6X12	ACIER INOXYDABLE AISI 304	TORNILLO M6X12	ACERO INOXIDABLE AISI 304
18	JOINT FLOTTANT	ACIER INOXYDABLE AISI 304	ACOPLAMIENTO FLOTANTE	ACERO INOXIDABLE AISI 304
19	ENTRETOISE PREMIERE ROUE	TECHNOPOLYMER DISTANCIADOR	PRIMER IMPULSOR	TECHNOLPOLYMERO
20	ARBRE POMPE	ACIER INOXYDABLE AISI 420	EJE DE BOMBA	ACERO INOXIDABLE AISI 420
21	SEEGER	ACIER INOXYDABLE AISI 304	SEEGER	ACERO INOXIDABLE AISI 304
22	CHEMISE	ACIER INOXYDABLE AISI 304	CAMISA	ACERO INOXIDABLE AISI 304
23	BRIDE INFERIEURE	ACIER INOXYDABLE AISI 304	GRAPA INFERIOR	ACERO INOXIDABLE AISI 304
24	N. 2 VIS POUR BRIDE INFERIEURE	ACIER INOXYDABLE AISI 304	N. 2 TORNILLOS GRAPA INFERIOR	ACERO INOXIDABLE AISI 304
25	PROTECTION CABLE	ACIER INOXYDABLE AISI 304	PARACABLE	ACERO INOXIDABLE AISI 304
26	BRIDE SUPERIEURE	ACIER INOXYDABLE AISI 304	GRAPA SUPERIOR	ACERO INOXIDABLE AISI 304
27	N. 2 VIS POUR BRIDE SUPERIEURE	ACIER INOXYDABLE AISI 304	N. 2 TORNILLOS GRAPA SUPERIOR	ACERO INOXIDABLE AISI 304
28	ADHESIVE ÉTIQUETTE	PLASTIQUE	ETIQUETA	PLASTICO
29	N.2 VIS POUR CREPINE	ACIER INOXYDABLE AISI 304	N. 2 TORNILLOS REJILLA	ACERO INOXIDABLE AISI 304

95 PRX 18

AISI 304

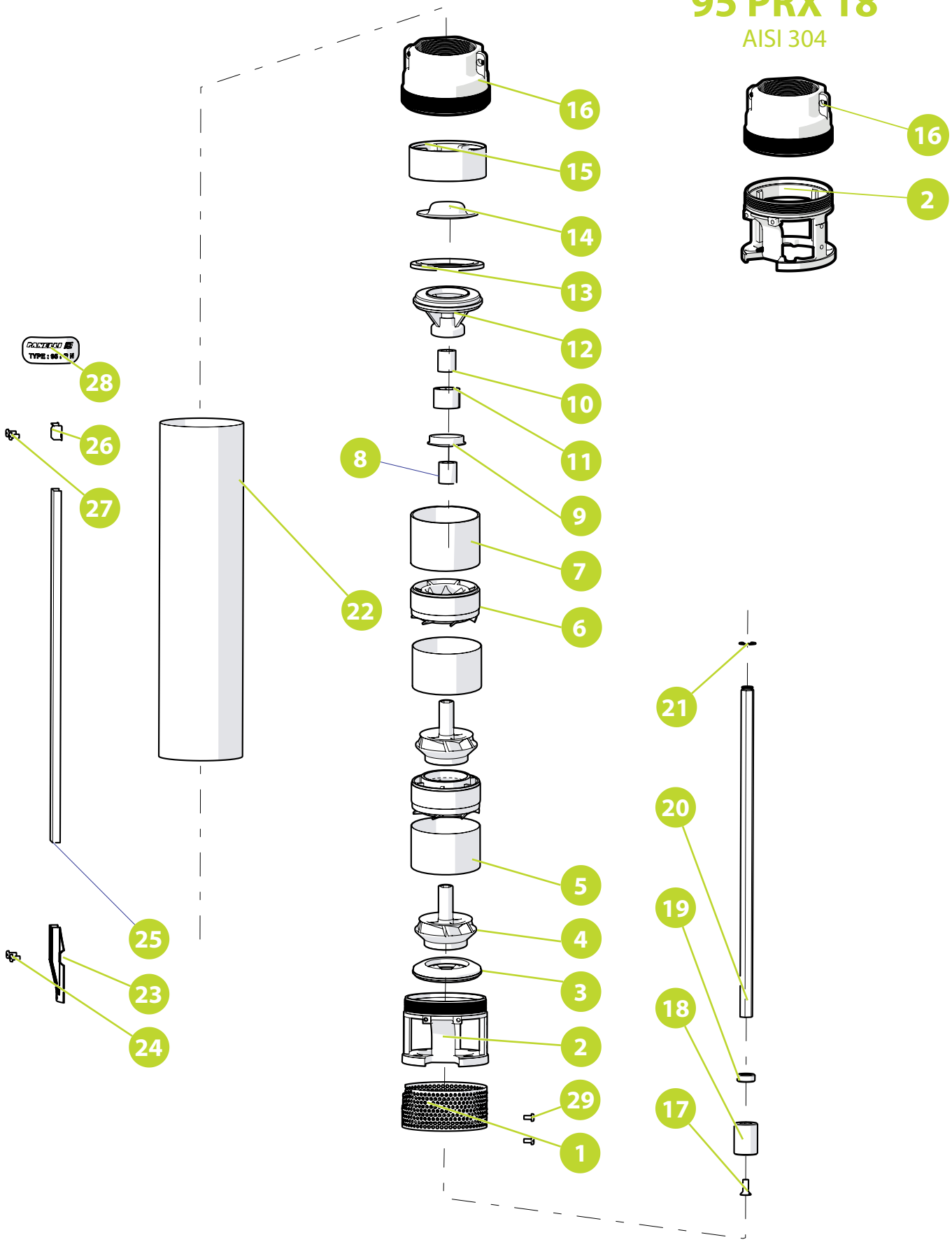

95 PR18 ***95 PRX18 ACCIAIO INOX AISI 304 - AISI 304 - ACIER INOXIDABLE AISI 304 - ACERO INOXYDABLE AISI 304

N. CODE	DESCRIZIONE (italiano)	MATERIALE (italiano)	DESCRIZIONE (english)	MATERIAL (english)
1	SUCCHERUOLA	ACCIAIO INOX AISI 304	SUCTION STRAINER	AISI 304
2 *	GABBIA DI ASPIRAZIONE	OTTONE	SUCTION CAGE	BRASS
3	DISCO RACCORDO GABBIA	NORYL + ACCIAIO	DISC CONNECTION CAGE	NORYL GFN2 + AISI 304
4	GIRANTE	POLICARBONATO	IMPELLER	POLYCARBONATE
5	ELEMENTO INTERMEDIO	ACCIAIO INOX AISI 304	INTERMEDIATE CASING	AISI 304
6	DIFFUSORE	NORYL + ACCIAIO	DIFFUSEUR	NORYL GFN2 +AISI 304
7	ANELLO RACCORDO SUPPORTO SUP.	NORYL	UPPER SUPPORT CONNECTION RING	NORYL GFN2
8	DISTANZIATORE	POLICARBONATO	SPACER	POLYCARBONATE
9	PARASABBIA	NORYL	SAND GUARD	NORYL GFN2
10	DISTANZIATORE SUPPORTO SUPERIORE	ACCIAIO INOX AISI 304	SPACER UPPER SUPPORT	AISI 304
11	BRONZINA SUPPORTO SUPERIORE	GOMMA	UPPER BEARING BUSH	RUBBER NBR
12	SUPPORTO SUPERIORE	NORYL	UPPER SUPPORT	NORYL GFN2
13	GUARNIZIONE FARFALLA	GOMMA	VALVE GASKET	RUBBER NBR
14	FARFALLA	ACCIAIO INOX AISI 304	CAP VALVE	AISI 304
15	ANELLO RACCORDO MANDATA	NORYL	RING CONNECTOR DELIVERY BOWL	NORYL GFN2
16 *	MANDATA	OTTONE	DELIVERY BOWL	BRASS
17	VITE M6X12	ACCIAIO INOX AISI 304	SCREW M6X12	AISI 304
18	GIUNTO DI TRAINO FLOTTANTE	ACCIAIO INOX AISI 304	FLOATING JOINT	AISI 304
19	DISTANZIATORE PRIMA GIRANTE	POLICARBONATO	SPACER FIRST IMPELLER	POLYCARBONATE
20	ALBERO POMPA	ACCIAIO INOX AISI 420	PUMP SHAFT	AISI 420
21	SEEGER	ACCIAIO INOX AISI 304	SEEGER	AISI 304
22	CAMICIA	ACCIAIO INOX AISI 304	SLEEVE	AISI 304
23	STAFFETTA INFERIORE	ACCIAIO INOX AISI 304	LOWER FLANGE	AISI 304
24	N. 2 VITI M4 X 10 PER STAFFETTA INF.	ACCIAIO INOX AISI 304	N. 2 SCREW M4X10 FOR LOWER FLANGE	AISI 304
25	COPRICAVO	ACCIAIO INOX AISI 304	COVER CABLE	AISI 304
26	STAFFETTA SUPERIORE	ACCIAIO INOX AISI 304	UPPER FLANGE	AISI 304
27	N.2 VITI M4 X 10 PER STAFFETTA SUP.	ACCIAIO INOX AISI 304	N.2 SCREWS M4X10 FOR UPPER FLANGE	AISI 304
28	ETICHETTA ADESIVA	POLIESTERE	ADHESIVE LABEL	POLYESTER
29	N. 2 VITI M4 X 8 PER SUCCHERUOLA	ACCIAIO INOX AISI 304	N. 2 SCREWS M4X10 SUCTION STRAINER	AISI 304

N. CODE	DESCRIPTION (Français)	MATÉRIEL (Français)	DESCRIPCIÓN (español)	MATERIAL (español)
1	CREPINE	ACIER INOXYDABLE AISI 304	REJILLA	ACERO INOXIDABLE AISI 304
2 *	CAGE D'ASPIRATION	LAITON	CUERPO DE ASPIRACION	LATON
3	DISQUE DE RACCORD ASPIRATION	NORYL + ACCIER	ANILLO ACOPLAMIENTO	NORYL + ACERO
4	ROUE	TECHOPOLYMER	IMPULSOR	TECHOPOLYMERO
5	ELEMENT INTERMEDIARE	ACIER INOXYDABLE AISI 304	ELEMENTO INTERMEDIO	ACERO INOXIDABLE AISI 304
6	DIFFUSEUR	NORYL + ACCIER	DIFUSOR	NORYL + ACERO
7	BAGUE DE RCCORD SUPPORT SUP.	NORYL	ANILLO ACOPLAM. SOPORTE SUP.	NORYL
8	ENTRETOISE	TECHOPOLYMER	DISTANCIADOR	TECHOPOLYMERO
9	PARA SABLE	NORYL	PROTECTOR ARENA	NORYL
10	SUPPORT SUPERIEURE SPACER	ACIER INOXYDABLE AISI 304	DISTANCIADOR SOPORTE SUPERIOR	ACERO INOXIDABLE AISI 304
11	COUSSINET SUPPORT SUPERIEURE	CAOUTCHOUC	COJINETE SOPORTE SUPERIOR	GOMA
12	SUPPORT SUPERIEURE	NORYL	SOPORTE SUPERIOR	NORYL
13	VALVE GASKET	CAOUTCHOUC	JUNTA DE VALVULA	GOMA
14	PLAT	ACIER INOXYDABLE AISI 304	VALVULA	ACERO INOXIDABLE AISI 304
15	RING CONNECTEUR PLAT	NORYL	ANILLO ACOPLAMIENTO IMPULSION	NORYL
16 *	REFOULEMENT	LAITON	CUERPO DE IMPULSION	LATON
17	VIS M6X12	ACIER INOXYDABLE AISI 304	TORNILLO M6X12	ACERO INOXIDABLE AISI 304
18	JOINT FLOTTANT	ACIER INOXYDABLE AISI 304	ACOPLAMIENTO FLOTANTE	ACERO INOXIDABLE AISI 304
19	ENTRETOISE PREMIERE ROUE	POLICARBONATO	DISTANCIADOR PRIMER IMPULSOR	POLICARBONATO
20	ARBRE POMPE	ACIER INOXYDABLE AISI 420	EJE DE BOMBA	ACERO INOXIDABLE AISI 420
21	SEEGER	ACIER INOXYDABLE AISI 304	SEEGER	ACERO INOXIDABLE AISI 304
22	CHEMISE	ACIER INOXYDABLE AISI 304	CAMISA	ACERO INOXIDABLE AISI 304
23	BRIDE INFERIEURE	ACIER INOXYDABLE AISI 304	GRAPA INFERIOR	ACERO INOXIDABLE AISI 304
24	N. 2 VIS POUR BRIDE INFERIEURE	ACIER INOXYDABLE AISI 304	N. 2 TORNILLOS GRAPA INFERIOR	ACERO INOXIDABLE AISI 304
25	PROTECTION CABLE	ACIER INOXYDABLE AISI 304	PARACABLE	ACERO INOXIDABLE AISI 304
26	BRIDE SUPERIEURE	ACIER INOXYDABLE AISI 304	GRAPA SUPERIOR	ACERO INOXIDABLE AISI 304
27	N. 2 VIS POUR BRIDE SUPERIEURE	ACIER INOXYDABLE AISI 304	N. 2 TORNILLOS GRAPA SUPERIOR	ACERO INOXIDABLE AISI 304
28	ADHESIVE ÉTIQUETTE	PLASTIQUE	ETIQUETA	PLASTICO
29	N. 2 VIS POUR CREPINE	ACIER INOXYDABLE AISI 304	N. 2 TORNILLOS REJILLA	ACERO INOXIDABLE AISI 304

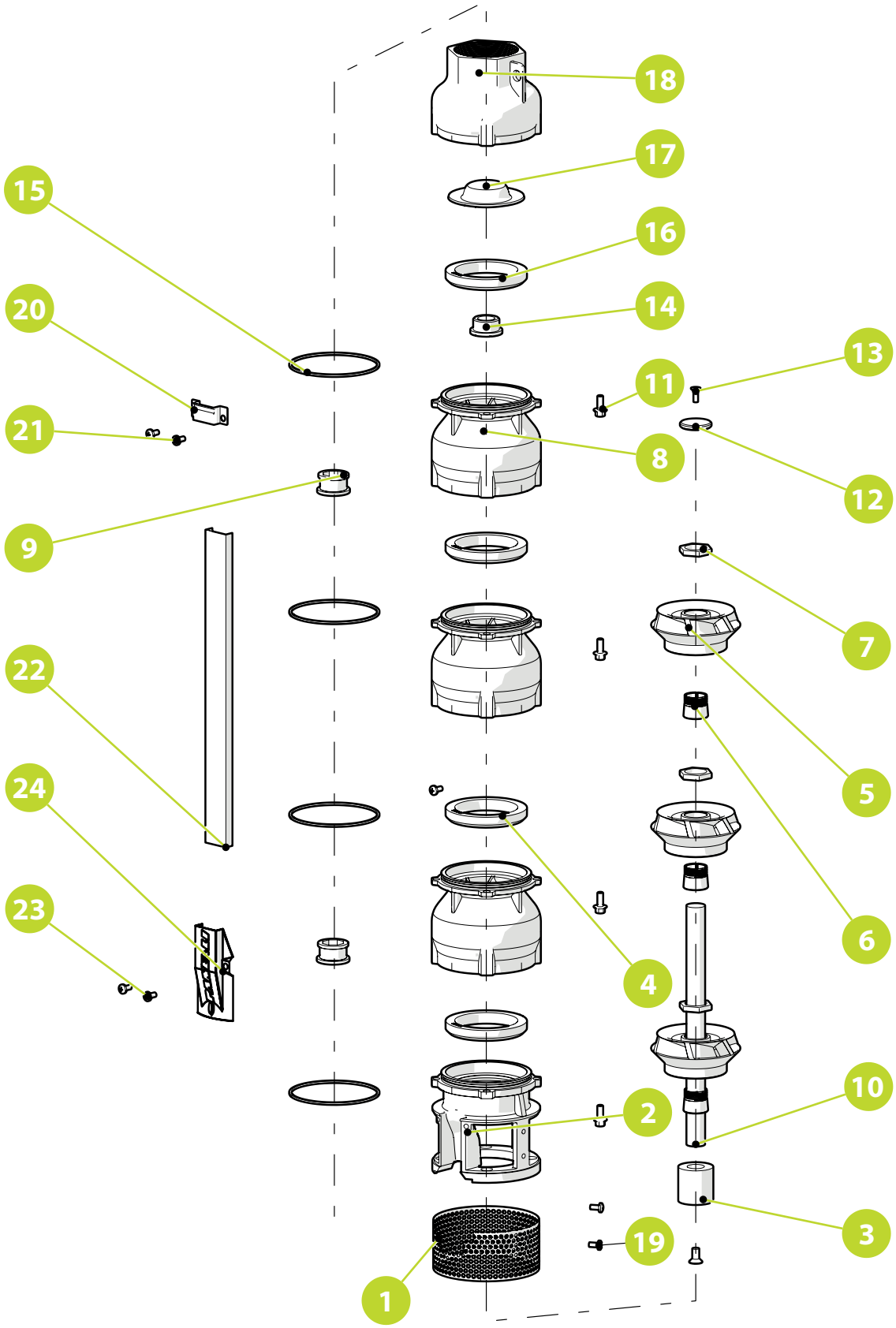
18
17
16
14
15
20
13
11
21
8
12
9
7
22
5
24
6
23
4
10
2
3
19
1

95 SX 10, 14, 18 *95 REC18 GHISA G25 - CAST IRON G25 - FONTE G25 - HIERRO FUNDIDO G25

N. CODE	DESCRIZIONE (italiano)	MATERIALE (italiano)	DESCRIZIONE (english)	MATERIAL (english)
1	SUCCHERUOLA	ACCIAIO INOX AISI 304	SUCTION STRAINER	AISI 304
2 *	GABBIA DI ASPIRAZIONE	ACCIAIO INOX AISI 304	SUCTION CAGE	AISI 304
3	GIUNTO	ACCIAIO INOX AISI 304	JOINT	AISI 304
4	ANELLO USURA	GOMMA	USURY RING	NBR
5 *	GIRANTE	ACCIAIO INOX AISI 304	IMPELLER	AISI 304
6	CONO	ACCIAIO INOX AISI 304	CONE	AISI 304
7	GHIERA	ACCIAIO INOX AISI 304	HEXAGONAL RING	AISI 304
8 *	DIFFUSORE	ACCIAIO INOX AISI 304	DIFFUSEUR	AISI 304
9	BRONZINA	GOMMA	BEARING BUSH	NBR
10	ALBERO POMPA	ACCIAIO INOX AISI 304	PUMP SHAFT	AISI 304
11	N. 4 VITI PER DIFFUSORE	ACCIAIO INOX AISI 304	N.4 SCREW FOR DIFFUSEUR	AISI 304
12	DISCO ACCIAIO	ACCIAIO INOX AISI 304	RING	AISI 304
13	VITE DISCO ACCIAIO	ACCIAIO INOX AISI 304	SCREW FOR DISK	AISI 304
14	CONTROSOSPENSIONE	PTFE + 25% CARBONE	COUNTERTHRUST	PTFE + 25 CARBON
15	O-RING	GOMMA	O-RING	NBR
16	GUARNIZIONE FARFALLA	GOMMA	GASKET VALVE	NBR
17	FARFALLA	ACCIAIO INOX AISI 304	CAP VALVE	AISI 304
18 *	MANDATA	ACCIAIO INOX AISI 304	DELIVERY BOWL	AISI 304
19	N. 2 VITI PER SUCCHERUOLA	ACCIAIO INOX AISI 304	N. 2 SCREW FOR SUCTION STRAINER	AISI 304
20	STAFFETTA SUPERIORE	ACCIAIO INOX AISI 304	UPPER FLANGE	AISI 304
21	N. 2 VITI STAFFETTA SUPERIORE	ACCIAIO INOX AISI 304	N. 2 SCREW FOR UPPER FLANGE	AISI 304
22	COPRICAVO	ACCIAIO INOX AISI 304	COVER CABLE	AISI 304
23	N. 2 VITI STAFFETTA INFERIORE	ACCIAIO INOX AISI 304	N. 2 SCREW FOR LOWER FLANGE	AISI 304
24	STAFFETTA INFERIORE	ACCIAIO INOX AISI 304	LOWER FLANGE	AISI 304

N. CODE	DESCRIPTION (Français)	MATÉRIEL (Français)	DESCRIPCIÓN (español)	MATERIAL (español)
1	CREPINE	ACIER INOXYDABLE AISI 304	REJILLA	ACERO INOXIDABLE AISI 304
2 *	CAGE D'ASPIRATION	ACIER INOXYDABLE AISI 304	CUERPO DE ASPIRACION	ACERO INOXIDABLE AISI 304
3	JOINT	ACIER INOXYDABLE AISI 304	ACOPLAMIENTO	ACERO INOXIDABLE AISI 304
4	BAGUE D'USURE	CAOUTCHOUC	ANILLO DE DESGASTE	GOMA
5 *	ROUE	ACIER INOXYDABLE AISI 304	IMPULSOR	ACERO INOXIDABLE AISI 304
6	CONE	ACIER INOXYDABLE AISI 304	CONO	ACERO INOXIDABLE AISI 304
7	BAGUE	ACIER INOXYDABLE AISI 304	ANILLO HEXAGONAL	ACERO INOXIDABLE AISI 304
8 *	DIFFUSEUR	ACIER INOXYDABLE AISI 304	DIFUSOR	ACERO INOXIDABLE AISI 304
9	COUSSINET	CAOUTCHOUC	COJINETE	GOMA
10	ABRE POMPE	ACIER INOXYDABLE AISI 304	EJE DE BOMBA	ACERO INOXIDABLE AISI 304
11	N. 4 VIS POUR DIFFUSEUR	ACIER INOXYDABLE AISI 304	N 4.TORNILLOS DIFUSOR	ACERO INOXIDABLE AISI 304
12	RING	ACIER INOXYDABLE AISI 304	ANILLO EN ACERO	ACERO INOXIDABLE AISI 304
13	VIS RING	ACIER INOXYDABLE AISI 304	TORNILLO POR ANILLO EN ACERO	ACERO INOXIDABLE AISI 304
14	CONTRESUSPENSION	PTFE + 25% GRAPHITE	CONTRA-SUSPENCION	PTFE + 25% GRAPHITE
15	O-RING	CAOUTCHOUC	ANILLO TOROIDAL	GOMA
16	GASKET VALVE	CAOUTCHOUC	JUNTA DE VALVULA	GOMA
17	PLAT	ACIER INOXYDABLE AISI 304	VALVULA	ACERO INOXIDABLE AISI 304
18 *	REFOULEMENT	ACIER INOXYDABLE AISI 304	CUERPO DE IMPULSION	ACERO INOXIDABLE AISI 304
19	N. 2 VIS POUR CREPINE	ACIER INOXYDABLE AISI 304	N. 2 TORNILLOS REJILLA	ACERO INOXIDABLE AISI 304
20	BRIDE SUPERIEURE	ACIER INOXYDABLE AISI 304	GRAPA SUPERIOR	ACERO INOXIDABLE AISI 304
21	N. 2 VIS POUR BRIDE SUPERIEURE	ACIER INOXYDABLE AISI 304	N.2 TORNILLOS GRAPA SUPERIOR	ACERO INOXIDABLE AISI 304
22	PROTECTOR CABLE	ACIER INOXYDABLE AISI 304	PARACABLE	ACERO INOXIDABLE AISI 304
23	N.2 VIS POUR BRIDE INFERIEURE	ACIER INOXYDABLE AISI 304	N.2 TORNILLOS GRAPA INFERIOR	ACERO INOXIDABLE AISI 304
24	BRIDE INFERIEURE	ACIER INOXYDABLE AISI 304	GRAPA INFERIOR	ACERO INOXIDABLE AISI 304

PANELLI®

Italian excellence since 1906

PANELLI®
Italian excellence since 1906

95 MB | 4”

POMPA SOMMERSA MONOBLOCCO
MONOBLOCK SUBMERSIBLE PUMP

- Elevato rendimento
  High efficiency
- Risparmio energetico
  Energy savings
- Pronta per l’installazione
  Ready-to-install

CAMPO DELLE PRESTAZIONI

- Portata fino a **200 l/min** (12 m³/h)
- Prevalenza fino a **140 m**

UTILIZZI E INSTALLAZIONI

Sono consigliate per l'approvvigionamento da pozzi d'acqua pulita anche in presenza di sabbia (fino a **200 g/m³**). Per l'elevato rendimento, l'affidabilità e la facilità di installazione sono consigliate per l'utilizzo nel settore domestico, civile e agricolo, per la distribuzione automatica dell'acqua in accoppiamento ad autoclavi, per l'irrigazione, ecc.

LIMITI D'IMPIEGO

- Temperatura del liquido fino a **+35 °C**
- Contenuto di sabbia massimo **200 g/m³**
- Profondità d'impiego fino a **100 m** sotto il livello dell'acqua (con cavo di alimentazione di lunghezza adeguata)
- Funzionamento in verticale ed orizzontale
- Avviamenti/ora: **20** ad intervalli regolari

ESECUZIONI A RICHIESTA

- Cavo di alimentazione da **30 metri**
- Altre tensioni o frequenza a 60 Hz

PERFORMANCE RANGE

- *Flow rate up to **200 l/min** (12 m³/h)*
- *Head up to **140 mm***

USES AND INSTALLATIONS

*They are recommended for supplying clean water from wells even in the presence of sand (up to **200 g/m³**). Due to their high efficiency, reliability and ease of installation they are recommended for use in the domestic, civil and agricultural sectors, for automatic water distribution in conjunction with autoclaves, for irrigation, etc.*

LIMITS OF USE

- *Liquid temperature up to **+35 °C***
- *Sand content max. **200 g/m³***
- *Depth of use up to **100 m** below water level (with appropriate length of power cable)*
- *Vertical and horizontal operation*
- *Starts/hour: **20** at regular intervals*

POSSIBLE ON REQUEST

- ***30 m** power cable*
- *Other voltages or frequency at 60 Hz*

Elettropompa sommersa in acciaio inox pronta da installare completa di condensatore e salvamotore termico incorporati nel motore

Queste idrauliche presentano un indice di efficienza minima (MEI) che supera ampiamente i requisiti ErP

Rendimento al vertice per questo tipo di elettropompe

Cavo di alimentazione da 20 m

Ready-to-install stainless steel submersible electric pump complete with capacitor and thermal motor protector incorporated in the motor

These hydraulics have a minimum efficiency index (MEI) that far exceeds ErP requirements

Top efficiency for this type of electric pump

20 m power cable

CARATTERISTICHE IDRAULICHE - HYDRAULIC PERFORMANCES Q= Portata - Capacity - Debit **50 Hz** **n= 2900 min**

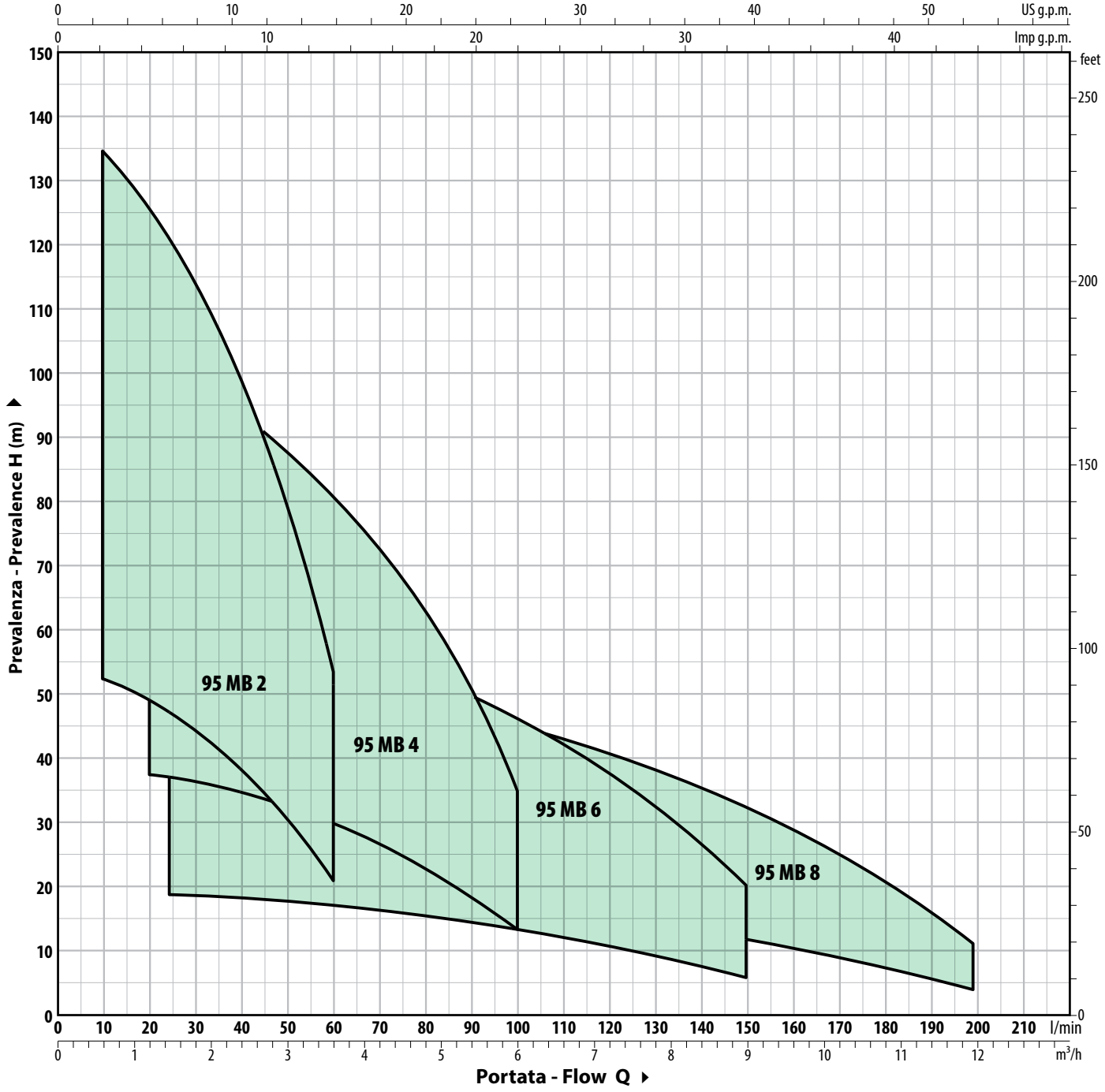

CARATTERISTICHE IDRAULICHE - HYDRAULIC PERFORMANCES

50 Hz n= 2900 min

95 MB 2

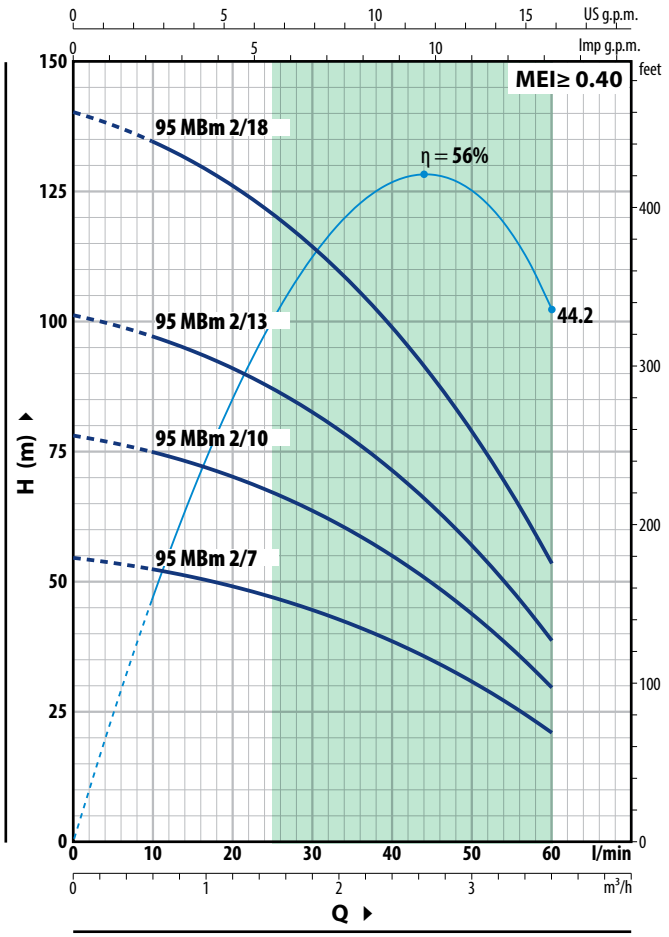

95 MB 4

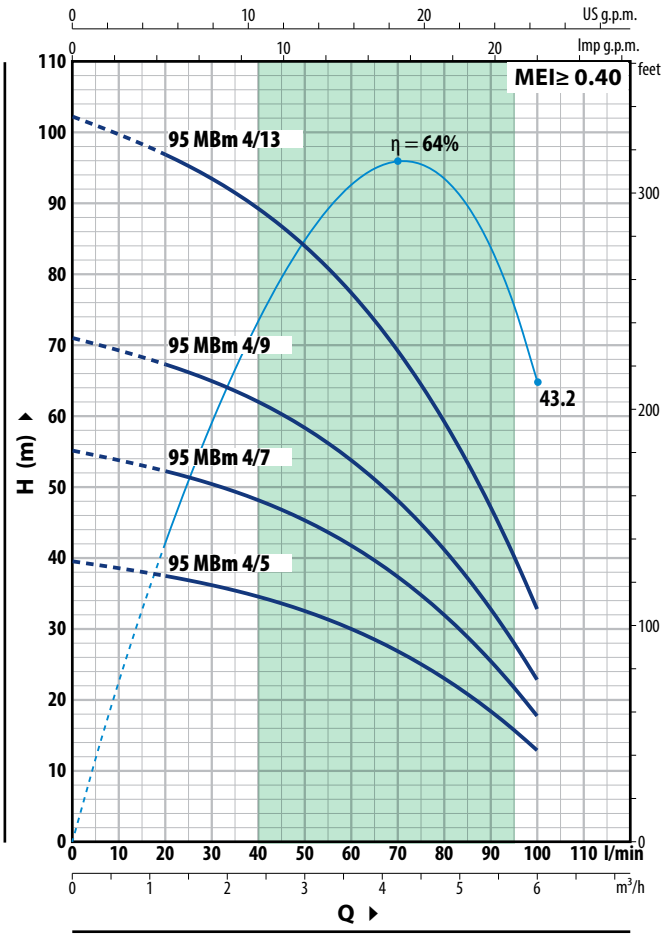

95 MB 2

TIPO - TYPE Single-phase	POWER (P2) kW	HP	Q m³/h / l/min	0 / 0	0.6 / 10	1.2 / 20	1.8 / 30	2.4 / 40	3 / 50	3.6 / 60
95 MBm 2/7	0.37	0.50	H (m)	54.5	52.5	49	44.5	38.5	30.5	21
95 MBm 2/10	0.55	0.75		78	75	70	63.5	55	44	29.5
95 MBm 2/13	0.75	1		101	97	91	83	71	57	38.5
95 MBm 2/18	1.1	1.5		140	135	126	114	99	79	53.5

95 MB 4

TIPO - TYPE Single-phase	POWER (P2) kW	HP	Q m³/h / l/min	0 / 0	1.2 / 20	1.5 / 25	2.4 / 40	3.6 / 60	4.5 / 75	6 / 100
95 MBm 4/5	0.37	0.50	H (m)	39.5	37.5	36.5	34.5	30	24.8	12.5
95 MBm 4/7	0.55	0.75		55	52	51.5	48	41.5	34.5	17.5
95 MBm 4/9	0.75	1		71	67	66	62	53.5	44.5	22.5
95 MBm 4/13	1.1	1.5		102	97	95	89	77	64.5	32.5

Tolleranza delle curve di prestazione secondo EN ISO 9906 Grado 3B.

CARATTERISTICHE IDRAULICHE - HYDRAULIC PERFORMANCES **50 Hz n= 2900 min**

95 MB 6

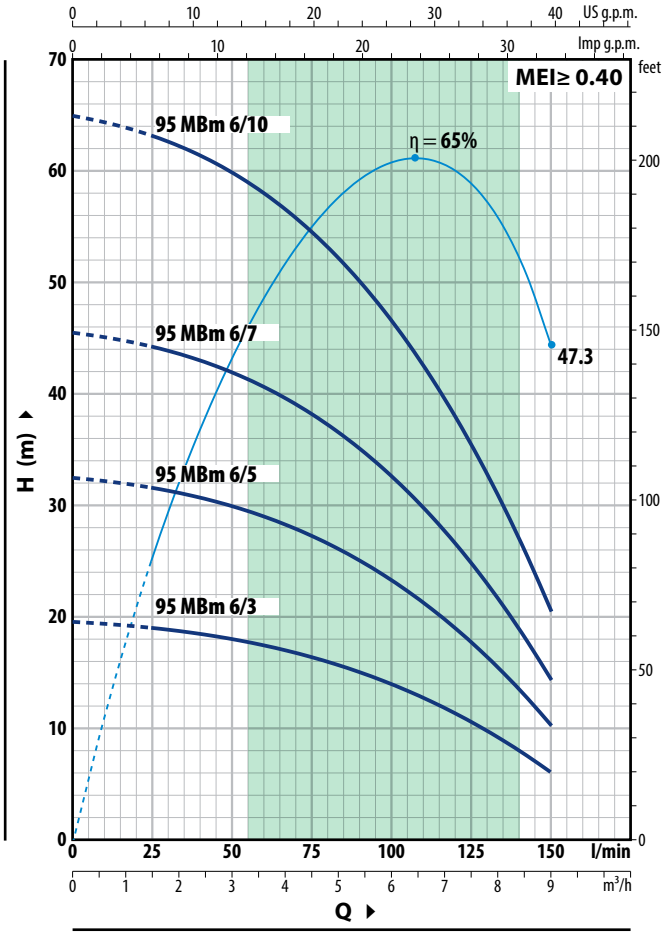

95 MB 8

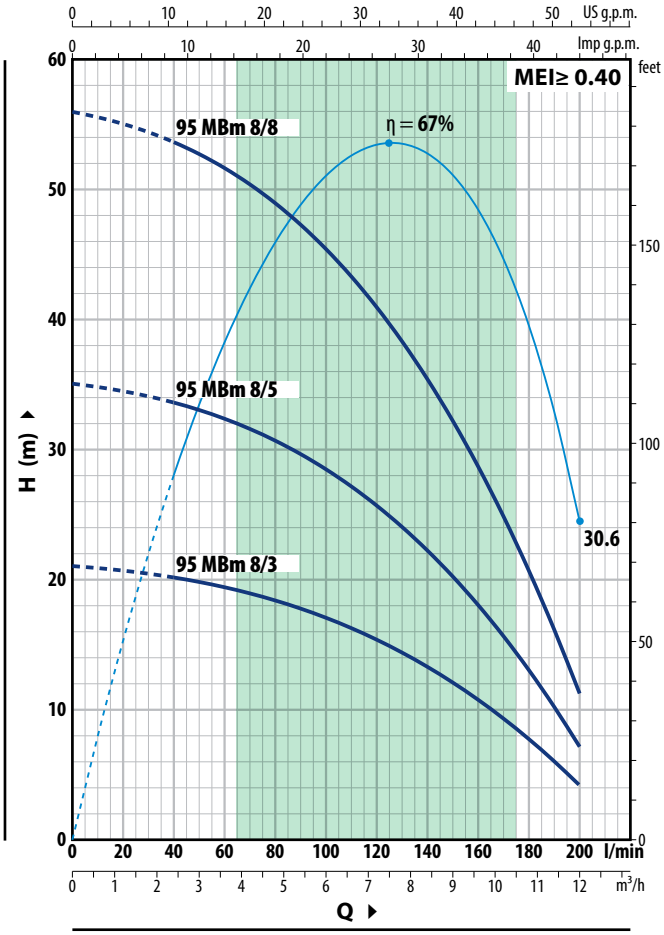

95 MB 6

TIPO - TYPE Single-phase	POWER (P2) kW	POWER (P2) HP	Q m³/h / l/min	0 / 0	1.5 / 25	2.4 / 40	3.6 / 60	4.5 / 75	6.0 / 100	7.5 / 125	9.0 / 150
95 MBm 6/3	0.37	0.50	H (m)	19.5	19	18.4	17.4	16.4	14	10.6	6
95 MBm 6/5	0.55	0.75		32.5	31.5	30.5	29	27.5	23.3	17.7	10
95 MBm 6/7	0.75	1		45.5	44	43	40.5	38	32.5	24.8	14.5
95 MBm 6/10	1.1	1.5		65	63	61.5	58	54.5	46.5	35.5	20.5

95 MB 8

TIPO - TYPE Single-phase	POWER (P2) kW	POWER (P2) HP	Q m³/h / l/min	0 / 0	2.4 / 40	3.6 / 60	4.5 / 75	6.0 / 100	7.5 / 125	9.0 / 150	10.5 / 175	12 / 200
95 MBm 8/3	0.55	0.75	H (m)	21	20	19.4	18.7	17.1	14.9	12.1	8.6	4
95 MBm 8/5	0.75	1		35	33.5	32.5	31	28.5	24.8	20.2	14.3	7
95 MBm 8/8	1.1	1.5		56	53.5	51.5	50	45.5	39.5	32.5	22.9	11.5

Tolleranza delle curve di prestazione secondo EN ISO 9906 Grado 3B.

CARATTERISTICHE COSTRUTTIVE - CONSTRUCTION FEATURES

1	**Corpo di mandata e camicia pompa** *Delivery body and casing*	**AISI 304** con filettatura secondo ISO 228/1 *AISI 304 with thread according to ISO 228/1*
2	**Cuscinetto pompa** *Bearing*	EPDM
3	**Giranti** *Impellers*	Delrin®
4	**Diffusori** *Diffusers*	Noryl™
5	**Scatole porta stadio** *Stadium boxes*	**AISI 304**
6	**Albero pompa** *Pump shaft*	**AISI 304**
7	**Copricavo** *Cable cover*	**AISI 304**
8	**Filtro** *Filter*	**AISI 304**
9	**Lanterna di accoppiamento** *Coupling lantern*	**Tecnopolimero e ottone** *Technopolymer and brass*
10	**Albero motore** *Motor shaft*	**AISI 431**
11	**Camicia motore** *Motor sleeve*	**AISI 304**
12	**Tenuta meccanica** *Mechanical seal*	

Tenuta - *Seal*	Albero - *Shaft*	Materiali - *Materials*
ST1-16	Ø 16 mm	Ceramica / Grafite / NBR - *Ceramic / Graphite*

13	**Condensatore** *Capacitor*	

14 **Motore elettrico** - *Electric motor*

- Sommerso appositamente dimensionato, adatto per servizio continuo, in bagno d'olio riavvolgibile (olio atossico per uso alimentare)
- Monofase 220-230 V - 50 Hz
- Condensatore incorporato nel motore
- Salvamotore termico incorporato nell'avvolgimento
- Servizio continuo S1
- Isolamento: classe F
- Protezione: IP X8

- *Specially dimensioned submersible, suitable for continuous duty, in rewindable oil bath (non-toxic oil for food use)*
- *Single-phase 220-230 V - 50 Hz*
- *Capacitor included*
- *Thermal motor protection incorporated in the winding*
- *Continuous duty S1*
- *Insulation: class F*
- *Protection: IP X8*

15 **Membrana di compensazione** - *Compensation membrane*

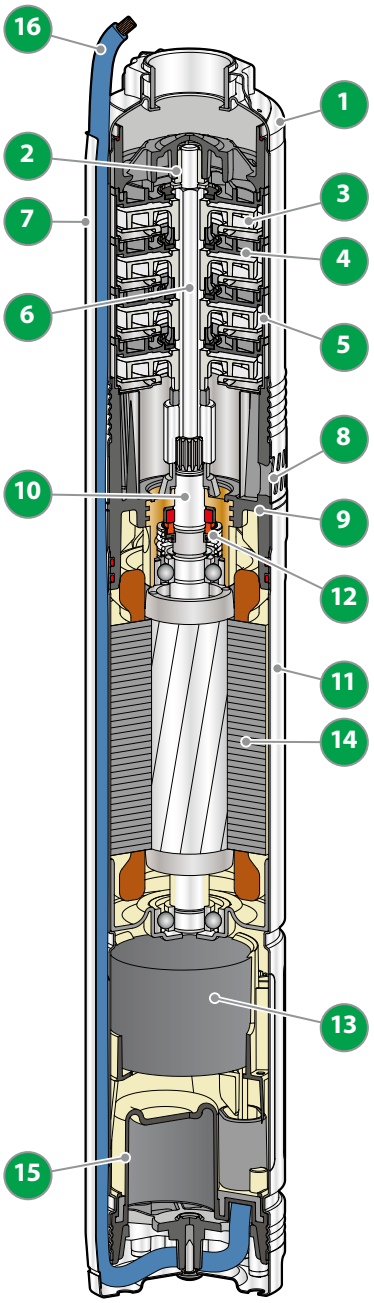

16 **Cavo di alimentazione** - *Power cable*

➠ DRINCABLE® HRC
approvato per impiego in acqua potabile dall'ente "ACS"
secondo XP P 41-250, approvazione n. 18 MAT NY 156

approved for use in drinking water by the "ACS" authority according to XP P 41-250, approval no. 18 MAT NY 156

Lunghezza standard **20 metri** - *Standard length **20 m***

DIMENSIONI E PESI - DIMENSIONS AND WEIGHTS

TIPO - TYPE	PORT	DIM mm			kg
Single-phase	**DN**	N° STADI	Ø	h	1~
95 MBm 2/7		**7**		**617**	**11.4**
95 MBm 2/10		**10**		**677**	**12.3**
95 MBm 2/13		**13**		**757**	**13.9**
95 MBm 2/18		**18**		**907**	**17.0**
95 MBm 4/5		**5**		**602**	**11.5**
95 MBm 4/7		**7**		**652**	**12.1**
95 MBm 4/9		**9**		**722**	**13.3**
95 MBm 4/13	**1¼"**	**13**	**100**	**872**	**16.4**
95 MBm 6/3		**3**		**572**	**11.4**
95 MBm 6/5		**5**		**635**	**12.0**
95 MBm 6/7		**7**		**718**	**13.2**
95 MBm 6/10		**10**		**862**	**16.4**
95 MBm 8/3		**3**		**572**	**12.0**
95 MBm 8/5		**5**		**655**	**12.6**
95 MBm 8/8		**8**		**799**	**15.8**

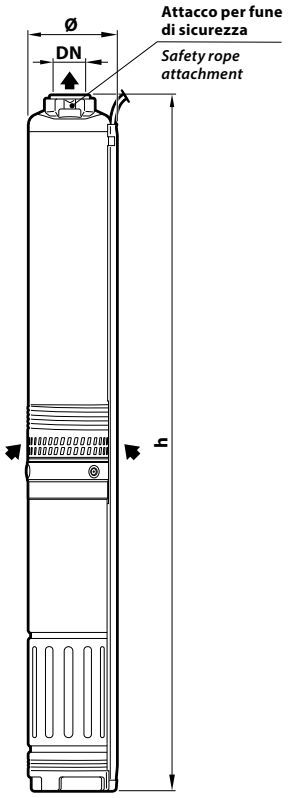

ASSORBIMENTI - ABSORPTION

TIPO - TYPE	TENSIONE - VOLTAGE
Single-phase	**230 V**
95 MBm – 0.37 kW	3.5 A
95 MBm – 0.55 kW	4.4 A
95 MBm – 0.75 kW	6.1 A
95 MBm – 1.1 kW	8.0 A

Installazione tipica - typical installation

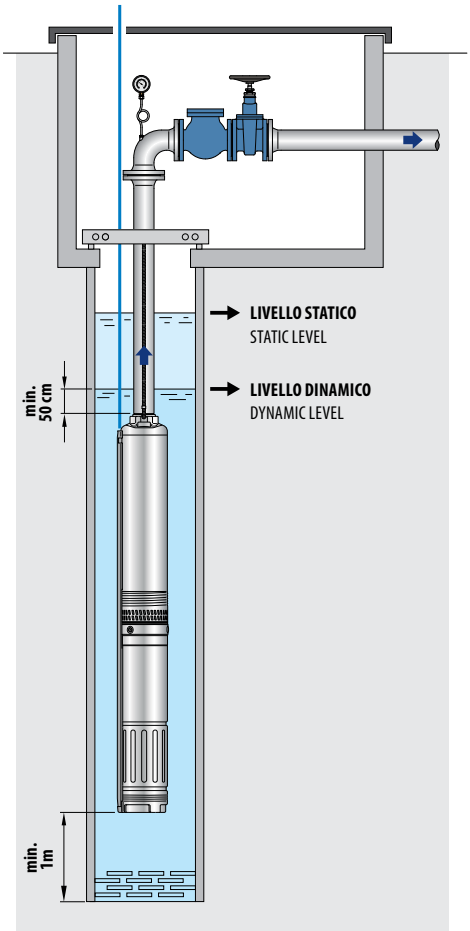

PALLETTIZZAZIONE - PALLETISING

TIPO - TYPE	FOR GROUPAGE
Single-phase	n° pumps
95 MBm 2	55
95 MBm 4	55
95 MBm 6	55
95 MBm 8	55

PANELLI®
Italian excellence since 1906

95 TURBINE | 4"

POMPA SOMMERSA CON GIRANTE PERIFERICA

SUBMERSIBLE PUMP WITH PERIPHERAL IMPELLER

Rapporto qualità/prezzo
Cost-effective

Risparmio energetico
Energy savings

Pronta per l'installazione
Ready-to-install

CAMPO DELLE PRESTAZIONI

- Portata fino a **50 l/min** (3.0 m³/h)
- Prevalenza fino a **75 m**

PERFORMANCE RANGE

- *Flow rate up to **50 l/min** (3.0 m³/h)*
- *Head up to **75 m***

UTILIZZI E INSTALLAZIONI

Elettropompa sommersa pronta da installare completa di condensatore e salvamotore termico incorporato nel motore.

È consigliata per pompare **acqua pulita senza particelle abrasive** e liquidi chimicamente non aggressivi per i materiali costituenti la pompa.

Per la compattezza e l'economicità è consigliata per l'uso domestico ed in particolare per la distribuzione dell'acqua in accoppiamento a piccoli serbatoi autoclavi, per irrigazione, ecc.

USES AND INSTALLATIONS

Ready-to-install submersible electric pump complete with capacitor and thermal motor protector incorporated in the motor.

*It is recommended for pumping **clean water without abrasive particles** and chemically non-aggressive liquids for the pump materials.*

Due to its compactness and cost-effectiveness, it is recommended for domestic use and in particular for water distribution in combination with small autoclave tanks, for irrigation, etc.

LIMITI D'IMPIEGO

- Temperatura del liquido fino a **+40 °C**
- Profondità d'impiego fino a **40 m** sotto il livello dell'acqua (con cavo di alimentazione di lunghezza adeguata)
- Funzionamento in verticale ed orizzontale

LIMITS OF USE

- *Liquid temperature up to **+40 °C***
- *Depth of use up to **40 m** below water level (with appropriate length of power cable)*
- *Vertical and horizontal operation*

ESECUZIONI A RICHIESTA

- Cavo di alimentazione da **30 metri**
- Altre tensioni o frequenza a 60 Hz

POSSIBLE ON DEMAND

- **30 m** power cable
- Other voltages or frequency at 60 Hz

CARATTERISTICHE IDRAULICHE - HYDRAULIC PERFORMANCES

HS=0 m **50 Hz** **n= 2900 min**

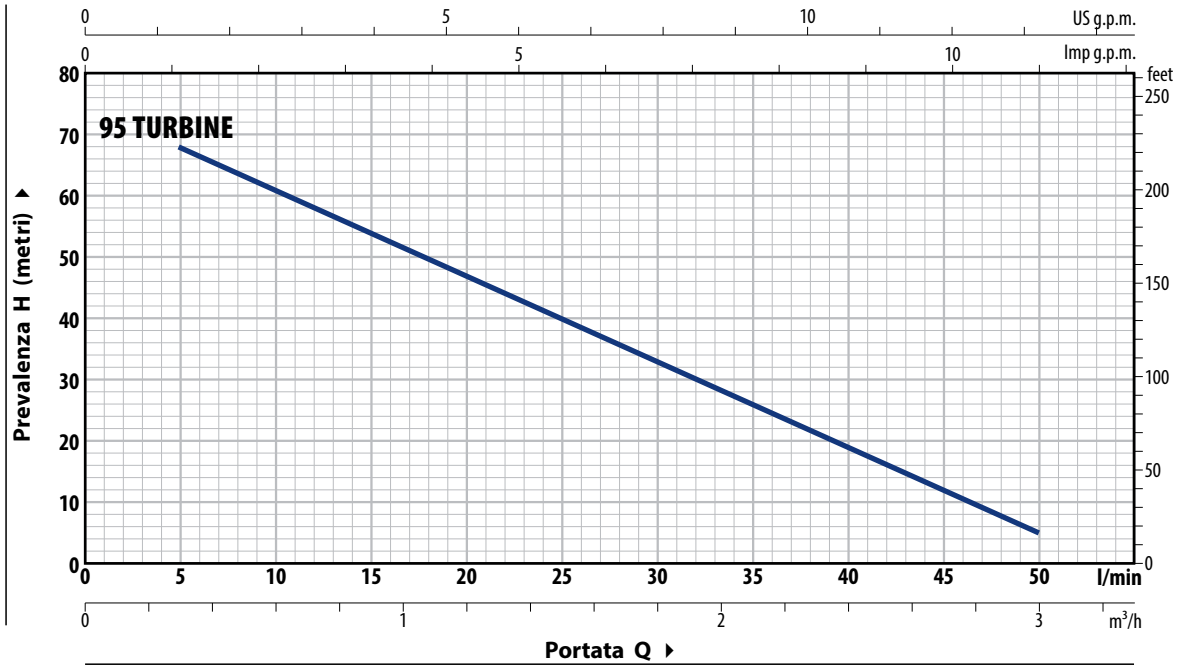

TIPO - TYPE	POWER (P2)		Q m³/h	0	0.3	0.6	0.9	1.2	1.5	1.8	2.1	2.4	2.7	3.0
Single-phase	kW	HP	l/min	0	5	10	15	20	25	30	35	40	45	50
95 TURBINE	0.75	1	H (m)	75	68	61	54	47	40	33	26	19	12	5

Tolleranza delle curve di prestazione secondo EN ISO 9906 Grado 3B.

CARATTERISTICHE COSTRUTTIVE - CONSTRUCTION FEATURES

1	**Corpo di mandata** ***Delivery body***	Ghisa con trattamento di cataforesi provvisto di VENTS filettate ISO 228/1 *Cast iron with cataphoresis treatment fitted with ISO 228/1 threaded ports*
2	**Coperchio portatenuta** ***Sealing cover***	Ghisa con trattamento di cataforesi *Cast iron with cataphoresis treatment*
3	**Girante** ***Impeller***	Ottone, del TIPO - TYPE a palette periferiche radiali *Brass, radial peripheral vane type*
4	**Camicia motore** ***Motor sleeve***	**AISI 304**
5	**Albero motore** ***Motor shaft***	**AISI 431**

6 Tenuta meccanica - *Mechanical seal*

TIPO - TYPE - *Type*	Albero - *Shaft*	Materiali - *Materials*
ST1-16	Ø 16 mm	Ceramica / Grafite / NBR - *Ceramic / Graphite*

7 Condensatore - *Capacitor*

8 Motore elettrico - *Electric motor*

- Sommerso appositamente dimensionato, adatto per servizio continuo, in bagno d'olio riavvolgibile (olio atossico per uso alimentare).
- Monofase 220-230 V - 50 Hz
- Condensatore incorporato nel motore
- Salvamotore termico incorporato nell'avvolgimento
- Servizio continuo S1
- Isolamento: classe F
- Protezione: IP X8

- *Specially dimensioned submersible, suitable for continuous duty, in rewindable oil bath (non-toxic oil for food use).*
- *Single-phase 220-230 V - 50 Hz*
- *Built-in capacitor in the motor*
- *Thermal motor protection incorporated in the winding*
- *Continuous duty S1*
- *Insulation: class F*
- *Protection: IP X8*

9 Membrana di compensazione - *Compensation membrane*

10 Cavo di alimentazione - *Power cable*

DRINCABLE® HRC
approvato per impiego in acqua potabile dall'ente "ACS"
secondo XP P 41-250, approvazione n. 18 MAT NY 156 - Lunghezza standard **20 m**

DRINCABLE® HRC approved for use in drinking water by the ACS according to XP P 41-250, approval no. 18 MAT NY 156 - Standard length 20 m

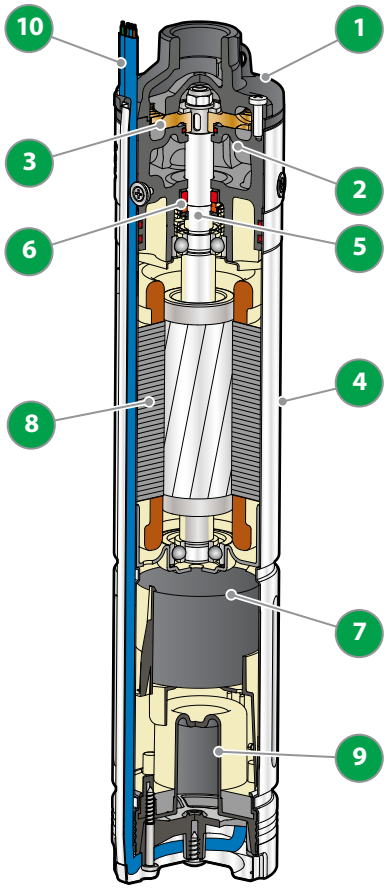

ASSORBIMENTI - ABSORPTION

TIPO - TYPE **Single-phase**	TENSIONE - VOLTAGE **230 V**
95 TURBINE	6.5 A

PALLETTIZZAZIONE - PALLETISING

TIPO - TYPE **Single-phase**	FOR GROUPAGE n° pumps
95 TURBINE	60

DIMENSIONI E PESI - DIMENSIONS AND WEIGHTS

TIPO - TYPE **Single-phase**	PORT **DN**	DIM mm Ø	 h	kg
95 TURBINE	**1"**	101	500	13.6

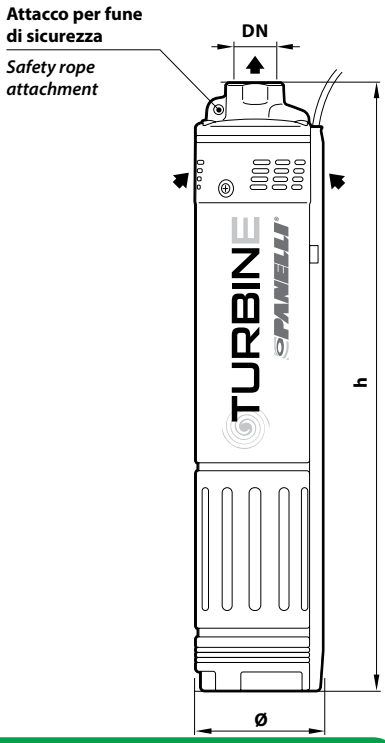

PANELLI®
Italian excellence since 1906

135 ML | 5"

POMPA SOMMERSA MONOBLOCCO
MONOBLOCK SUBMERSIBLE PUMP

Dimensioni ridotte
Small size

Risparmio energetico
Energy savings

Pronta per l'installazione
Ready-to-install

Sono consigliate per pompare acqua pulita nel settore domestico, agricolo e civile. Per approvvigionamento idrico da vasche o serbatoi di prima raccolta, e per irrigazione a di orti e giardini.

They are recommended for pumping clean water in the domestic, agricultural and civil sectors. For supplying water from tanks or reservoirs, and for irrigating gardens and vegetable gardens.

CAMPO DELLE PRESTAZIONI

- Portata fino a **160 l/min** (9.6 m³/h)
- Prevalenza fino a **97 m**

PERFORMANCE RANGE

- *Flow rate up to **160 l/min** (9.6 m³/h)*
- *Head up to **97 m***

UTILIZZI E INSTALLAZIONI

Per l'elevato rendimento e affidabilità, sono consigliate per pompare acqua pulita nel settore domestico, civile, agricolo, per la distribuzione dell'acqua in accoppiamento ad autoclavi, per l'irrigazione di orti e giardini, per l'innalzamento di pressione, ecc.

USES AND INSTALLATIONS

Due to their high efficiency and reliability, they are recommended for pumping clean water in the domestic, civil, and agricultural sectors, for water distribution in conjunction with autoclaves, for irrigating gardens and vegetable gardens, for pressure boosting, etc.

VERSIONE STANDARD

- Galleggiante esterno per versioni monofase
- Cavo di alimentazione di lunghezza **10 m**

STANDARD VERSION

- *External float for Single-phase versions*
- *Power supply cable length **10 m***

LIMITI D'IMPIEGO

- Temperatura del liquido fino a **+40 °C**
- Contenuto di sabbia massimo **150 g/m³**
- Profondità d'impiego sotto il livello dell'acqua fino a **20 m** (con cavo di alimentazione di lunghezza adeguata)

LIMITS OF USE

- Liquid temperature up to ***+40 °C***
- Maximum sand content ***150 g/m³***
- *Depth of use below water level up to **20 m** (with appropriate length of power cable)*

ESECUZIONI A RICHIESTA

- Elettropompa fornita con una diversa lunghezza del cavo di alimentazione
- Altre tensioni o frequenza a 60 Hz

POSSIBLE ON DEMAND

- *Electric pump supplied with a different power cable length*
- *Other voltages or frequency at 60 Hz*

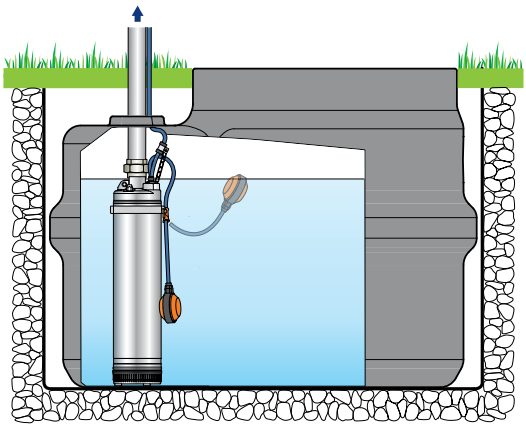

Installazione verticale
Vertical installation

CARATTERISTICHE IDRAULICHE - HYDRAULIC PERFORMANCES

Q= Portata - Capacity - Debit

50 Hz

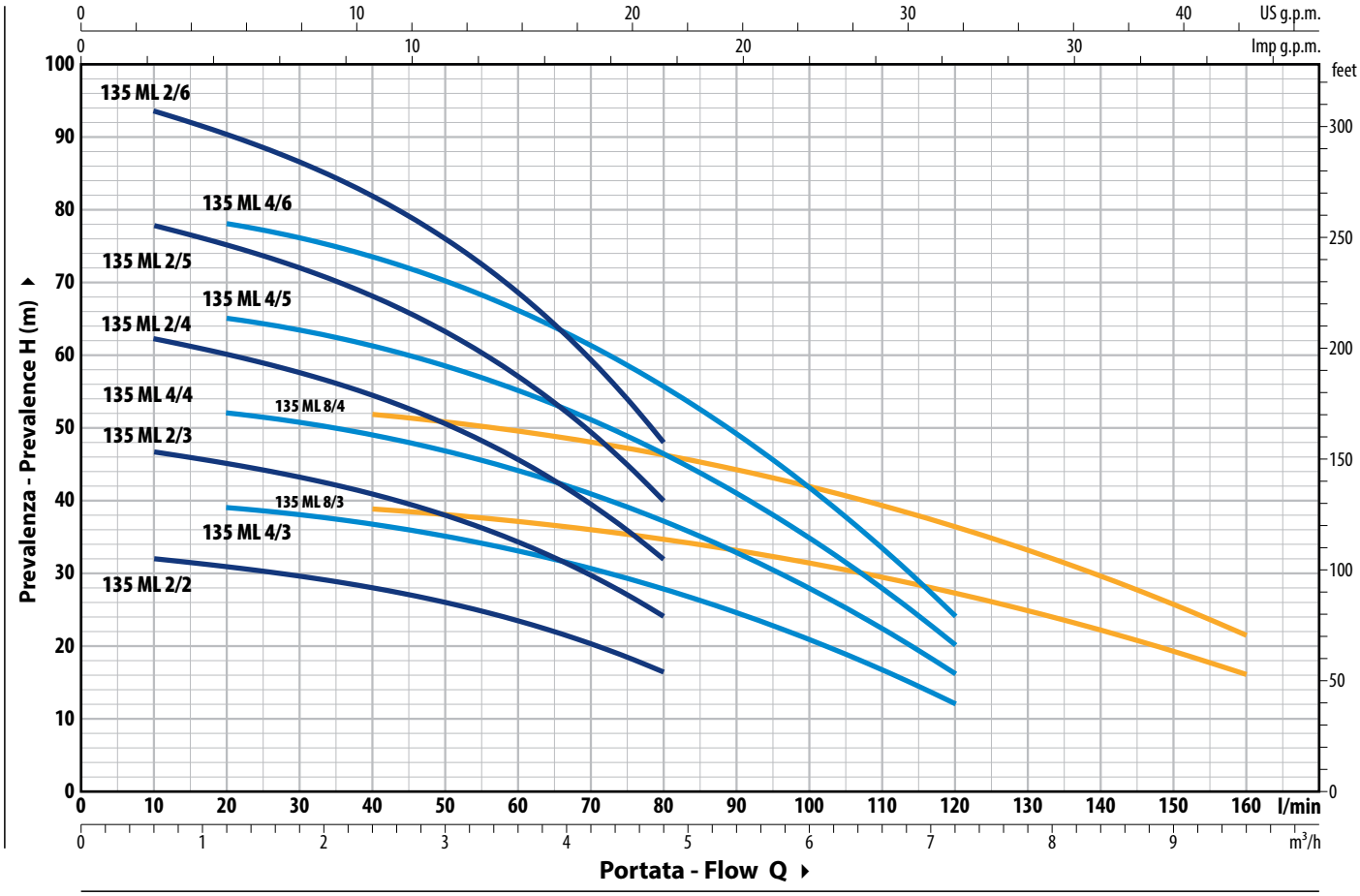

TIPO - TYPE		POWER (P2)		Q m³/h	0	0.6	1.2	2.4	3.0	3.6	4.2	4.8	6.0	6.6	7.2	8.4	9.6
Single-phase	**Three-phase**	**kW**	**HP**	l/min	**0**	**10**	**20**	**40**	**50**	**60**	**70**	**80**	**100**	**110**	**120**	**140**	**160**
135 MLm 2/2 GE	-	0.37	0.5		33	32	31	28	26	23.5	20.3	16.4					
135 MLm 2/3 GE	**135 ML 2/3**	0.55	0.75		48.5	47	45	41	38	34.5	29.5	24					
135 MLm 2/4 GE	**135 ML 2/4**	0.75	1		64.5	62.5	60.5	54.5	50.5	46	39.5	32					
135 MLm 2/5 GE	**135 ML 2/5**	1.1	1.5		80	78	75	68.5	63.5	57	49.5	40					
135 MLm 2/6 GE	**135 ML 2/6**	1.5	2		97	94	90	82	76	68.5	59.5	48					
135 MLm 4/3 GE	**135 ML 4/3**	0.55	0.75	**H** (m)	40	39.5	39	36.5	35	33	30.5	28	20.8	16.6	12		
135 MLm 4/4 GE	**135 ML 4/4**	0.75	1		53	53	52	49	46.5	44	41	37	28	22.2	16		
135 MLm 4/5 GE	**135 ML 4/5**	1.1	1.5		67	66	65	61	58.5	55	51	46.5	34.5	27.5	20		
135 MLm 4/6 GE	**135 ML 4/6**	1.5	2		80	79	78	73	70	66	61	55.5	41.5	33.5	24		
135 MLm 8/3 GE	**135 ML 8/3**	1.1	1.5		40.5	40.5	40	39	38	37.5	36	35	31.5	29.5	27.5	22.3	16.2
135 MLm 8/4 GE	**135 ML 8/4**	1.5	2		54	54	53.5	52	51	49.5	48	46.5	42	39.5	36.5	29.5	21.6

Tolleranza delle curve di prestazione secondo EN ISO 9906 Grado 3B.

➠ **A richiesta elettropompe monofase senza interruttore a galleggiante esterno**

➠ ***On request single-phase electric pumps without external float switch***

ASSORBIMENTI - ABSORPTION

TIPO - TYPE **Single-phase**	TENSIONE - VOLTAGE **230 V**
135 MLm 2/2 GE	4.3 A
135 MLm 2/3 GE	5.5 A
135 MLm 2/4 GE	6.2 A
135 MLm 2/5 GE	7.6 A
135 MLm 2/6 GE	9.2 A
135 MLm 4/3 GE	5.0 A
135 MLm 4/4 GE	6.2 A
135 MLm 4/5 GE	7.5 A
135 MLm 4/6 GE	8.7 A
135 MLm 8/3 GE	7.1 A
135 MLm 8/4 GE	9.2 A

TIPO - TYPE **Three-phase**	TENSIONE - VOLTAGE **400 V**
135 ML 2/3	1.9 A
135 ML 2/4	2.3 A
135 ML 2/5	3.0 A
135 ML 2/6	3.4 A
135 ML 4/3	1.8 A
135 ML 4/4	2.2 A
135 ML 4/5	2.8 A
135 ML 4/6	3.2 A
135 ML 8/3	2.9 A
135 ML 8/4	3.4 A

DIMENSIONI E PESI - DIMENSIONS AND WEIGHTS

TIPO - TYPE		PORT	DIM mm		kg	
Single-phase	**Three-phase**	**DN**	Ø	h	1~	3~
135 MLm 2/2 GE	**-**			459	13.1	13.1
135 MLm 2/3 GE	**135 ML 2/3**			486	13.6	13.6
135 MLm 2/4 GE	**135 ML 2/4**			543	15.2	14.4
135 MLm 2/5 GE	**135 ML 2/5**			570	16.2	15.4
135 MLm 2/6 GE	**135 ML 2/6**			617	18.6	17.3
135 MLm 4/3 GE	**135 ML 4/3**	**1¼"**	**135**	486	13.7	13.5
135 MLm 4/4 GE	**135 ML 4/4**			543	15.2	14.1
135 MLm 4/5 GE	**135 ML 4/5**			570	16.7	15.5
135 MLm 4/6 GE	**135 ML 4/6**			617	18.0	17.8
135 MLm 8/3 GE	**135 ML 8/3**			516	15.5	14.4
135 MLm 8/4 GE	**135 ML 8/4**			563	17.5	16.3

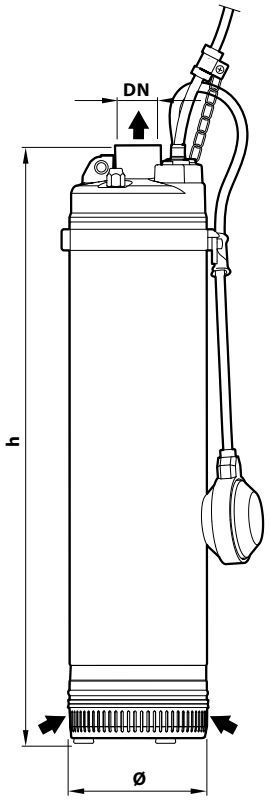

PALLETTIZZAZIONE - PALLETISING

TIPO - TYPE		FOR GROUPAGE
Single-phase	**Three-phase**	n° pumps
135 MLm 2/2 GE	**-**	30
135 MLm 2/3 GE	**135 ML 2/3**	30
135 MLm 2/4 GE	**135 ML 2/4**	25
135 MLm 2/5 GE	**135 ML 2/5**	25
135 MLm 2/6 GE	**135 ML 2/6**	25
135 MLm 4/3 GE	**135 ML 4/3**	30
135 MLm 4/4 GE	**135 ML 4/4**	25
135 MLm 4/5 GE	**135 ML 4/5**	25
135 MLm 4/6 GE	**135 ML 4/6**	25
135 MLm 8/3 GE	**135 ML 8/3**	30
135 MLm 8/4 GE	**135 ML 8/4**	25

CARATTERISTICHE COSTRUTTIVE - CONSTRUCTION FEATURES

1	**Camicia esterna** ***External sleeve***	Acciaio inox **AISI 304**, provvista di bocca di mandata filettata ISO 228/1 ***AISI 304*** *stainless steel, with iso 228/1 threaded delivery port*
2	**Griglia di aspirazione** ***Suction grid***	Acciaio inox **AISI 304**, completa di piedini antivibranti ***AISI 304*** *stainless steel, complete with anti-vibration feet*
3	**Camicia motore** ***Motor sleeve***	Acciaio inox **AISI 304** ***AISI 304*** *stainless steel*
4	**Giranti e diffusori** ***Impellers and diffusers***	Noryl™
5	**Diaframmi** ***Diaphragms***	Acciaio inox **AISI 304** ***AISI 304*** *stainless steel*
6	**Albero motore** ***Motor shaft***	Acciaio inox **AISI 431** ***AISI 431*** *stainless steel*

7 **Doppia tenuta meccanica con camera d'olio interposta - *Double mechanical seal with interposed oil chamber***

Tenuta - *Seal*	Albero - *Shaft*	Posizione - *Position*	Materiali - *Materials*
STA-17	Ø 17 mm	Lato motore *Motor side*	Ceramica / Grafite / NBR *Ceramic / Graphite / NBR*
ST1-16	Ø 16 mm	Lato pompa *Pump side*	Carburo di silicio / Grafite / NBR *Silicon carbide/ Graphite / NBR*

8 **Condensatore - *Capacitor***

9 **Motore elettrico - *Electric motor***

135 MLm: monofase 230 V - 50 Hz
con salvamotore termico incorporato nell'avvolgimento.
135 ML: trifase 400 V - 50 Hz.

– Servizio continuo S1
– Isolamento: classe F
– Protezione: IP X8

135 MLm: *Single-phase 230 V - 50 Hz*
with thermal motor protection built into the winding.
135 ML: *Three-phase 400 V - 50 Hz.*

– Continuous duty S1
– Insulation: class F
– Protection: IP X8

10 **Cavo di alimentazione - *Power cable***
DRINCABLE®
approvato per impiego in acqua potabile dall'ente "WRAS" secondo BS 6920, approvazione n. 7513
Lunghezza standard 10 m

approved for use in drinking water by WRAS in accordance with BS 6920, approval no. 7513

Standard length 10 m

11 **Valvola di sfiato automatica - *Automatic vent valve***

12 **Piedini antivibranti - *anti-vibration feet***

13 **Interruttore a galleggiante esterno - *External float switch***
(solo per versioni monofase) - *(Single-phase versions only)*

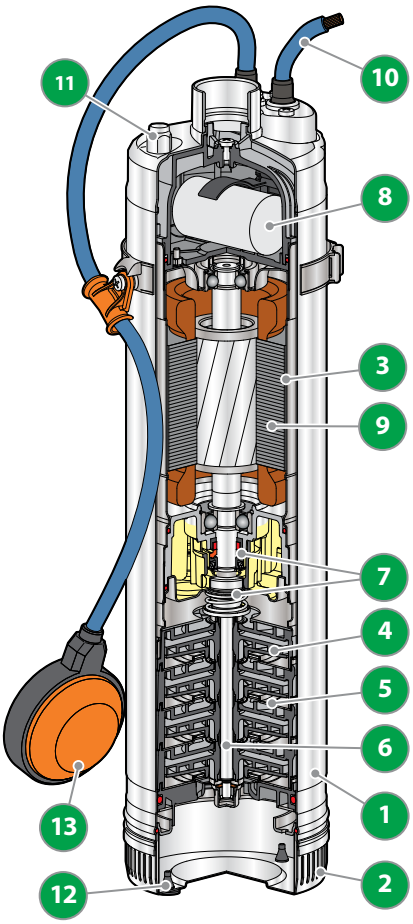

PANELLI®

Italian excellence since 1906

PANELLI®

Italian excellence since 1906

6"

140 PR
140 PRX

50Hz

POMPA SOMMERSA GIRANTE FLOTTANTE

SUBMERSIBLE PUMP FLOATING IMPELLER

MADE IN ITALY

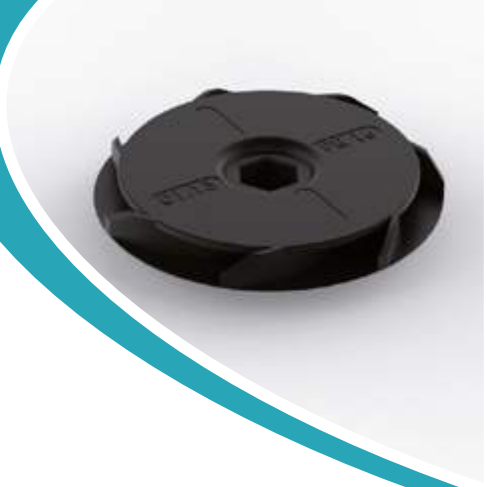

6" 140 PR 140 PRX | 50Hz

POMPA SOMMERSA GIRANTE FLOTTANTE
SUBMERSIBLE PUMP FLOATING IMPELLER

Girante Flottante Brevettata

Patented Floating Impeller

Brevet Roue Flottante

Rodete Flotante Patentado

Assemblaggio robotizzato

Robotized assembly

Assemblage robotisé

Montaje robotizado

Massimo contenuto di sabbia: 400 gr/m³

Maximum sand content: 400 gr/m³

Tolérance de sable maximum: 400 gr/m³

Máxima cantidad de arena: 400 gr/m³

PANELLI®

Italian excellence since 1906

Tolleranze secondo UNI ISO 9906 livello 3B - Tolerances according to UNI ISO 9906 grade 3B

PANELLI®

Italian excellence since 1906

6" 140 PR 140 PRX | 50Hz

POMPA SOMMERSA GIRANTE FLOTTANTE
SUBMERSIBLE PUMP FLOATING IMPELLER

Girante e diffusore in Noryl Elemento in AISI 304

Impeller and diffuser in Noryl Stainless Steel Casing AISI 304

Roue et Diffuseur en Noryl Elément en Acier Inoxydable AISI 304

Rodete y Difusor en Noryl Elemento Intermedio en Acero Inoxydable AISI 304

Versione valvola a sfera in gomma

Rubber globe version

Version avec sphère en caoutchouc

Versión con válvula esférica en goma

Versione con valvola in acciaio inossidabile AISI 304

Stainless Steel Cap Valve Version AISI 304

Version avec clapet en acier inoxydable AISI 304

Versión con válvula de retención en acero inoxidable AISI 304

6" PR/PS

ELETTROPOMPE SOMMERSE INTUBATE 6" (SERIE 140 PR N - 140 PRX N)
Le pompe sommerse della serie 140 PR N, nella gamma delle pompe sommerse 6", sono le uniche al mondo a montare una girante di tipo flottante a rasamento frontale. Tale concetto innovativo e brevettato permette di fare fronte a utilizzi gravosi e continui senza per questo rinunciare a prestazioni e rendimenti al vertice del settore, con una notevole competitività del prodotto su tutta la gamma anche a livello economico. Adatte a sollevamento di acqua pulita, per approvvigionamento idrico ad uso civile ed industriale, impianti di pressurizzazione , antincendio ed irrigazione, acquedotti.

VANTAGGI
Massimo rendimento, elevata resistenza all'usura da sabbia.
L'ottima qualità dei materiali ed il concetto costruttivo aumentano notevolmente la durata della pompa - riduzione al minimo della manutenzione

MATERIALI
I materiali di costruzione standard sono: Girante in tecnopolimero (Lexan) Diffusore in tecnopolimero (Lexan) Elemento intermedio in Acciao Inox AISI 304 Camicia esterna in Acciaio Inox AISI 304 Mandata e gabbia di aspirazione in ghisa meccanica G25 Valvola di ritegno (sfera in gomma) incorporata.
Inoltre, in aggiunta ai materiali della costruzione di serie, le pompe possono essere fornite con mandata e gabbia di aspirazione in ghisa meccanica G25 ma con valvola in Acciaio Inox AISI 304 incorporata.
Nella versione PRX gabbia di aspirazione, mandata e valvola sono fornite in acciaio inox AISI 304 microfuso.

CAMPI DI PRESTAZIONE IDRAULICHE
Portate fino a 48 m³/h Prevalenze fino a 530 m.
Potenze fino a 37 Kw - 50 HP.
Massima quantità di sabbia tollerata nell'acqua: 400g/m³

ELECTRIC SUBMERSIBLE PUMPS CASED VERSION 6" (SERIES 140 PR N - 140 PRX N)
The submersible pumps serie 140 PR N, in the range of 6" submersible pumps, are unique in the world for their use of a floating impeller with front shim adjustement. This innovative and patented concept provides to face continuous applications without renouncing to performances and efficiencies at the summit of this field, with a great competitiveness of the product in all range also to a economic level.
Suitable for clean water supply in domestic, industrial, pressure boosters, firefighting systems, irrigation and water system networks.

ADVANTAGES
- High Efficiency
- High wear resistance to sand
- Longer pump life thanks to the high quality of materials and to the specific floating impeller design
- Very low maintenance need

MATERIALS
The materials of standard execution are: Impeller in technopolymer (Lexan) Diffuser in technopolymer (Lexan) Intermediate casing in Stainless Steel AISI 304 External sleeve in Stainless Steel AISI 304 Delivery bowl and suction cage in mechanical cast iron G25 Non return valve (rubber globe) included. Besides standard construction the pumps can be manufactured with the Delivery Bowl and suction cage in precision Stainless Stell AISI 304.
Also Available with suction cage and delivery bowl in AISI 304 Stainless steel.

HYDRAULIC PERFORMANCES
Capacity up to 48 m³/h Manometric head up to 530 m. Power up to 37 Kw - 50 HP.
Maximum quantity of sand suspended in the water: 400g/m³

Tolleranze secondo UNI ISO 9906 livello 3B - Tolerances according to UNI ISO 9906 grade 3B

ELECTROPOMPES IMMERGEES TUBEE 6" (SERIES 140 PR N - 140 PRX N)

Les pompes immergées de la sèrie 140 PR N dans la gamme des pompes immergèes 6" sont unique au monde à monter une roue de type flottante.
Ce concept innovateur et brevetè permet de faire face a des utilisations lourdes et continues, sans toute fois, renoncer à des performances et rendement qui sont su sommet du secteur, avec une compètitivitè significatif du produit sur toute la gamme, ègalement au niveau èconomique.
Les pompes sont conçues pour des eaux claires dans toutes applications domestiques, industrielles, systèmes de surpression, groupe incendie, irrigation et réseaux d'eau publiques.

ADVANTAGES

- Haut rendement
- Résistance élevée à l'abrasion du sable
- Durée de vie très importante grâce à la qualité des matériaux et à la conception de la roue flottante
- Manutention réduite

MATERIAUX

Les matériaux d'execution standard sont les suivants: Roue en techno polymère (Lexan). Diffuseur en techno polymère (Lexan). Elément intermédiaire en Acier Inox AISI 304 Chemise de blocage en Acier Inox AISI 304. Pièce de refoulement et cage d'aspiration en fonte. Mécanique G 25. Clapet de retenue (sphère en caoutchouc) incorporé directement dans la pompe. Outre aux matériaux de construction de série, les pompes peuvent être fournies avec des pièces de refoulement et cages d'aspiration en fonte mécanique G 25, avec le clapet de retenue en Acier INOX AISI 304 incorporée.
Disponible auusi avec cage d'aspiration et refoulement en acier inoxydable AISI 304.

PERFORMANCES HYDRAULIQUES

Capacitè jusqu'à 48 m³/h. Hauteur manometrique jusqu'à 530 m. Puissances jusqu'à 37 Kw - 50 HP.
Quantitè maximale de sable tolèrèe dans l'eau: 400 g/m³

ELECTROBOMBAS SUMERGIDAS ENTUBADAS 6" (SERIES 140 PR N/ 140 PRX N)

Las bombas sumergidas de la serie 140 PR N, dentro de la gama de las bombas sumergidas de 6", son las únicas en el mundo con el rodete flotante. Este concepto innovador y patentado permite el utilizo en trabajos pesados y continuos sin por ello renunciar a prestaciones y rendimientos al top de su segmento, con una notable competitividad del producto en toda su gama a nivel económico.
Concebida para el bombeo de aguas limpias en aplicaciones civiles e industriales para el suministro de agua a nivel domestico, industrial, en grupos de pression, systemas contra incendio, irrigacion y sistemas de agua publica.

VENTAJAS

- Elevada eficiencias
- Elevada resistencia a la abrasion por arena
- Durada de vida mas larga gracias a la calidad de los metriales
y al concepto del impulsor flotante
- Manutencion minima

MATERIALES

Los materiales en ejecución standar son los siguientes: Rodete en technopolymero (Lexan). Difusor en technopolymero (Lexan). Elemento intermedio en Acero Inox AISI 304. Camisa externa en Acero Inox AISI 304. Cuerpo de aspiración y cuerpo de impulsión en fundición de hierro G25. Válvula de retención (bola de goma) incorporada directamente dentro de laimpulsion de la bomba. Bajo demanda estan disponibles las versiones 140PRX con aspiracion e impulsion en Acero Inoxidable AISI304, con la le válvula de retención en Acero InoxIdable AISI 304 incorporada.

PRESTACIONES HIDRAULICAS

Capacidad hasta 48 m³/h.
Altura manométrica hasta 530 m. Potencia hasta 37 Kw - 50 HP.
Cantidad máx. de arena contenida en el agua: 400 g/m³

Tolleranze secondo UNI ISO 9906 livello 3B - Tolerances according to UNI ISO 9906 grade 3B

Tolleranza alla sabbia 400 g/m³ - *Sand tolerance 400 g/m³*

CARATTERISTICHE IDRAULICHE - HYDRAULIC PERFORMANCES

Q= Portata - Capacity - Debit **50 Hz n= 2900 min**

Tipo Type	Power kW	Power HP	l/min	0	60	100	140	180
			l/sec	0	1	1,67	2,33	3
			m³/h	0	3,6	6	8,4	10,8
140 PR8 N/06	2,20	3	H(m)	92	82	67	48	22
140 PR8 N/08	3	4		123	109	90	63	29
140 PR8 N/10	4	5,5		154	136	112	79	36
140 PR8 N/14	5,50	7,5		215	191	157	111	51
140 PR8 N/20	7,50	10		308	272	225	158	72
140 PR8 N/24	9,20	12,5		369	327	270	190	87
140 PR8 N/29	11	15		446	395	326	230	105
140 PR8 N/34	13	17,5		523	463	382	269	123
140 PR8 N/39	15	20		600	531	438	309	141

DIMENSIONI D'INGOMBRO E PESI - OVERALL DIMENSIONS AND WEIGHTS

Type	**A** mm Tri V 400	**B** mm	**C** mm Tri	**M** Kg Tri	**P** Kg
140 PR8 N/06	955	503	452	15	13
140 PR8 N/08	1112	555	557	19	15
140 PR8 N/10	1204	607	597	22	17
140 PR8 N/14	1409	711	698	27	20
140 PR8 N/20	1568	867	701	55	24
140 PR8 N/24	1754	1003	751	60	26
140 PR8 N/29	1944	1133	811	65	29
140 PR8 N/34	2104	1263	841	70	33
140 PR8 N/39	2324	1393	931	75	36

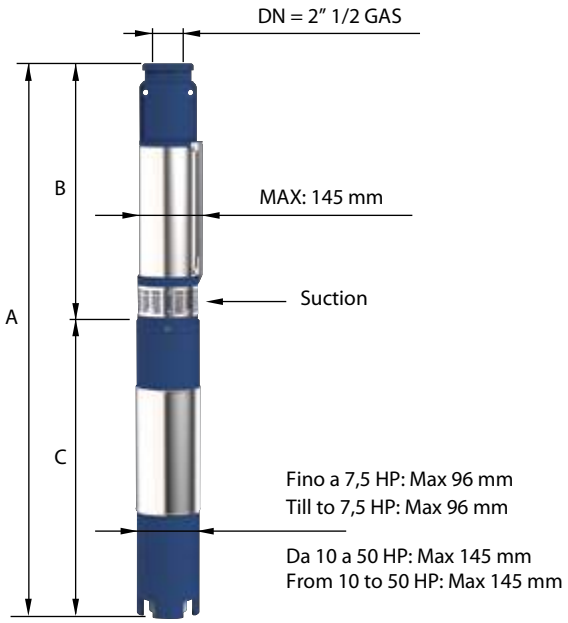

Versioni disponibili
Available versions
Versions disponibles
Versiones disponibles

140 PRX
Gabbia di aspirazione e mandata (con piattello) in AISI 304 microfuso

Suction cage and delivery bowl (with cap valve) in AISI 304 casted

n% = Rendimento della pompa
n% = Rendement de la pompe
n% = Pump efficiency
n% = Rendimiento de la bomba

Max 56 %

W/st = Assorbimento per stadio
W/st = Absorption par étage
W/st = Stage absorption
W/st = Potencia absorbida por etapa

Max 370

Tolleranze secondo UNI ISO 9906 livello 3B - Tolerances according to UNI ISO 9906 grade 3B

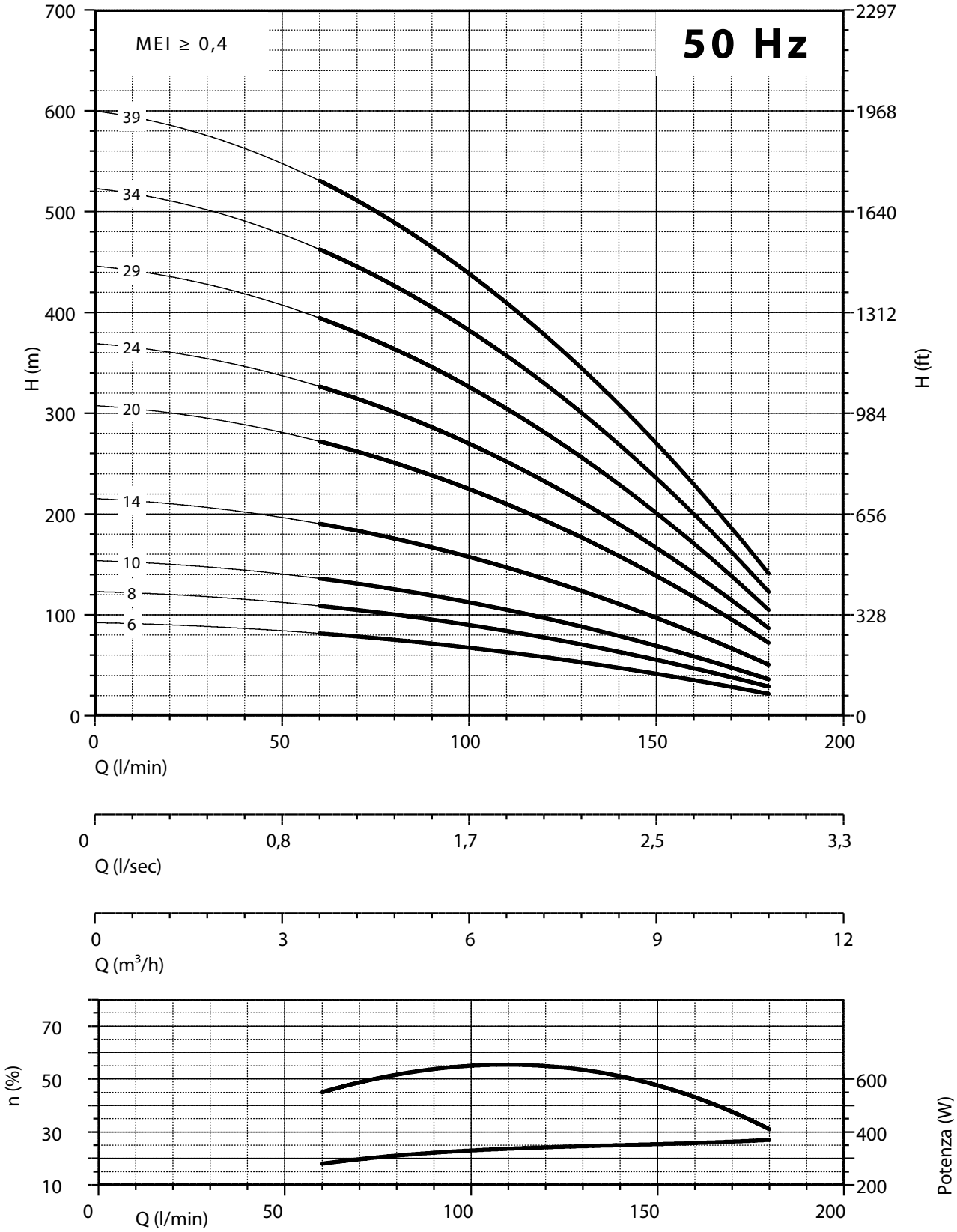

NPSH (m)	25%	50%	75%	100%
140 PR 8 - 140 PRX 8	2,2	2,2	3	4,8

Tolleranza alla sabbia 400 g/m³ - *Sand tolerance 400 g/m³*

CARATTERISTICHE IDRAULICHE - HYDRAULIC PERFORMANCES

Q= Portata - Capacity - Debit **50 Hz n= 2900 min**

Tipo Type	Power kW	Power HP	l/min	0	80	120	160	200	240
			l/sec	0	1,33	2	2,67	3,33	4
			m³/h	0	4,8	7,2	9,6	12,0	14,4
140 PR9 N/05	2,20	3	H(m)	73	68	62	51	37	19
140 PR9 N/07	3	4		102	96	86	72	51	27
140 PR9 N/09	4	5,5		131	123	111	92	66	35
140 PR9 N/12	5,50	7,5		175	164	148	123	88	46
140 PR9 N/17	7,50	10		248	233	209	174	124	65
140 PR9 N/20	9,20	12,5		292	274	246	205	146	77
140 PR9 N/24	11	15		351	329	295	246	175	92
140 PR9 N/29	13	17,5		424	397	357	297	212	111
140 PR9 N/33	15	20		482	452	406	338	241	127

DIMENSIONI D'INGOMBRO E PESI - OVERALL DIMENSIONS AND WEIGHTS

Type	**A** mm Tri V 400	**B** mm	**C** mm Tri	**M** Kg Tri	**P** Kg
140 PR9 N/05	929	477	452	15	13
140 PR9 N/07	1086	529	557	19	14
140 PR9 N/09	1178	581	597	22	16
140 PR9 N/12	1357	659	698	27	18
140 PR9 N/17	1490	789	701	55	23
140 PR9 N/20	1618	867	751	60	26
140 PR9 N/24	1814	1003	811	65	30
140 PR9 N/29	1974	1133	841	70	34
140 PR9 N/33	2168	1237	931	75	38

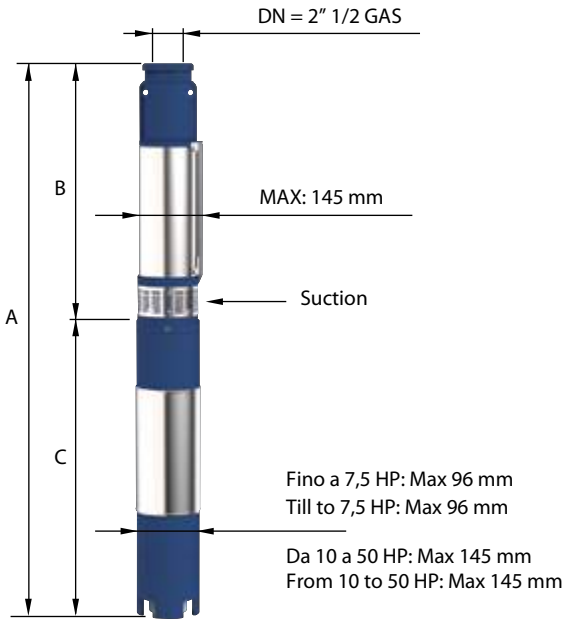

Versioni disponibili
Available versions
Versions disponibles
Versiones disponibles

140 PRX
Gabbia di aspirazione e mandata (con piattello) in AISI 304 microfuso

Suction cage and delivery bowl (with cap valve) in AISI 304 casted

n% = Rendimento della pompa
n% = Rendement de la pompe
n% = Pump efficiency
n% = Rendimiento de la bomba

Max 61 %

W/st = Assorbimento per stadio
W/st = Absorption par étage
W/st = Stage absorption
W/st = Potencia absorbida por etapa

Max 451

Tolleranze secondo UNI ISO 9906 livello 3B - Tolerances according to UNI ISO 9906 grade 3B

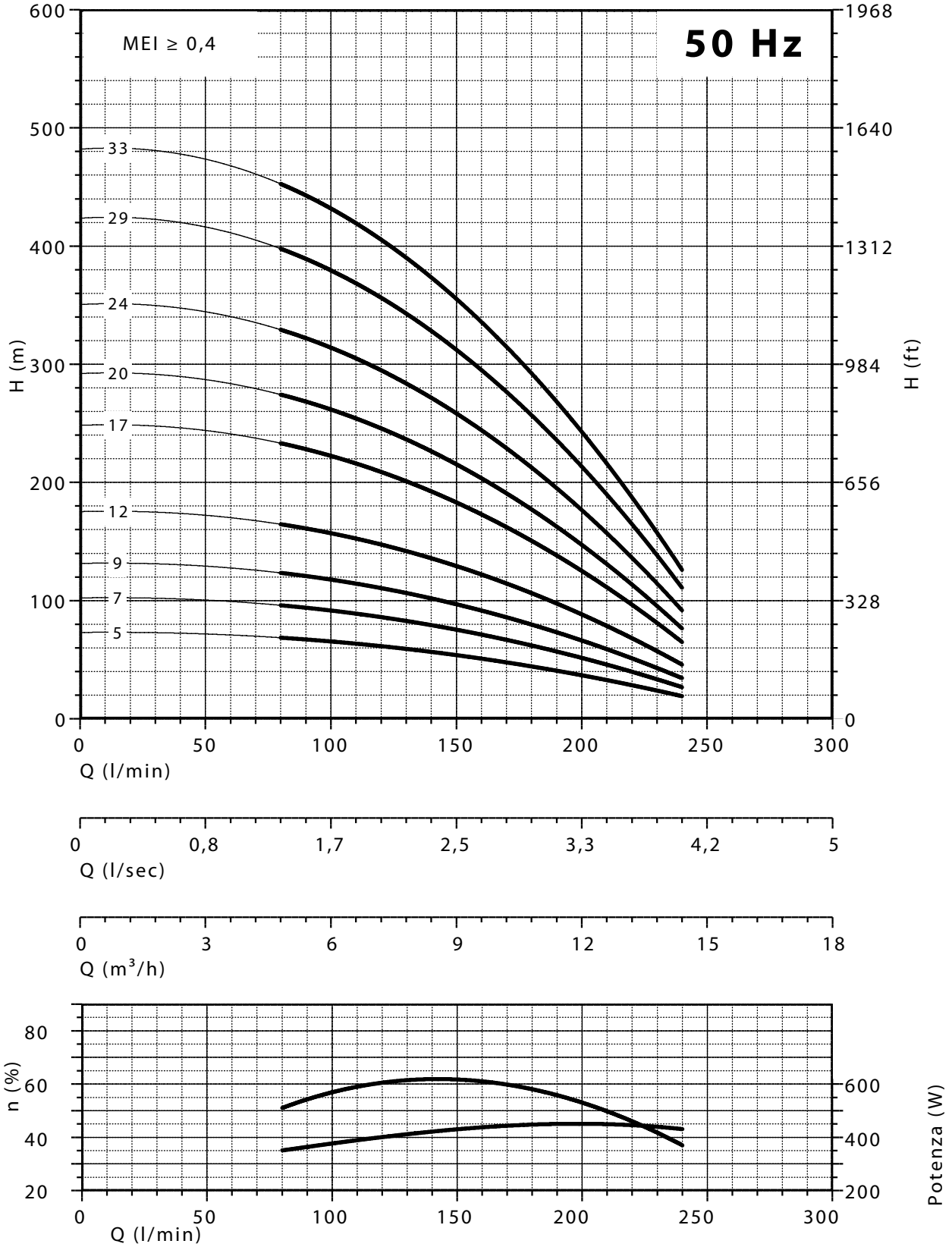

NPSH (m)	25%	50%	75%	100%
140 PR 9 - 140 PRX 9	2,2	2,2	3	4,8

Tolleranza alla sabbia 400 g/m³ - *Sand tolerance 400 g/m³*

CARATTERISTICHE IDRAULICHE - HYDRAULIC PERFORMANCES

Q= Portata - Capacity - Debit **50 Hz n= 2900 min**

Tipo Type	Power kW	Power HP	l/min	0	100	150	200	250	300
			l/sec	0	1,67	2,50	3,33	4,17	5
			m³/h	0	6	9	12	15	18
140 PR12 N/05	3	4	H(m)	75	72	67	60	49	34
140 PR12 N/06	4	5,5		90	87	81	72	59	40
140 PR12 N/08	5,50	7,5		120	116	108	96	78	54
140 PR12 N/12	7,50	10		180	174	162	144	117	80
140 PR12 N/14	9,20	12,5		210	202	188	168	137	94
140 PR12 N/17	11	15		255	246	229	204	166	114
140 PR12 N/20	13	17,5		300	289	269	240	195	134
140 PR12 N/23	15	20		345	333	310	276	224	154
140 PR12 N/29	18,50	25		435	419	390	348	283	194
140 PR12 N/34	22	30		510	492	458	408	332	228

DIMENSIONI D'INGOMBRO E PESI - OVERALL DIMENSIONS AND WEIGHTS

Type	**A** mm Tri V 400	**B** mm	**C** mm Tri	**M** Kg Tri	**P** Kg
140 PR12 N/05	1079	522	557	19	13
140 PR12 N/06	1154	557	597	22	14
140 PR12 N/08	1325	627	698	27	16
140 PR12 N/12	1468	767	701	55	18
140 PR12 N/14	1588	837	751	60	21
140 PR12 N/17	1753	942	811	65	25
140 PR12 N/20	1920	1079	841	70	29
140 PR12 N/23	2115	1184	931	75	33
140 PR12 N/29	2385	1394	991	83	37
140 PR12 N/34	2640	1569	1071	92	40

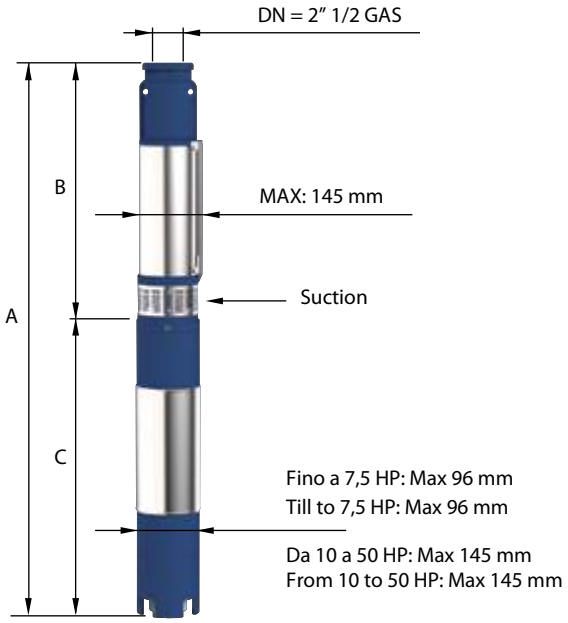

Versioni disponibili
Available versions
Versions disponibles
Versiones disponibles

140 PRX
Gabbia di aspirazione e mandata (con piattello) in AISI 304 microfuso

Suction cage and delivery bowl (with cap valve) in AISI 304 casted

n% = Rendimento della pompa
n% = Rendement de la pompe
n% = Pump efficiency
n% = Rendimiento de la bomba

Max 62,5 %

kW/st = Assorbimento per stadio
kW/st = Absorption par étage
kW/st = Stage absorption
kW/st = Potencia absorbida por etapa

Max 0,65

Tolleranze secondo UNI ISO 9906 livello 3B - Tolerances according to UNI ISO 9906 grade 3B

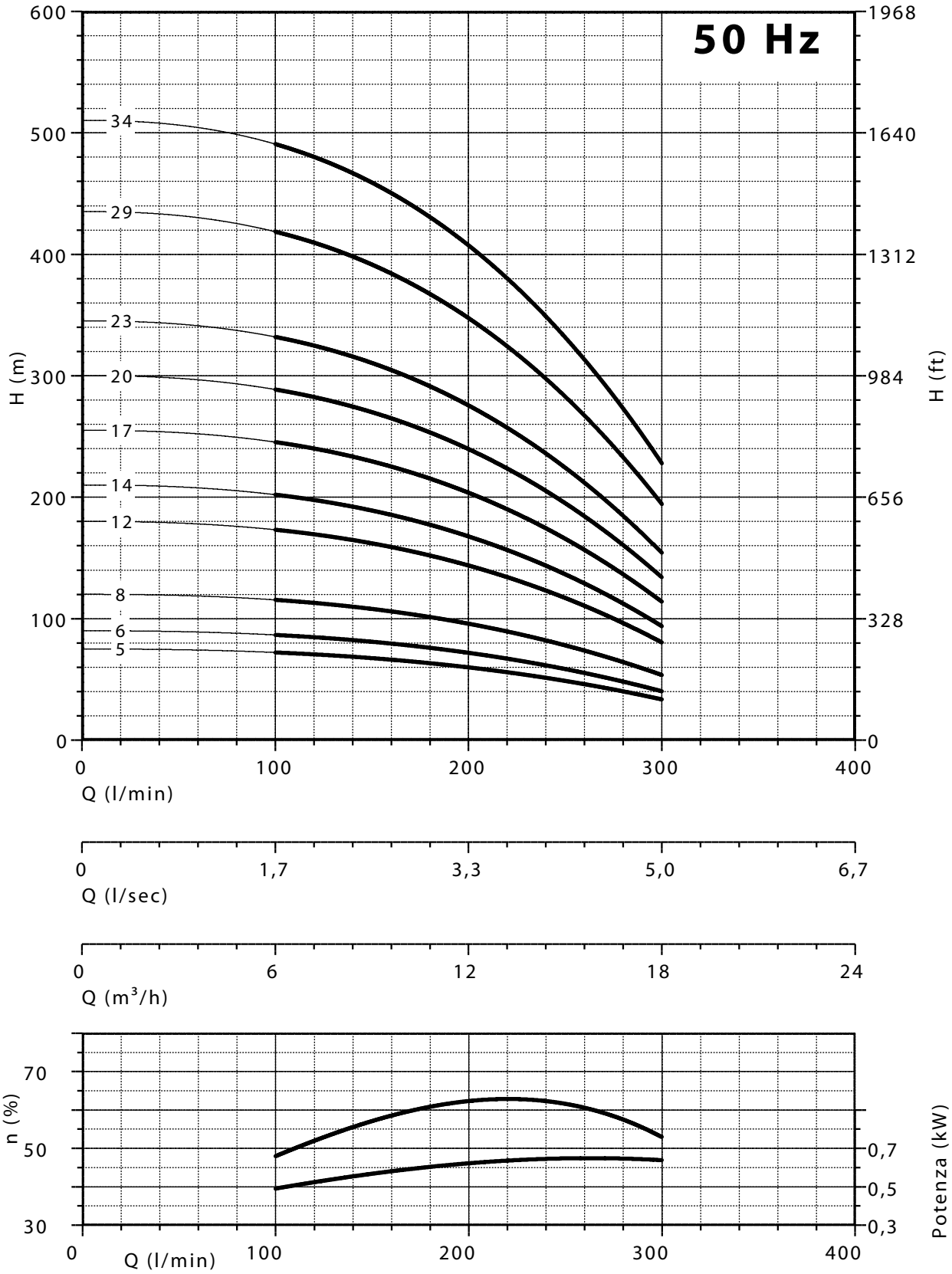

NPSH (m)	25%	50%	75%	100%
140 PR 12 - 140 PRX 12	2,2	2,2	3	4,8

CARATTERISTICHE IDRAULICHE - HYDRAULIC PERFORMANCES

Q= Portata - Capacity - Debit **50 Hz n= 2900 min**

Tipo Type	Power kW	Power HP	l/min	0	150	200	250	300	350	400
			l/sec	0	2,50	3,33	4,17	5	5,83	6,67
			m³/h	0	9	12	15	18	21	24
140 PR16 N/04	3	4	H(m)	59	56	52	45	37	28	18
140 PR16 N/05	4	5,5		74	71	65	57	47	34	22
140 PR16 N/07	5,50	7,5		103	99	91	79	65	48	31
140 PR16 N/09	7,50	10		133	127	117	102	84	62	40
140 PR16 N/12	9,20	12,5		177	169	156	136	112	83	53
140 PR16 N/14	11	15		207	197	182	158	130	96	62
140 PR16 N/16	13	17,5		236	226	208	181	149	110	71
140 PR16 N/19	15	20		281	268	247	215	177	131	84
140 PR16 N/23	18,50	25		340	324	299	260	214	158	102
140 PR16 N/28	22	30		414	395	364	316	260	193	124
140 PR16 N/33	26	35		487	465	429	373	307	227	147
140 PR16 N/38	30	40		561	536	494	429	353	261	169

DIMENSIONI D'INGOMBRO E PESI - OVERALL DIMENSIONS AND WEIGHTS

Type	**A** mm Tri V 400	**B** mm	**C** mm Tri	**M** Kg Tri	**P** Kg
140 PR16 N/04	1044	487	557	19	13
140 PR16 N/05	1119	522	597	22	14
140 PR16 N/07	1290	592	698	27	16
140 PR16 N/09	1363	662	701	55	18
140 PR16 N/12	1518	767	751	60	20
140 PR16 N/14	1648	837	811	65	23
140 PR16 N/16	1748	907	841	70	26
140 PR16 N/19	1943	1012	931	75	30
140 PR16 N/23	2143	1152	991	83	33
140 PR16 N/28	2398	1327	1071	92	36
140 PR16 N/33	2683	1502	1181	100	40
140 PR16 N/38	2928	1677	1251	108	45

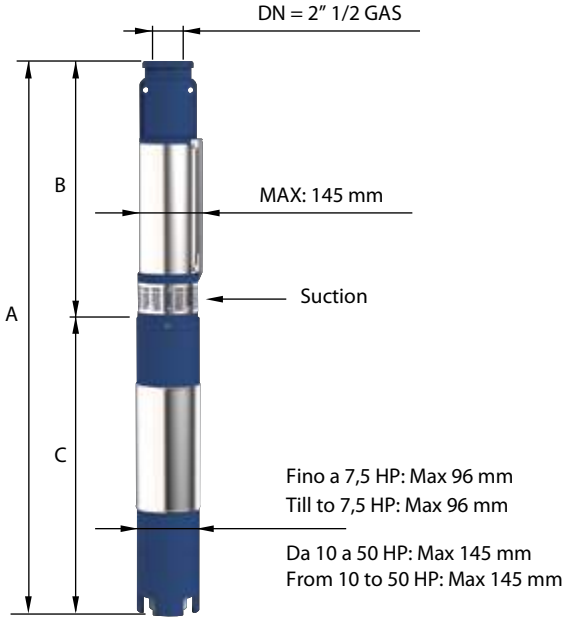

Versioni disponibili
Available versions
Versions disponibles
Versiones disponibles

140 PRX
Gabbia di aspirazione e mandata (con piattello) in AISI 304 microfuso

Suction cage and delivery bowl (with cap valve) in AISI 304 casted

n% = Rendimento della pompa
n% = Rendement de la pompe
n% = Pump efficiency
n% = Rendimiento de la bomba

Max 60 %

kW/st = Assorbimento per stadio
kW/st = Absorption par étage
kW/st = Stage absorption
kW/st = Potencia absorbida por etapa

Max 0,793

Tolleranze secondo UNI ISO 9906 livello 3B - Tolerances according to UNI ISO 9906 grade 3B

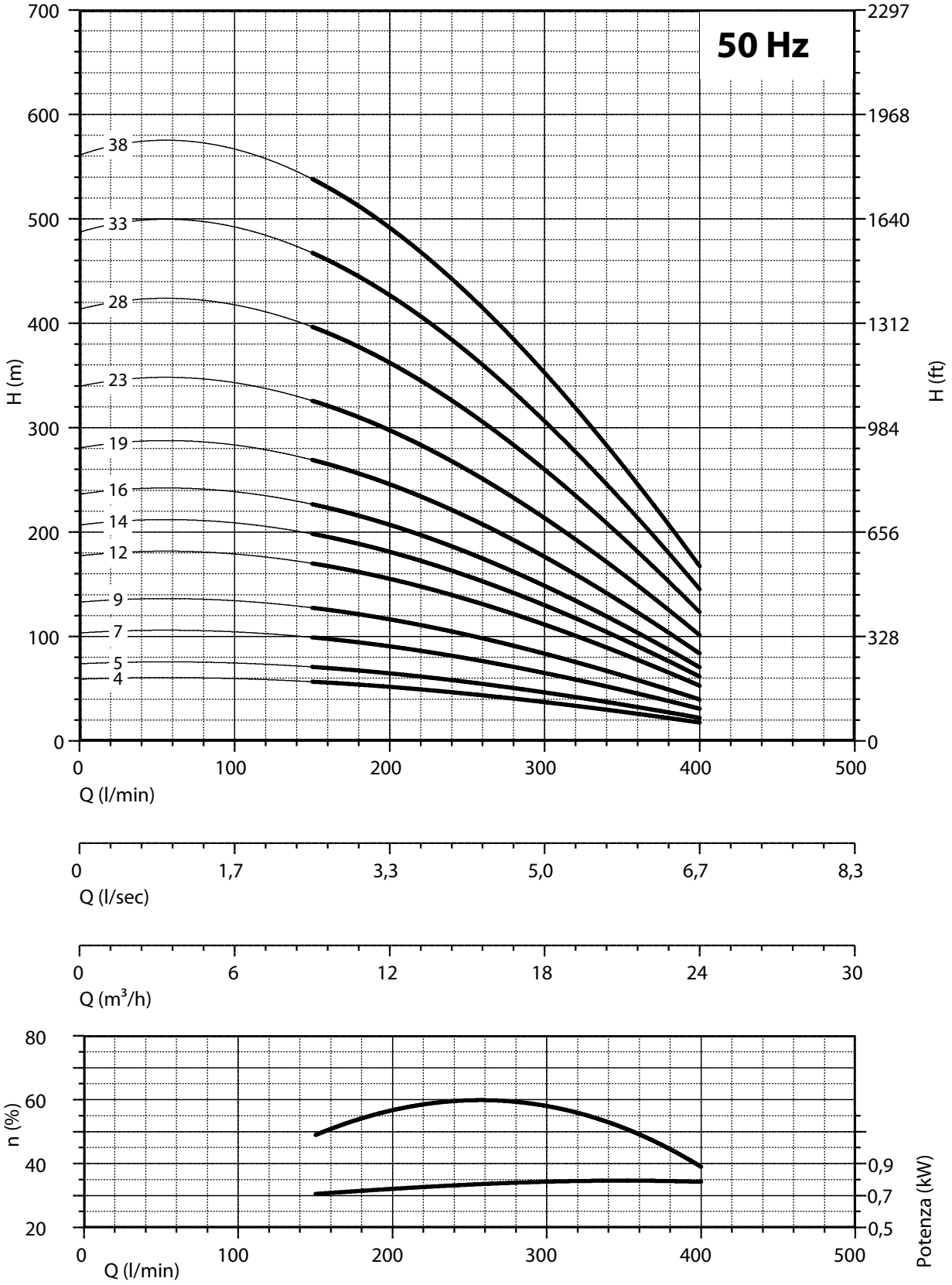

NPSH (m)	25%	50%	75%	100%
140 PR 16 - 140 PRX 16	3	3	4	6

Tolleranza alla sabbia 400 g/m³ - *Sand tolerance 400 g/m³*

CARATTERISTICHE IDRAULICHE - HYDRAULIC PERFORMANCES

Q= Portata - Capacity - Debit **50 Hz n= 2900 min**

Tipo Type	Power kW	Power HP	l/min	0	200	300	400	500	600
			l/sec	0	3,33	5	6,67	8,33	10
			m³/h	0	12	18	24	30	36
140 PR24 N/03	3	4	H(m)	41	35	31	26	17	5
140 PR24 N/04	4	5,5		55	46	41	34	22	6
140 PR24 N/06	5,50	7,5		83	69	62	51	33	9
140 PR24 N/08	7,50	10		110	92	82	68	45	12
140 PR24 N/10	9,20	12,5		138	115	103	85	56	15
140 PR24 N/12	11	15		165	138	124	102	67	18
140 PR24 N/14	13	17,5		193	161	144	119	78	21
140 PR24 N/16	15	20		220	184	165	136	89	24
140 PR24 N/20	18,5	25		275	230	206	170	112	30
140 PR24 N/24	22	30		330	276	247	204	134	36
140 PR24 N/28	26	35		385	322	288	238	156	42
140 PR24 N/33	30	40		454	380	340	281	184	50

DIMENSIONI D'INGOMBRO E PESI - OVERALL DIMENSIONS AND WEIGHTS

Type	**A** mm Tri V 400	**B** mm	**C** mm Tri	**M** Kg Tri	**P** Kg
140 PR24 N/03	1036	479	557	19	13
140 PR24 N/04	1120	523	597	22	14
140 PR24 N/06	1309	611	698	27	16
140 PR24 N/08	1400	699	701	55	17
140 PR24 N/10	1538	787	751	60	19
140 PR24 N/12	1686	875	811	65	22
140 PR24 N/14	1804	963	841	70	25
140 PR24 N/16	1982	1051	931	75	27
140 PR24 N/20	2218	1227	991	83	30
140 PR24 N/24	2474	1403	1071	92	33
140 PR24 N/28	2760	1579	1181	100	36
140 PR24 N/33	3050	1799	1251	108	40

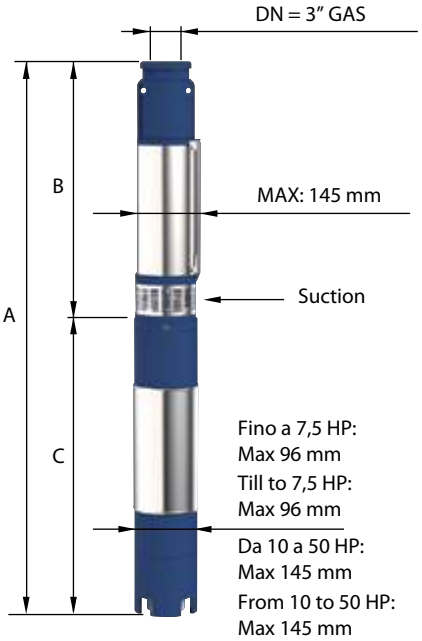

Versioni disponibili
Available versions
Versions disponibles
Versiones disponibles

140 PRX
Gabbia di aspirazione e mandata (con piattello) in AISI 304 microfuso

Suction cage and delivery bowl (with cap valve) in AISI 304 casted

n% = Rendimento della pompa
n% = Rendement de la pompe
n% = Pump efficiency
n% = Rendimiento de la bomba

Max 60,5 %

kW/st = Assorbimento per stadio
kW/st = Absorption par étage
kW/st = Stage absorption
kW/st = Potencia absorbida por etapa

Max 0,919

Tolleranze secondo UNI ISO 9906 livello 3B - Tolerances according to UNI ISO 9906 grade 3B

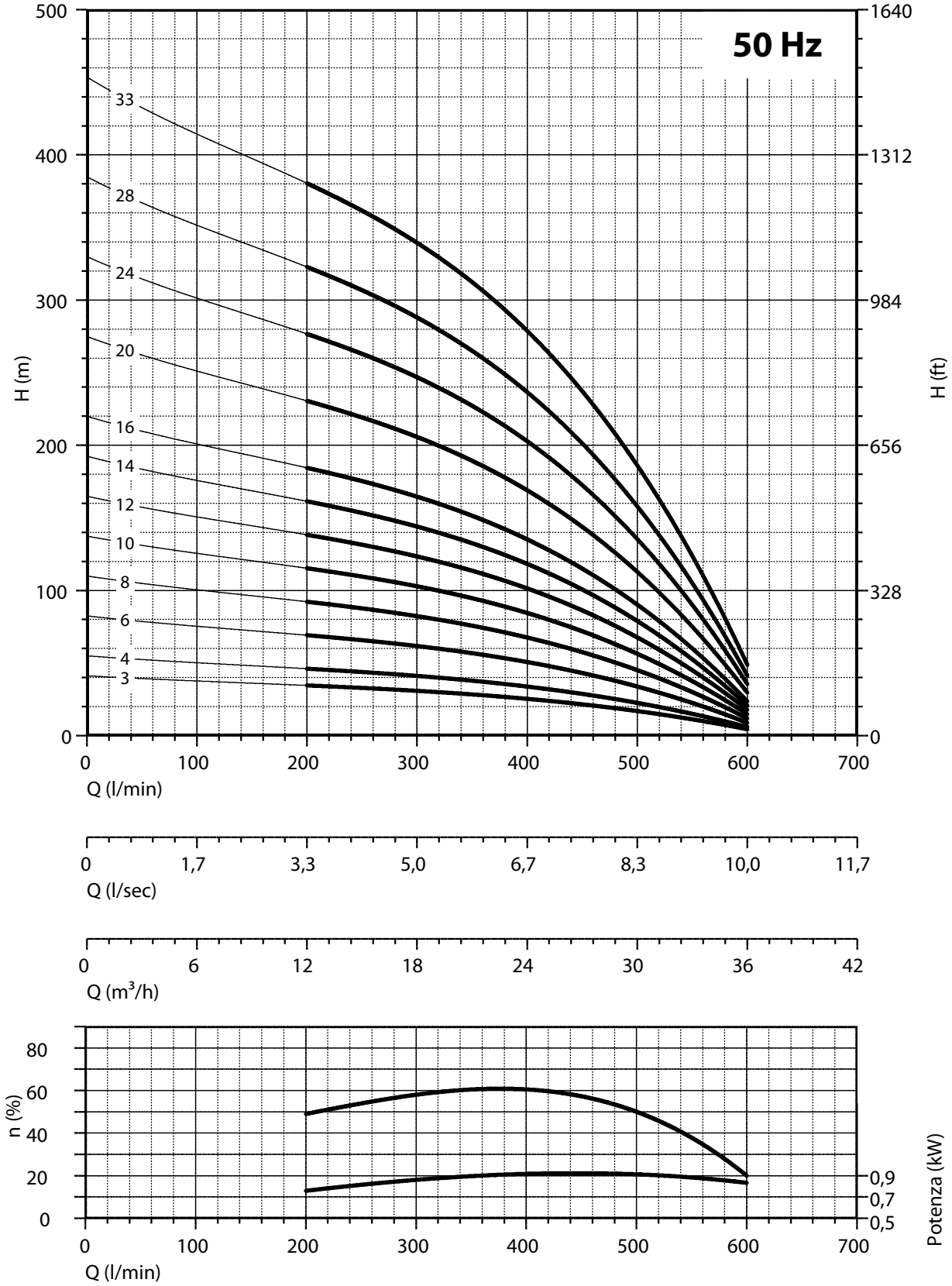

NPSH (m)	25%	50%	75%	100%
140 PR 24 - 140 PRX 24	3	3	4,5	6,6

CARATTERISTICHE IDRAULICHE - HYDRAULIC PERFORMANCES

Q= Portata - Capacity - Debit **50 Hz n= 2900 min**

Tipo Type	Power kW	Power HP	l/min	0	300	400	500	600	700	800
			l/sec	0	5	6,67	8,33	10	11,67	13,33
			m³/h	0	18	24	30	36	42	48
140 PR34 N/04	5,50	7,5	H(m)	55	48	44	37	30	20	8
140 PR34 N/05	7,50	10		68	60	54	47	37	24	11
140 PR34 N/07	9,20	12,5		96	84	76	65	52	34	15
140 PR34 N/08	11	15		109	96	87	75	60	39	17
140 PR34 N/09	13	17,5		123	108	98	84	67	44	19
140 PR34 N/11	15	20		150	132	120	103	82	54	23
140 PR34 N/13	18,50	25		178	156	141	121	97	63	27
140 PR34 N/16	22	30		219	192	174	149	119	78	34
140 PR34 N/19	26	35		260	228	207	177	141	93	40
140 PR34 N/22	30	40		301	264	239	205	164	107	46
140 PR34 N/27	37	50		369	324	294	252	201	132	57

DIMENSIONI D'INGOMBRO E PESI - OVERALL DIMENSIONS AND WEIGHTS

Type	A mm Tri V 400	B mm	C mm Tri	M Kg Tri	P Kg
140 PR34 N/04	1281	583	698	27	15
140 PR34 N/05	1343	642	701	55	16
140 PR34 N/07	1511	760	751	60	19
140 PR34 N/08	1630	819	811	65	20
140 PR34 N/09	1719	878	841	70	22
140 PR34 N/11	1927	996	931	75	24
140 PR34 N/13	2105	1114	991	83	27
140 PR34 N/16	2362	1291	1071	92	30
140 PR34 N/19	2649	1468	1181	100	33
140 PR34 N/22	2896	1645	1251	108	37
140 PR34 N/27	3281	1940	1341	118	42

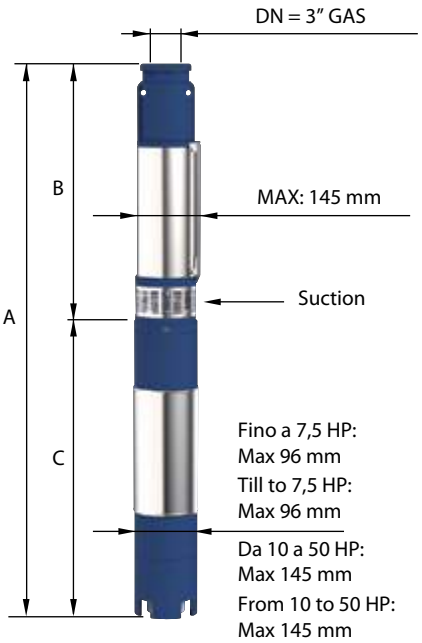

Versioni disponibili
Available versions
Versions disponibles
Versiones disponibles

140 PRX
Gabbia di aspirazione e mandata (con piattello) in AISI 304 microfuso

Suction cage and delivery bowl (with cap valve) in AISI 304 casted

n% = Rendimento della pompa
n% = Rendement de la pompe
n% = Pump efficiency
n% = Rendimiento de la bomba

Max 57 %

kW/st = Assorbimento per stadio
kW/st = Absorption par étage
kW/st = Stage absorption
kW/st = Potencia absorbida por etapa

Max 1,39

Tolleranze secondo UNI ISO 9906 livello 3B - Tolerances according to UNI ISO 9906 grade 3B

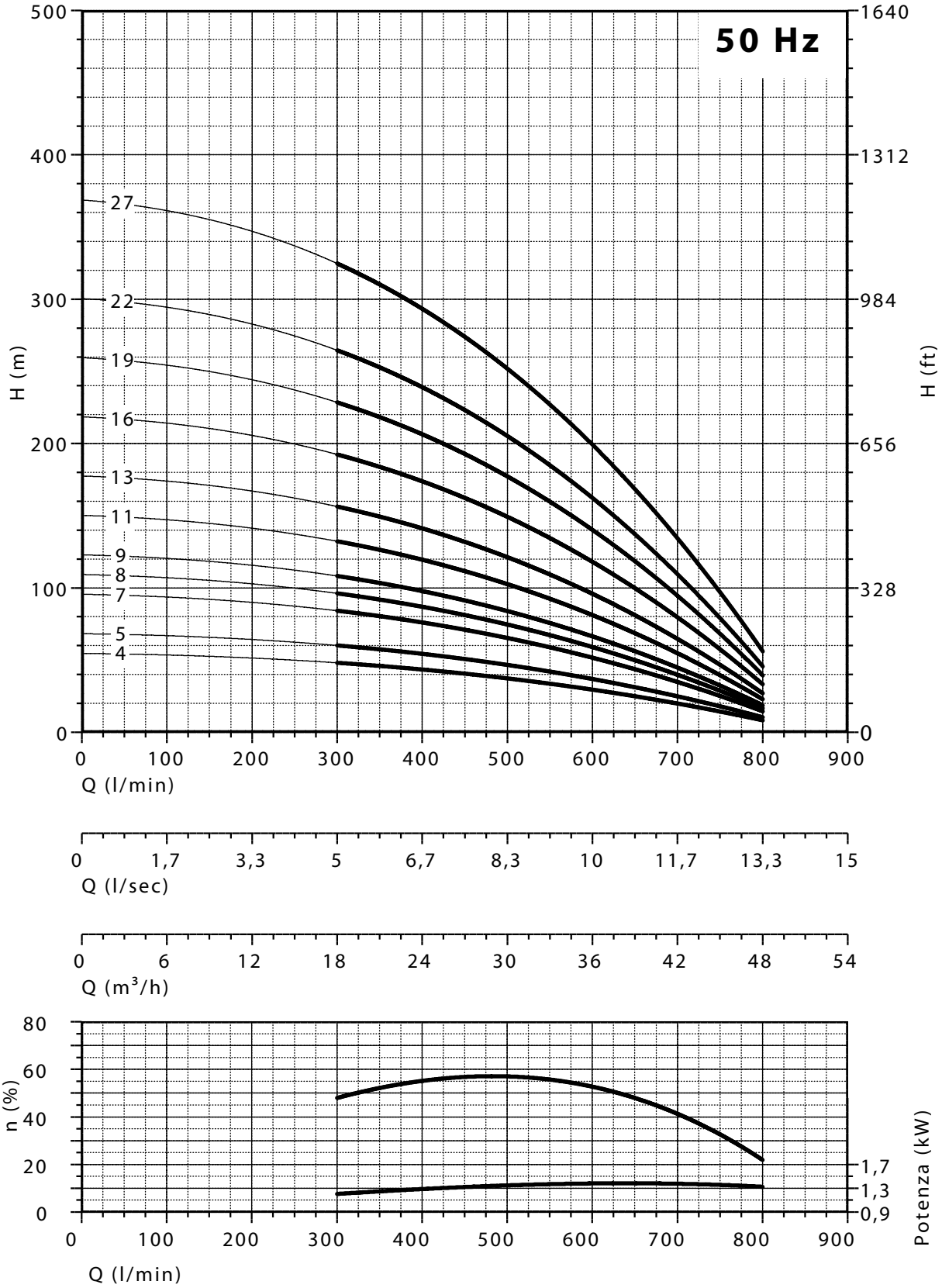

NPSH (m)	25%	50%	75%	100%
140 PR 34 - 140 PRX 34	3,4	3,4	3,8	8

Note/notes

PANELLI®

Italian excellence since 1906

6"

140 PS
140 PSX

50Hz

POMPA SOMMERSA
ELEVATA PORTATA
GIRANTE SEMIASSIALE

SUBMERSIBLE PUMP
HIGH CAPACITY
SEMIAXIAL IMPELLER

MADE IN ITALY

6" 140 PS 140 PSX | 50Hz

POMPA SOMMERSA - GIRANTE SEMIASSIALE - ELEVATA PORTATA
SUBMERSIBLE PUMP - SEMIAXIAL IMPELLER - HIGH CAPACITY

Girante semissiale

Semiaxial impeller

Roue semiaxiale

Impulsor semiaxial

Elevata portata: 54m^3/ora – 900 l/min

High capacity: 54 m^3/h – 900 l/min

Débit très élevé: 54 m^3/h – 900 l/min

Caudal elevado: 54 m^3/h – 900 l/min

140 PS

Girante in Noryl , diffusore in Noryl , elemento intermedio e camicia esterna in AISI 304, mandata e gabbia di aspirazione in ghisa

Impeller in Noryl , diffuser in Noryl , intermediate casing and external sleeve in AISI 304, delivery bowl and suction cage in cast iron

Massimo contenuto di sabbia: 50 gr/m3

Maximum sand content: 50 gr/m3

Tolérance de sable maximum: 50 gr/m3

Máxima cantidad de arena: 50 gr/m3

PANELLI®

Italian excellence since 1906

Tolleranze secondo UNI ISO 9906 livello 3B - Tolerances according to UNI ISO 9906 grade 3B

PANELLI®

Italian excellence since 1906

6" 140 PS 140 PSX | 50Hz

POMPA SOMMERSA - GIRANTE SEMIASSIALE - ELEVATA PORTATA
SUBMERSIBLE PUMP - SEMIAXIAL IMPELLER - HIGH CAPACITY

Girante semissiale

Semiaxial impeller

Roue semiaxiale

Impulsor semiaxial

Elevata portata: 54m³/ora – 900 l/min

High capacity: 54 m³/h – 900 l/min

Débit très élevé: 54 m³/h – 900 l/min

Caudal elevado: 54 m³/h – 900 l/min

140 PSX

Girante in Noryl , diffusore in Noryl , elemento intermedio e camicia esterna in AISI 304, mandata e gabbia di aspirazione in Acciao inox microfuso AISI 304

Impeller in Noryl , diffuser in Noryl , intermediate casing and external sleeve in AISI 304, delivery bowl and suction cage in Stainless steel AISI 304

Massimo contenuto di sabbia: 50 gr/m3

Maximum sand content: 50 gr/m3

Tolérance de sable maximum: 50 gr/m3

Máxima cantidad de arena: 50 gr/m3

ELETTROPOMPE SOMMERSE INTUBATE 6" (SERIE 140 PS N - 140 PSX N)
Le pompe con giranti semiassiali 140 PS / 140 PSX , sono pompe ad elevato rendimento idraulico.
Adatte al sollevamento di acqua pulita, per approvvigionamento idrico ad uso civile ed industriale, impianti di pressurizzazione, antincendio, irrigazione ed acquedotti.

VANTAGGI
Pompa estremamente compatta e robusta, facilità di montaggio e smontaggio, elevate prestazioni.
Corredata di contro-sospensione per evitare lo sfregamento delle giranti contro il corpo pompa.

MATERIALI
Girante e diffusore in Noryl GFN2,elemento intermedio in AISI 304, camicia esterna e minuteria varia in Aisi 304, griglia di aspirazione in Aisi 304.
Gabbia di aspirazione e mandata in ghisa G25 nella versione 140 PS, gabbia di aspirazione e mandata in acciaio inox Aisi 304 microfuso nella versione 140 PSX, contro-sospensione in PTFE+25 % Carbone.

CAMPI DI PRESTAZIONE IDRAULICHE
Portata fino a 54 m³/h, con prevalenze fino a 390 metri Potenze elettriche fino a 37 kW (50 HP)
Massima quantità di sabbia tollerata : 50 g/m³.

ELECTRIC SUBMERSIBLE PUMPS CASED VERSION 6" (SERIES 140 PS N - 140 PSX N)
140 PS / 140 PSX are high efficiency semiaxial pumps suitable for clean water applications such as civil and industrial water supply, booster systems, firefighting systems, irrigation and water networks.

ADVANTAGES
Very compact pump, heavy duty construction easy assembly and disassembly, high performances.
Pump fitted with low friction counter trust for longer impeller life.

MATERIALS
Impellers and diffusers in GFN2 Noryl, AISI 304 stainless steel intermediate element, sleeve, strainer and screws.
Suction cage and delivery bowl in cast iron for 140 PS version, Suction cage and delivery bowl in AISI 304 stainless steel for 140 PSX version.
Counter thrust in PTFE + 25% graphite.

HYDRAULIC PERFORMANCES
Capacity up to 54 m³/h and HMT up to 390 m. Motor power up to 37 kW-50 HP.
Maximum sand tolerance: 50 g/m³

Tolleranze secondo UNI ISO 9906 livello 3B - Tolerances according to UNI ISO 9906 grade 3B

ELECTROPOMPES IMMERGEES TUBEE 6" (SERIES 140 PS N - 140 PSX N)
Les pompes semiaxiales 140 PS / 140 PSX sont caractérisée per un rendement très élevé et conçues pour approvisionnement d'aux claires soit domestique soit industriel, pour systèmes de surpression, système contre-incendie, irrigation et réseaux d'eaux publiques

ADVANTAGES
Pompes très compactes, de construction très robuste, montage et démontage facile et rapide.
Hautes performances. La construction prévoit une contre suspension à baisse friction pour une vie utile des roues très importante.

MATERIAUX
Roues et diffuseurs en Noryl GFN2, élément intermédiaire, chemise, crépine et vis en acier inoxydable AISI 304.
Cage d'aspiration et refoulement en fonte pour la version 140 PS.
Cage d'aspiration et refoulement en acier inoxydable AISI 304 pour la version 140 PSX.
Contre suspension en PTFE+25% graphite.

PERFORMANCES HYDRAULIQUES
Débit jusqu'à 54 m³/h et hauteur jusqu'à 390 m.
Puissance moteur jusqu'à 37 kW-50 CV .
Quantité maxi de sable: 50 g/m³.

ELECTROBOMBAS SUMERGIDAS ENCAPSULADAS 6" (SERIES 140 PS N - 140 PSX N)
Las bombas semiaxiales 140 PS / 140 PSX ofrecen una eficiencia muy elevada para aplicaciones con agua limpia de tipo doméstico e industrial, para sistemas de presion, y sistemas contraincendio, riego y sistema de aguas públicas.

VENTAJAS
Bombas de contrución muy robusta y compacta, montaje y desmontaje fácil y rápido.
Prestaciones elevadas.
Contra suspensión para extender la durabilidad de los impulsores.

MATERIALES
Impulsores y difusores en NORYL GFN2, elemento intermedio, camisa, rejilla y tornillos en acero inoxydable AISI 304.
Aspiración e impulsion en hierro fundido en la serie 140 PS.
Aspiracion y impulsion en acero inoxidable AISI 304 en la serie 140 PSX.
Contra suspensión en PTFE+25% graphite.

PRESTACIONES HIDRAULICAS
Caudal hasta 54 m³/h y altura hasta 390 m.
Potencia motor hasta 37 kW-50 HP.
Máxima cantidad de arena: 50 g/m³

Tolleranze secondo UNI ISO 9906 livello 3B - Tolerances according to UNI ISO 9906 grade 3B

Tolleranza alla sabbia 50 g/m³ - *Sand tolerance 50 g/m³*

CARATTERISTICHE IDRAULICHE - HYDRAULIC PERFORMANCES

Q= Portata - Capacity - Debit **50 Hz n= 2900 min**

Tipo Type	Power kW	Power HP	l/min	0	300	400	500	600	700
			l/sec	0	5	6,67	8	10	11,67
			m³/h	0	18	24	30	36	42
140 PS36 N/03	3	4,0	H(m)	37	30	28	25	22	17
140 PS36 N/04	4	5,5		49	40	37	34	29	23
140 PS36 N/06	5,50	7,5		74	59	56	50	43	35
140 PS36 N/08	7,50	10		98	79	74	67	58	46
140 PS36 N/10	9,20	12,5		123	99	93	84	72	58
140 PS36 N/12	11	15		147	119	112	101	86	69
140 PS36 N/14	13	17,5		172	139	130	118	101	81
140 PS36 N/16	15	20		196	158	149	134	115	92
140 PS36 N/20	18,50	25		245	198	186	168	144	115
140 PS36 N/23	22	30		282	228	214	193	166	132
140 PS36 N/28	26	35		343	277	260	235	202	161
140 PS36 N/32	30	40		392	317	298	269	230	184
140 PS36 N/39	37	50		478	386	363	328	281	224

DIMENSIONI D'INGOMBRO E PESI - OVERALL DIMENSIONS AND WEIGHTS

Type	**A** mm Tri V 400	**B** mm	**C** mm Tri	**M** Kg Tri	**P** Kg
140 PS36 N/03	1020	568	452	15	13
140 PS36 N/04	1261	664	597	22	14
140 PS36 N/06	1554	856	698	27	15,5
140 PS36 N/08	1866	1048	818	32	16
140 PS36 N/10	1991	1240	751	60	17,5
140 PS36 N/12	2243	1432	811	65	19
140 PS36 N/14	2465	1624	841	70	21
140 PS36 N/16	2747	1816	931	75	25
140 PS36 N/20	3191	2200	991	83	27
140 PS36 N/23	3559	2488	1071	92	29
140 PS36 N/28	4149	2968	1181	100	32
140 PS36 N/32	4603	3352	1251	108	35
140 PS36 N/39	5365	4024	1341	118	40

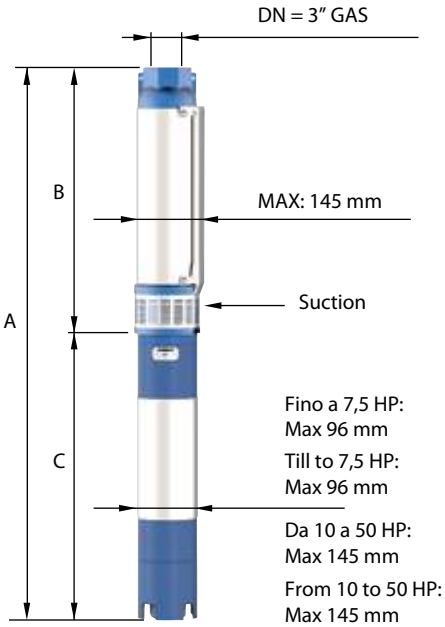

Versioni disponibili
Available versions
Versions disponibles
Versiones disponibles

140 PSX
Gabbia di aspirazione e mandata (con piattello) in AISI 304 microfuso

Suction cage and delivery bowl (with cap valve) in AISI 304 casted

n% = Rendimento della pompa
n% = Rendement de la pompe
n% = Pump efficiency
n% = Rendimiento de la bomba

Max 76,3 %

kW/st = Assorbimento per stadio
kW/st = Absorption par étage
kW/st = Stage absorption
kW/st = Potencia absorbida por etapa

Max 0,93

Tolleranze secondo UNI ISO 9906 livello 3B - Tolerances according to UNI ISO 9906 grade 3B

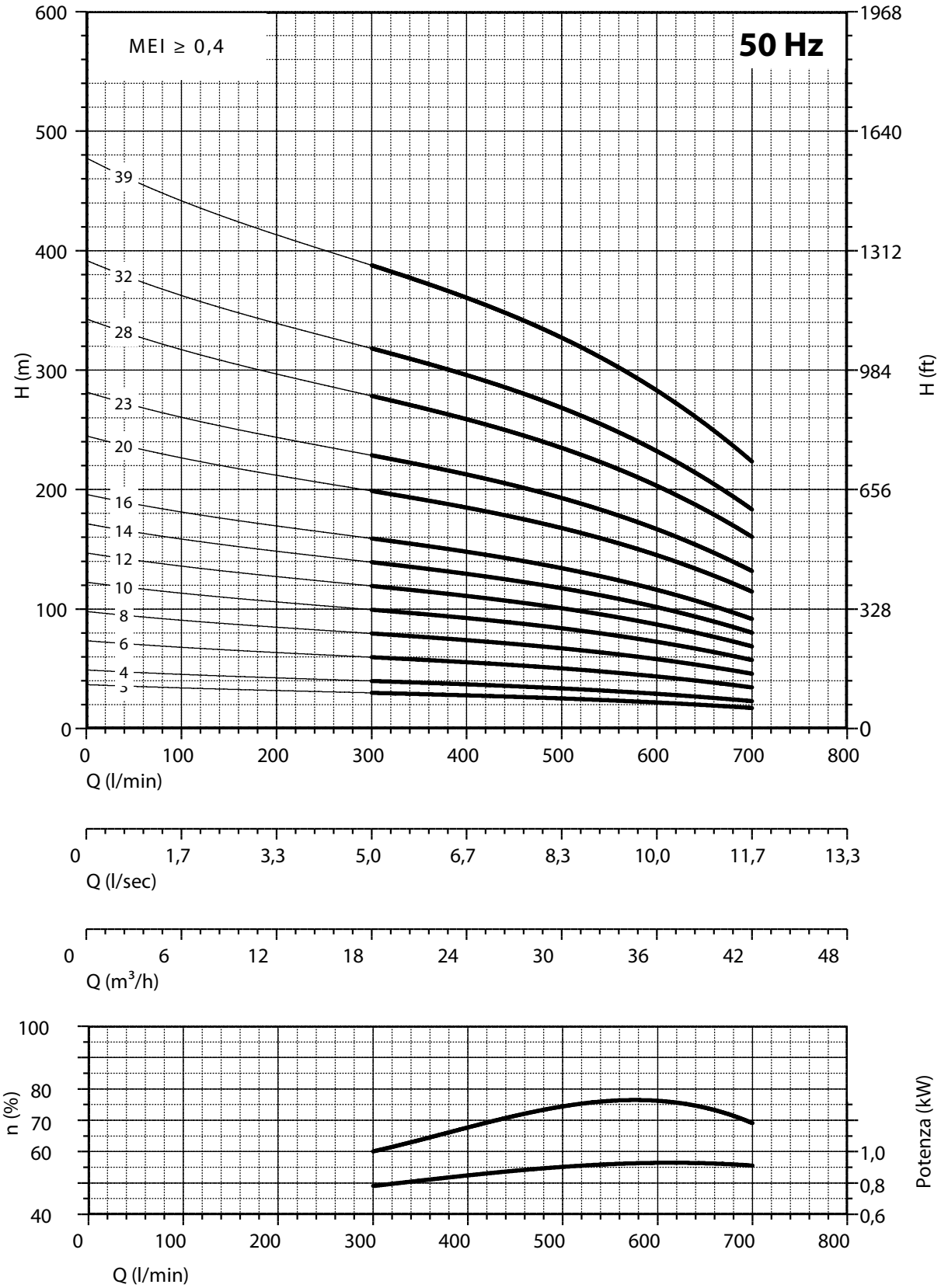

NPSH (m)	25%	50%	75%	100%
140 PS36 - 140 PSX36	3,4	3,4	4	6

CARATTERISTICHE IDRAULICHE - HYDRAULIC PERFORMANCES

Q= Portata - Capacity - Debit **50 Hz n= 2900 min**

Tipo Type	Power kW	Power HP	l/min	0	400	500	600	700	800	900
			l/sec	0	6,67	8,33	10	11,67	13,33	15
			m³/h	0	24	30	36	42	48	54,0
140 PS 42 N/03	4	5,5	H(m)	35	29	27	26	23	19	15
140 PS 42 N/04	5,50	7,5		46	39	37	34	30	25	20
140 PS 42 N/06	7,50	10		69	59	55	51	45	38	30
140 PS 42 N/07	9,20	12,5		81	68	64	60	53	44	35
140 PS 42 N/09	11	15		104	88	82	77	68	57	45
140 PS 42 N/11	13	17,5		127	107	101	94	83	70	55
140 PS 42 N/12	15	20		138	117	110	102	90	76	60
140 PS 42 N/15	18,50	25		173	146	137	128	113	95	75
140 PS 42 N/18	22	30		207	176	165	153	135	114	90
140 PS 42 N/22	26	35		253	215	201	187	165	140	110
140 PS 42 N/25	30	40		288	244	229	213	188	159	125
140 PS 42 N/31	37	50		357	302	284	264	233	197	155

DIMENSIONI D'INGOMBRO E PESI - OVERALL DIMENSIONS AND WEIGHTS

Type	**A** mm Tri V 400	**B** mm	**C** mm Tri	**M** Kg Tri	**P** Kg
140 PS 42 N/03	1165	568	597	22	13
140 PS 42 N/04	1362	664	698	27	14
140 PS 42 N/06	1674	856	818	32	15,5
140 PS 42 N/07	1703	952	751	60	16
140 PS 42 N/09	1955	1144	811	65	17,5
140 PS 42 N/11	2177	1336	841	70	19
140 PS 42 N/12	2363	1432	931	75	21
140 PS 42 N/15	2711	1720	991	83	25
140 PS 42 N/18	3079	2008	1071	92	27
140 PS 42 N/22	3573	2392	1181	100	29
140 PS 42 N/25	3931	2680	1251	108	32
140 PS 42 N/31	4597	3256	1341	118	35

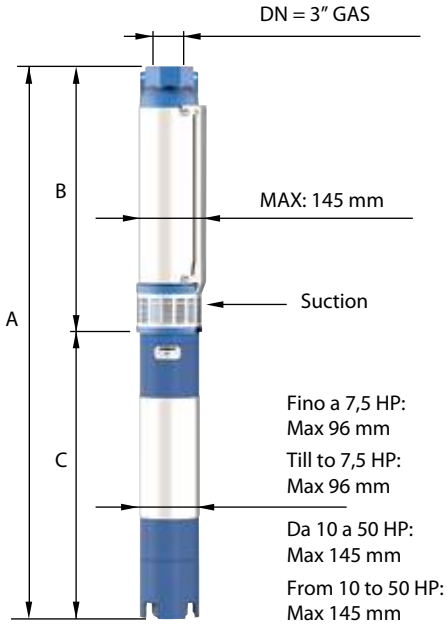

Versioni disponibili
Available versions
Versions disponibles
Versiones disponibles

140 PSX
Gabbia di aspirazione e mandata (con piattello) in AISI 304 microfuso

Suction cage and delivery bowl (with cap valve) in AISI 304 casted

n% = Rendimento della pompa
n% = Rendement de la pompe
n% = Pump efficiency
n% = Rendimiento de la bomba

Max 74 %

kW/st = Assorbimento per stadio
kW/st = Absorption par étage
kW/st = Stage absorption
kW/st = Potencia absorbida por etapa

Max 1,18

Tolleranze secondo UNI ISO 9906 livello 3B - Tolerances according to UNI ISO 9906 grade 3B

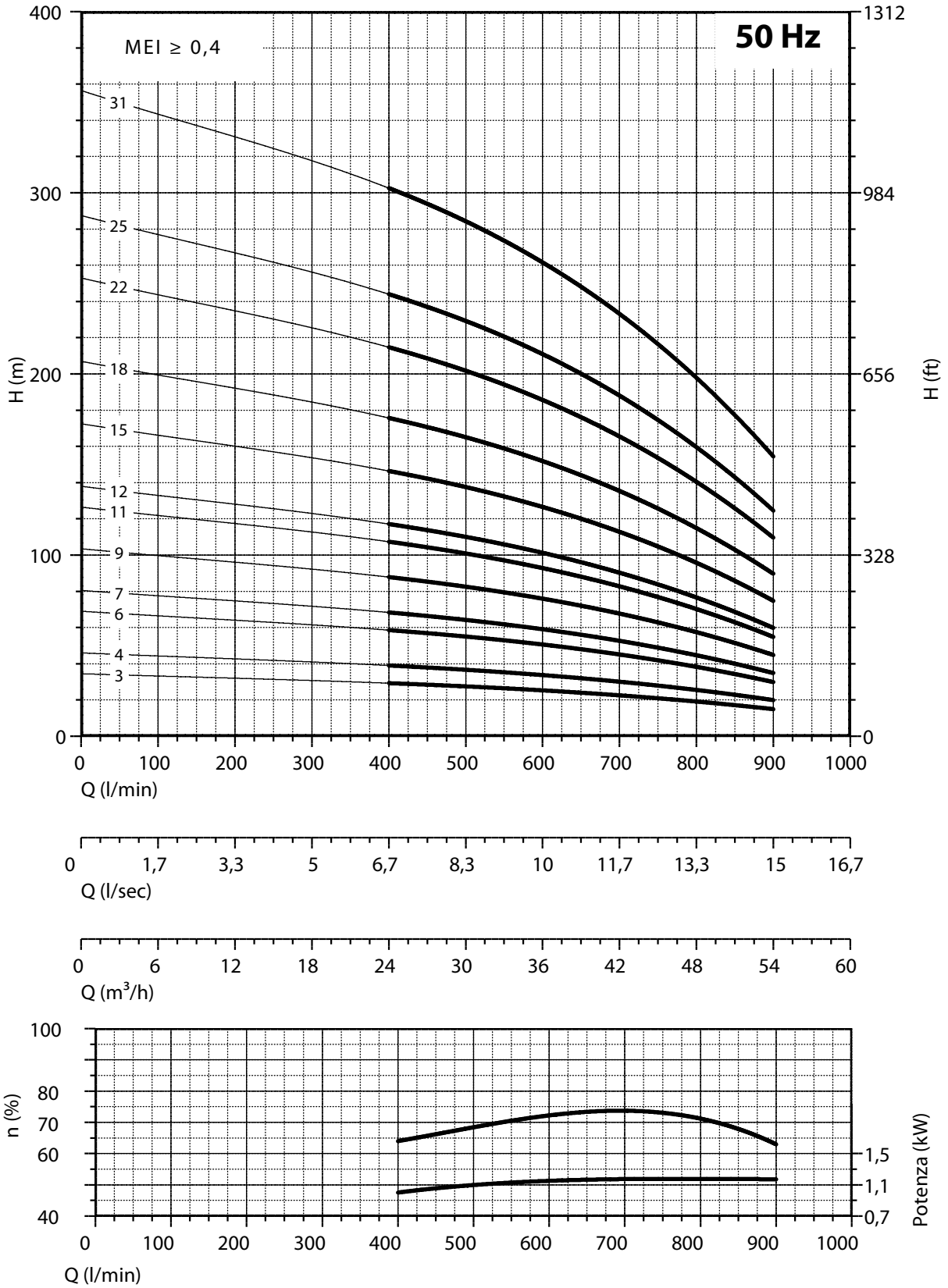

NPSH (m)	25%	50%	75%	100%
140 PS 42 - 140 PSX 42	3,4	3,6	4,5	6,5

Note/notes

PANELLI®

Italian excellence since 1906

6" 140 PR 140 PRX | 50Hz

POMPA SOMMERSA
GIRANTE FLOTTANTE

SUBMERSIBLE PUMP
FLOATING IMPELLER

6" 140 PS 140 PSX | 50Hz

POMPA SOMMERSA
ELEVATA PORTATA
GIRANTE SEMIASSIALE

SUBMERSIBLE PUMP
HIGH CAPACITY
SEMIAXIAL IMPELLER

RICAMBI
TABELLE MATERIALI

SPARE PARTS
MATERIAL CHARTS

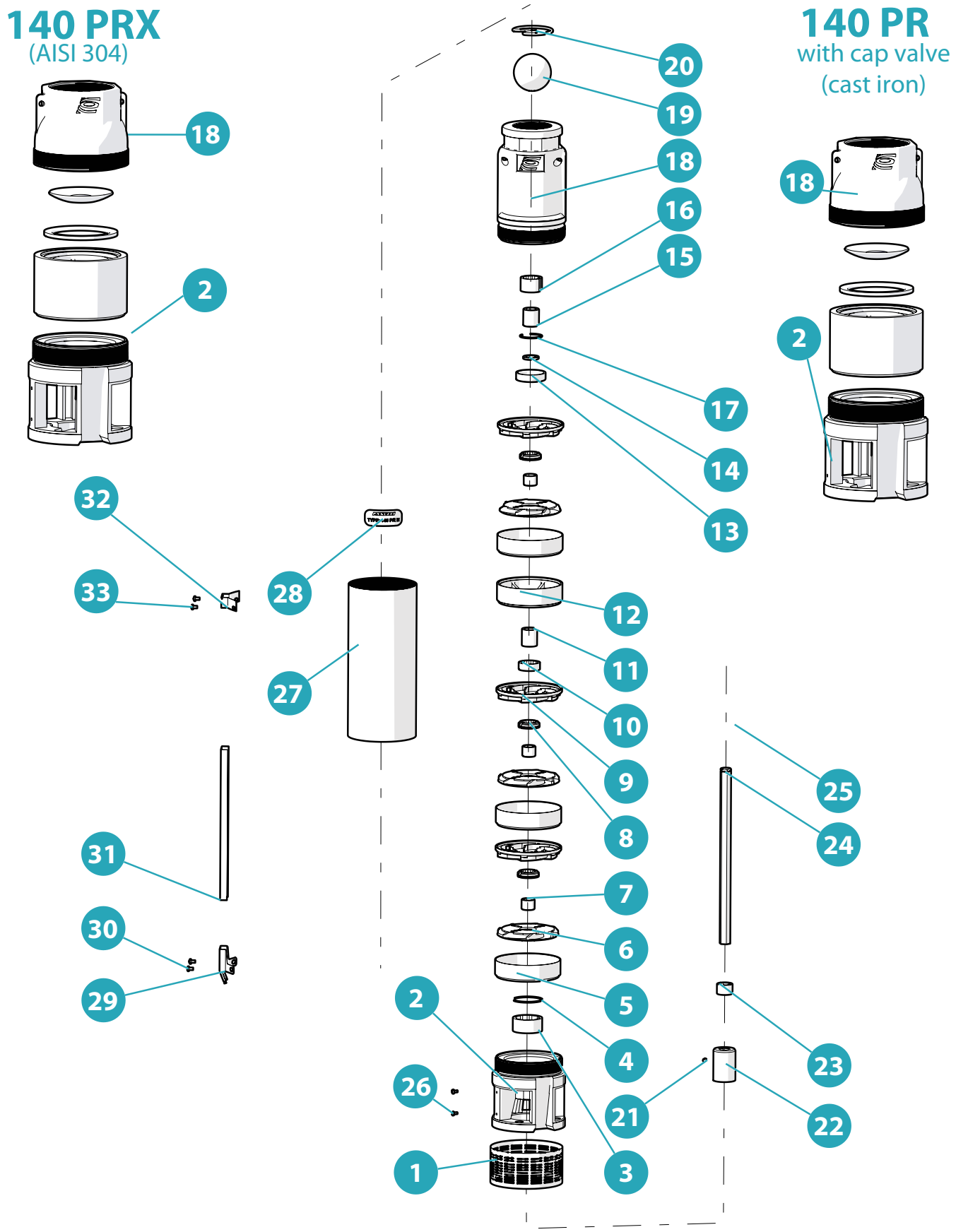
140 PRX
(AISI 304)
140 PR
with cap valve
(cast iron)
18
2
32
33
28
27
31
30
29
20
19
18
16
15
17
14
13
12
11
10
9
8
7
6
5
4
2
26
1
3
21
25
24
23
22
18
2

140 PR * **140 PRX** ACCIAIO INOX AISI 304 - AISI 304 - ACIER INOXIDABLE AISI 304 - ACERO INOXYDABLE AISI 304

N. CODE	DESCRIZIONE (italiano)	MATERIALE (italiano)	DESCRIZIONE (english)	MATERIAL (english)
1	SUCCHERUOLA	ACCIAIO INOX AISI 304	SUCTION STRAINER	AISI 304
2 *	GABBIA DI ASPIRAZIONE	GHISA	SUCTION CAGE	CAST IRON
3	BRONZINA PER GABBIA	GOMMA	BEARING BUSH FOR SUCTION CAGE	RUBBER NBR
4	SEEGER BRONZINA	ACCIAIO INOX AISI 304	SEEGER BEARING BUSH	AISI 304
5	ELEMENTO INTERMEDIO	ACCIAIO INOX AISI 304	INTERMEDIATE CASING	AISI 304
6	GIRANTE	NORYL GFN2	IMPELLER	NORYL GFN2
7	DISTANZIATORE INTERMEDIO	ACCIAIO INOX AISI 304	INTERMEDIATE SPACER	AISI 304
8	BRONZINA DIFFUSORE	GOMMA	DIFFUSER BEARING BUSH	RUBBER NBR
9	DIFFUSORE	NORYL GFN2	DIFFUSER	NORYL GFN2
10	BRONZINA SUPPORTO INTERMEDIO	GOMMA	INTERMEDIATE BEARING BUSH	RUBBER NBR
11	DISTANZIATORE INTERMEDIO	ACCIAIO INOX AISI 304	INTERMEDIATE SPACER	AISI 304
12	SUPPORTO INTERMEDIO	NORYL GFN2	INTERMEDIATE SUPPORT	NORYL GFN2
13	PARASABBIA	NORYL GFN2	SAND GUARD	NORYL GFN2
14	ANELLO DISTANZIALE PARASABBIA	POLICARBONATO	SPACER RING SAND GUARD	POLYCARBONATE
15	DISTANZIATORE SUPERIORE	ACCIAIO INOX AISI 304	UPPER SPACER	AISI 304
16	BRONZINA MANDATA	GOMMA	BEARING BUSH FOR DELIVERY BOWL	RUBBER NBR
17	SEEGER BLOCCA BRONZINA	ACCIAIO INOX AISI 304	SEEGER BEARING BUSH	AISI 304
18 *	MANDATA	GHISA	DELIVERY BOWL	CAST IRON
19	SFERA	GOMMA 70 SHORE	BALL	RUBBER NBR 70 SHORE
20	ANELLO TENUTA SFERA	ACCIAIO INOX AISI 304	STOP RING FOR DELIVERY BOWL	AISI 304
21	GRANO PER GIUNTO	ACCIAIO INOX AISI 304	SCREW	AISI 304
22	GIUNTO DI TRAINO	ACCIAIO INOX AISI 304	JOINT	AISI 304
23	DISTANZIATORE PRIMA GIRANTE	POLICARBONATO	SPACER FIRST IMPELLER	POLYCARBONATE
24	ALBERO POMPA	ACCIAIO INOX AISI 420	PUMP SHAFT	AISI 420
25	SEEGER	ACCIAIO INOX AISI 304	SEEGER	AISI 304
26	N. 2 VITI M4 X 8 PER SUCCHERUOLA	ACCIAIO INOX AISI 304	N. 2 SCREW M4X8 SUCTION STRAINER	AISI 304
27	CAMICIA	ACCIAIO INOX AISI 304	SLEEVE	AISI 304
28	ETICHETTA ADESIVA	POLIESTERE	ADHESIVE LABEL	POLYESTER
29	STAFFETTA INFERIORE	ACCIAIO INOX AISI 304	LOWER FLANGE	AISI 304
30	N. 2 VITI M4 X 10 PER STAFFETTA INF.	ACCIAIO INOX AISI 304	N. 2 SCREW M4X10 FOR LOWER FLANGE	AISI 304
31	COPRICAVO	ACCIAIO INOX AISI 304	COVER CABLE	AISI 304
32	STAFFETTA SUPERIORE	ACCIAIO INOX AISI 304	UPPER FLANGE	AISI 304
33	N.2 VITI M4 X 10 PER STAFFETTA SUP.	ACCIAIO INOX AISI 304	N .2 SCREW M4X10 FOR UPPER FLANGE	AISI 304

N. CODE	DESCRIPTION (Français)	MATÉRIEL (Français)	DESCRIPCIÓN (español)	MATERIAL (español)
1	CREPINE	ACIER INOXYDABLE AISI 304	REJILLA	ACERO INOXIDABLE AISI 304
2 *	CAGE D'ASPIRATION	FONTE	CUERPO DE ASPIRACION	HIERRO FUNDIDO
3	BEARING BUSH POUR CAGE D'ASPIRATION	CAOUTCHOUC	COJINETE CUERPO DE ASPIRACION	GOMA NBR
4	SEEGER BEARING BUSH	ACIER INOXYDABLE AISI 304	SEEGER POR COJINETE	ACERO INOXIDABLE AISI 304
5	ELEMENT INTERMEDIARE	ACIER INOXYDABLE AISI 304	ELEMENTO INTERMEDIO	ACERO INOXIDABLE AISI 304
6	ROUE	NORYL GFN2	IMPULSOR	NORYL GFN2
7	ENTRETOISE INTERMEDIARE	ACIER INOXYDABLE AISI 304	DISTANCIADOR INTERMEDIO	ACERO INOXIDABLE AISI 304
8	DIFFUSEUR BEARING BUSH	CAOUTCHOUC	COJINETE DIFUSOR	GOMA NBR
9	DIFFUSEUR	NORYL GFN2	DIFUSOR	NORYL GFN2
10	COUSSINET BEARING BUSH	CAOUTCHOUC	COJINETE SOPORTE INTERMEDIO	GOMA NBR
11	ENTRETOISE INTERMEDIARE	ACIER INOXYDABLE AISI 304	DISTANCIADOR INTERMEDIO	ACERO INOXIDABLE AISI 304
12	SUPPORT INTERMEDIARE	NORYL GFN2	SOPORTE INTERMEDIO	NORYL GFN2
13	PARA SABLE	NORYL GFN2	PROTECTOR ARENA	NORYL GFN2
14	BAGUE ENTRETOISE PARA SABLE	TECHNOPOLYMER	ANILLO DISTANCIADOR PROT. ARENA	TECHNOPOLYMERO
15	BRIDE ENTRETOISE	ACIER INOXYDABLE AISI 304	DISTANCIADOR SUPERIOR	ACERO INOXIDABLE AISI 304
16	BEARING BUSH POUR REFOULEMENT	CAOUTCHOUC	COJINETE CUERPO DE IMPULSION	RUBBER NBR
17	SEEGER BEARING BUSH	ACIER INOXYDABLE AISI 304	SEEGER COJINETE	ACERO INOXIDABLE AISI 304
18 *	REFOULEMENT	FONTE	CUERPO DE IMPULSION	HIERRO FUNDIDO
19	BOULE	CAOUTCHOUC 70 SHORE	ESFERA	RUBBER NBR 70 SHORE
20	ANNEAU DE SUBSISTANCE	ACIER INOXYDABLE AISI 304	ANILLO PARA ESFERA	ACERO INOXIDABLE AISI 304
21	VIS	ACIER INOXYDABLE AISI 304	TORNILLO POR ACOPLAMIENTO	ACERO INOXIDABLE AISI 304
22	JOINT	ACIER INOXYDABLE AISI 304	ACOPLAMIENTO	ACERO INOXIDABLE AISI 304
23	ENTRETOISE PREMIERE ROUE	TECHNOPOLYMER	DISTANCIADOR PRIMER IMPULSOR	TECHNOPOLYMERO
24	ARBRE POMPE	ACIER INOXYDABLE AISI 420	EJE DE BOMBA	ACERO INOXIDABLE AISI 420
25	SEEGER	ACIER INOXYDABLE AISI 304	SEEGER	ACERO INOXIDABLE AISI 304
26	N.2 VIS M4X8 POUR CREPINE	ACIER INOXYDABLE AISI 304	N.2 TORNILLOS REJILLA	ACERO INOXIDABLE AISI 304
27	CHEMISE	ACIER INOXYDABLE AISI 304	CAMISA	ACERO INOXIDABLE AISI 304
28	ADHESIVE ÉTIQUETTE	PLASTIQUE	ETIQUETA	PLASTICO
29	BRIDE INFERIEURE	ACIER INOXYDABLE AISI 304	GRAPA INFERIOR	ACERO INOXIDABLE AISI 304
30	N. 2 VIS M4X10 POUR BRIDE INFERIEURE	ACIER INOXYDABLE AISI 304	N. 2 TORNILLOS GRAPA INFERIOR	ACERO INOXIDABLE AISI 304
31	PROTECTION CABLE	ACIER INOXYDABLE AISI 304	PARACABLE	ACERO INOXIDABLE AISI 304
32	BRIDE SUPERIEURE	ACIER INOXYDABLE AISI 304	GRAPA SUPERIOR	ACERO INOXIDABLE AISI 304
33	N. 2 VIS M4X10 POUR BRIDE SUPERIEURE	ACIER INOXYDABLE AISI 304	N. 2 TORNILLOS GRAPA SUPERIOR	ACERO INOXIDABLE AISI 304

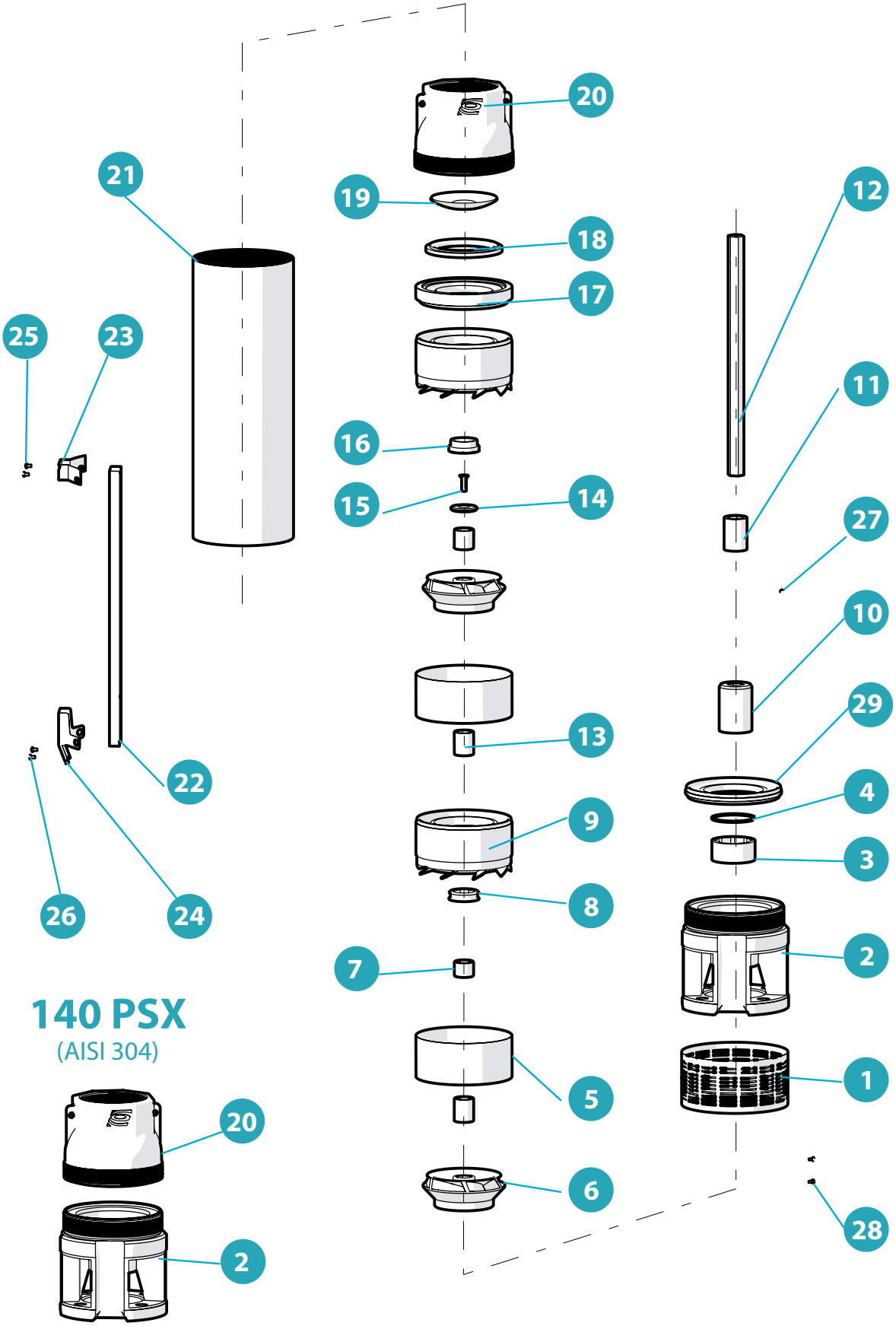
20
21
19
18
17
12
25
23
11
16
15
14
27
10
29
13
22
4
9
3
26
24
8
2
7
140 PSX
(AISI 304)
5
1
20
6
28
2

140 PS ***140 PSX** ACCIAIO INOX AISI 304 - AISI 304 - ACIER INOXIDABLE AISI 304 - ACERO INOXYDABLE AISI 304

N. CODE	DESCRIZIONE (italiano)	MATERIALE (italiano)	DESCRIZIONE (english)	MATERIAL (english)
1	SUCCHERUOLA	ACCIAIO INOX AISI 304	SUCTION STRAINER	AISI 304
2 *	GABBIA DI ASPIRAZIONE	GHISA	SUCTION CAGE	CAST IRON
3	BRONZINA PER GABBIA	GOMMA	BEARING BUSH FOR SUCTION CAGE	RUBBER NBR
4	SEEGER BRONZINA	ACCIAIO INOX AISI 304	SEEGER BEARING BUSH	AISI 304
5	ELEMENTO INTERMEDIO	ACCIAIO INOX AISI 304	INTERMEDIATE CASING	AISI 304
6	GIRANTE	NORYL GFN2	IMPELLER	NORYL GFN2
7	DISTANZIATORE INTERMEDIO	ACCIAIO INOX AISI 304	INTERMEDIATE SPACER	AISI 304
8	BRONZINA DIFFUSORE	GOMMA	DIFFUSER BEARING BUSH	RUBBER NBR
9	DIFFUSORE	NORYL GFN2 + ACCIAIO INOX AISI 304	DIFFUSER	NORYL GFN2 +RING AISI 304
10	GIUNTO DI TRAINO	ACCIAIO INOX AISI 304	JOINT	AISI 304
11	DISTANZIATORE PRIMA GIRANTE	NORYL GFN2	SPACER FIRST IMPELLER	NORYL GFN2
12	ALBERO POMPA	ACCIAIO INOX AISI 420	PUMP SHAFT	AISI 420
13	DISTANZIATORE	NORYL GFN2	SPACER	NORYL GFN2
14	DISCO ACCIAIO	ACCIAIO INOX AISI 304	RING	AISI 304
15	VITE	ACCIAIO INOX AISI 304	SCREW	AISI 304
16	CONTROSOSPENSIONE	PTFE+25%CARBONE	COUNTERTHRUST	PTFE+25%CARBON
17	ANELLO GUARNIZIONE MANDATA	NORYL GFN2	RING GASKET VALVE	NORYL GFN2
18	GUARNIZIONE FARFALLA	GOMMA	GASKET VALVE	RUBBER NBR
19	FARFALLA	ACCIAIO INOX AISI 304	CAP VALVE	AISI 304
20 *	MANDATA	GHISA	DELIVERY BOWL	CAST IRON
21	CAMICIA	ACCIAIO INOX AISI 304	SLEEVE	AISI 304
22	COPRICAVO	ACCIAIO INOX AISI 304	COVER CABLE	AISI 304
23	STAFFETTA SUPERIORE	ACCIAIO INOX AISI 304	UPPER FLANGE	AISI 304
24	STAFFETTA INFERIORE	ACCIAIO INOX AISI 304	LOWER FLANGE	AISI 304
25	N. 2 VITI M4 X 10 PER STAFFETTA SUP.	ACCIAIO INOX AISI 304	N. 2 SCREW M4X10 FOR UPPER FLANGE	AISI 304
26	N. 2 VITI M4 X 10 PER STAFFETTA INF.	ACCIAIO INOX AISI 304	N. 2 SCREW M4X10 FOR LOWER FLANGE	AISI 304
27	GRANO PER GIUNTO	ACCIAIO INOX AISI 304	SCREW	AISI 304
28	N. 2 VITI M4 X 8 PER SUCCHERUOLA	ACCIAIO INOX AISI 304	N. 2 SCREW M4X8 SUCTION STRAINER	AISI 304
29	ANELLO RACCORDO GABBIA	NORYL GFN2 + ACCIAIO INOX AISI 304	RING FOR SUCTION CAGE	NORYL GFN2 + RING AISI 304

N. CODE	DESCRIPTION (Français)	MATÉRIEL (Français)	DESCRIPCIÓN (español)	MATERIAL (español)
1	CREPINE	ACIER INOXYDABLE AISI 304	REJILLA	ACERO INOXIDABLE AISI 304
2 *	CAGE D'ASPIRATION	FONTE	CUERPO DE ASPIRACION	HIERRO FUNDIDO
3	BEARING BUSH POUR CAGE D'ASPIRATION	CAOUTCHOUC	COJINETE CUERPO DE ASPIRACION	GOMA NBR
4	SEEGER BEARING BUSH	ACIER INOXYDABLE AISI 304	SEEGER POR COJINETE	ACERO INOXIDABLE AISI 304
5	ELEMENT INTERMEDIARE	ACIER INOXYDABLE AISI 304	ELEMENTO INTERMEDIO	ACERO INOXIDABLE AISI 304
6	ROUE	NORYL GFN2	IMPULSOR	NORYL GFN2
7	ENTRETOISE INTERMEDIARE	ACIER INOXYDABLE AISI 304	DISTANCIADOR INTERMEDIO	ACERO INOXIDABLE AISI 304
8	DIFFUSEUR BEARING BUSH	CAOUTCHOUC	COJINETE DIFUSOR	GOMA NBR
9	DIFFUSEUR	NORYL GFN2 + ACIER INOX. AISI 304	DIFUSOR	NORYL GFN2 +ACERO INOX. AISI 304
10	JOINT	ACIER INOXYDABLE AISI 304	ACOPLAMIENTO	ACERO INOXIDABLE AISI 304
11	ENTRETOISE PREMIERE ROUE	NORYL GFN2	DISTANCIADOR PRIMER IMPULSOR	NORYL GFN2
12	ARBRE POMPE	ACIER INOXYDABLE AISI 420	EJE DE BOMBA	ACERO INOXIDABLE AISI 420
13	ENTRETOISE	NORYL GFN2	DISTANCIADOR	NORYL GFN2
14	RING	ACIER INOXYDABLE AISI 304	ANILLO EN ACERO	ACERO INOXIDABLE AISI 304
15	VIS	ACIER INOXYDABLE AISI 304	TORNILLO	ACERO INOXIDABLE AISI 304
16	CONTRESUSPENSION	PTFE+ 25% GRAPHITE	CONTRA-SUSPENCION	PTFE+25%CARBON
17	ANNEAU VALVE GASKET	NORYL GFN2	JUNTA PARA VALVULA	NORYL GFN2
18	BAGUE VALVE GASKET	CAOUTCHOUC	JUNTA VALVULA	GOMA NBR
19	PLAT	ACIER INOXYDABLE AISI 304	VALVULA	ACERO INOXIDABLE AISI 304
20 *	REFOULEMENT	FONTE	CUERPO DE IMPULSION	HIERRO FUNDIDO
21	CHEMISE	ACIER INOXYDABLE AISI 304	CAMISA	ACERO INOXIDABLE AISI 304
22	PROTECTION CABLE	ACIER INOXYDABLE AISI 304	PARACABLE	ACERO INOXIDABLE AISI 304
23	BRIDE SUPERIEURE	ACIER INOXYDABLE AISI 304	GRAPA SUPERIOR	ACERO INOXIDABLE AISI 304
24	BRIDE INFERIEURE	ACIER INOXYDABLE AISI 304	GRAPA INFERIOR	ACERO INOXIDABLE AISI 304
25	N.2 VIS M4X10 POUR BRIDE SUPERIEURE	ACIER INOXYDABLE AISI 304	N. 2 TORNILLOS GRAPA SUPERIOR	ACERO INOXIDABLE AISI 304
26	N.2 VIS M4X10 POUR BRIDE INFERIEURE	ACIER INOXYDABLE AISI 304	N. 2 TORNILLOS GRAPA INFERIOR	ACERO INOXIDABLE AISI 304
27	VIS	ACIER INOXYDABLE AISI 304	TORNILLO POR ACOPLAMIENTO	ACERO INOXIDABLE AISI 304
28	N.2 VIS M4X8 POUR CREPINE	ACIER INOXYDABLE AISI 304	N. 2 TORNILLOS REJILLA	ACERO INOXIDABLE AISI 304
29	ANNEAU FOR CAGE D'ASPIRATION	NORYL GFN2 + ACIER INOX. AISI 304	ANILLO CUERPO DE ASPIRACION	NORYL GFN2 + ACERO INOX. AISI 304

PANELLI®

Italian excellence since 1906

PANELLI®
Italian excellence since 1906

PRS | 6"

POMPA SOMMERSA RADIALE
RADIAL SUBMERSIBLE PUMP

Elevato rendimento
High efficiency

Risparmio energetico
Energy savings

Tecnopolimero
Technopolymer

50Hz

Elettropompe sommerse 6"- Serie 140 PRS - Alto rendimento

La nuova idraulica 6" intubata denominata 140 PRS è stata progettata per offrire la miglior efficienza idraulica e contenere i consumi elettrici specifici.
L'idraulica 140 PRS 6" coniuga le migliori caratteristiche di una pompa radiale e di una pompa semi assiale. Il diffusore, grazie al sistema di palettatura prolungata fino all'uscita della girante, permette all'acqua di seguire una traiettoria obbligata con conseguente aumento delle prestazioni e del rendimento idraulico.
Lo stadio è composto da: girante, diffusore, bronzina, distanziatore in acciaio ed è guidato da un albero pompa esagonale.
Le portate disponibili sono: 15 m³/h, 18 m³/h , 24 m³/h , 30 m³/h.
Efficienza idraulica ai vertici per quanto riguarda le idrauliche 6" intubate, con valori fino al 75%.

Campi di prestazione

- Portate fino a 42 m³/h
- Prevalenze fino a 370 m
- Potenze elettriche fino a 37 kw.
- Tolleranza alla sabbia : 50 g/m³

Submersible pumps 6" - Series 140 PRS - High efficiency

The new 6" intubated hydraulic pump is called 140 PRS and it has been designed to offer the best hydraulic efficiency and to limit specific electrical consumption.
The 6" 140 PRS hydraulic pump combines the best features of a radial pump and those of a semi-axial pump. The diffuser, thanks to the blading system extended up to the impeller outlet, allows the water to follow a mandatory trajectory with a consequent increase in performance and hydraulic efficiency.
The stage consists of: impeller, diffuser, bearing bush and steel spacer and it is driven by an hexagonal pump shaft.
The available flow rates are: 15 m³ / h, 18 m³ / h, 24 m³ / h, 30 m³ / h.
6" intubated hydraulic pumps have top hydraulic efficiency, with values up to 75%.

Performance fields

- *Flow rates up to 42 m³ / h*
- *Heads up to 370 m*
- *Electric power up to 37 kw.*
- *Sand tolerance: 50 g / m³*

Pompes Immergèes 6" - Serie 140 PRS - Haute performance

La nouvelle hydraulique intubée 6" appelée 140 PRS a été conçue pour offrir le meilleur rendement hydraulique et limiter la consommation d'électricité.
L'hydraulique 140 PRS 6" combine les meilleures caractéristiques d'une pompe radiale et d'une pompe semiaxiale. Le diffuseur, grâce au système de palettisation prolongée jusqu'à la sortie de la roue, permet à l'eau de suivre une trajectoire obligatoire avec une augmentation conséquente des performances et des rendement hydraulique.
L'étage se compose de roue, diffuseur, bronze, espaceur en acier et il est entraîné par un arbre hexagonal.
Les débits disponibles sont : 15 m³/h, 18 m³/h, 24 m³/h, 30 m³/h.
Rendement hydraulique au sommet en ce qui concerne l'hydraulique intubée de 6 pouces, avec des valeurs allant jusqu'à 75%.

Champs de performance
- *Débits jusqu'à 42 m³/h*
- *Hauteurs jusqu'à 370 m*
- *Puissance électrique jusqu'à 37 kw.*
- *Tolérance au sable : 50 g/m³*

Bombas sumersa 6" - Serie 140 PRS - Alto rendimiento

El nuevo sistema hidráulico entubado de 6" llamado 140 PRS ha sido diseñado para ofrecer la mejor eficiencia hidráulica y contener un consumo eléctrico específico.
El hidráulico 140 PRS 6" combina las mejores características de una bomba radial y una bomba semiaxial. El difusor, gracias al sistema de alave prolongado hasta la salida del impulsor, permite que el agua siga una trayectoria obligatoria con el consiguiente aumento de las prestaciones y del rendimiento hidráulico.
La etapa consta de: impulsor, difusor, buje, espaciador de acero y es accionada por un eje de bomba hexagonal.
Los caudales disponibles son: 15 m³/h, 18 m³/h, 24 m³/h, 30 m³/h.
Eficiencia hidráulica superior con respecto a la hidráulica entubada de 6", con valores de hasta 75%.

Campos de actuación
- *Caudales hasta 42 m³/h*
- *Alturas de hasta 370 m*
- *Potencia eléctrica hasta 37 kw.*
- *Tolerancia a la arena: 50 g/m³*

CARATTERISTICHE IDRAULICHE - HYDRAULIC PERFORMANCES

Q= Portata - Capacity - Debit **50Hz** **n= 2900 min**

Tipo Type	Power kW	Power HP	l/min	0	100	150	200	250	300	350	400
			l/sec	0	1,67	2,50	3,33	4,17	5	5,83	6,67
			m³/h	0	6	9	12	15	18	21	24
140 PRS 15/07	4	5,5	H(m)	84	79	76	72	65	58	48	39
140 PRS 15/09	5,5	7,5		108	102	98	92	84	74	62	50
140 PRS 15/13	7,5	10		156	147	142	133	121	107	90	72
140 PRS 15/16	9,2	12,5		192	181	174	164	149	132	110	89
140 PRS 15/19	11	15		228	215	207	194	177	156	131	106
140 PRS 15/22	13	17,5		264	249	240	225	205	181	152	122
140 PRS 15/26	15	20		312	295	283	266	243	214	179	144

DIMENSIONI D'INGOMBRO E PESI - OVERALL DIMENSIONS AND WEIGHTS

Type	**A** mm Tri V 400	**B** mm	**C** mm Tri	**M** Kg Tri	**P** Kg
140 PRS 15/07	1398	752	646	40	17
140 PRS 15/09	1553	882	671	45	19
140 PRS 15/13	1843	1142	701	55	23
140 PRS 15/16	2088	1337	751	60	26
140 PRS 15/19	2343	1532	811	65	29
140 PRS 15/22	2568	1727	841	70	32
140 PRS 15/26	2918	1987	931	75	36

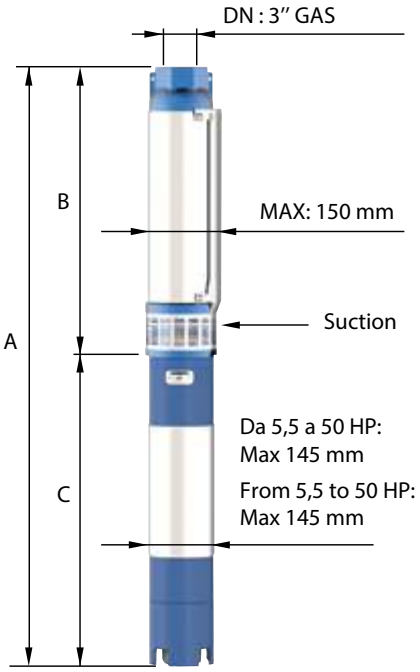

Disponibile solo versione con motore 6"
Only version available with 6" motor

Max 70%

n% = rendimento della pompa
n% = pump efficiency
n% = rendement de la pompa
n% = rendimiento de la pompa

Max 0,58

kW/st = assorbimento per stadio
kW/st = absorption per stage
kW / st = absorption par étage
kW / st = potencia absorbida por etapa

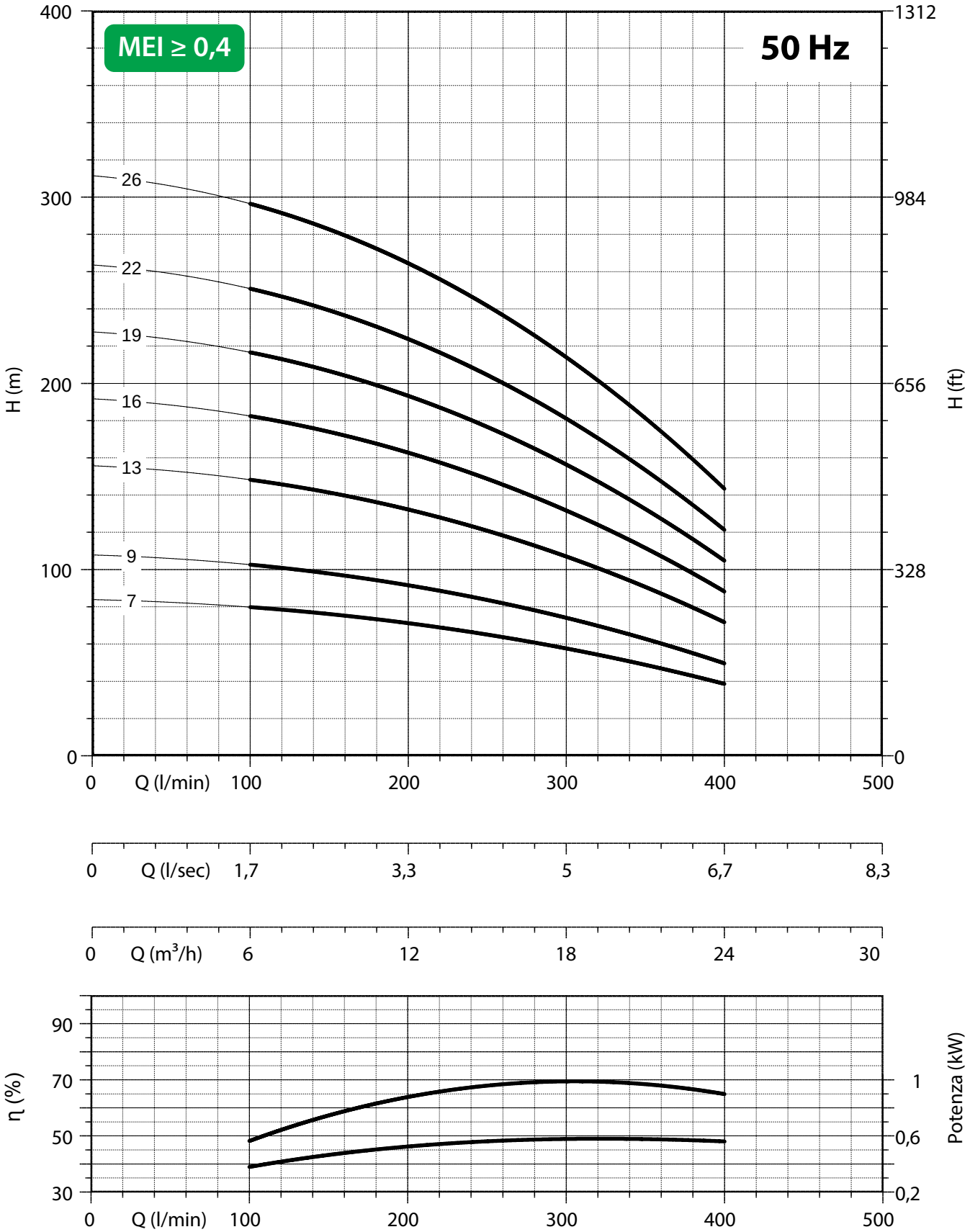

Disponibile solo versione con motore 6"
Only version available with 6" motor

NPSH (m)	25%	50%	75%	100%
140 PRS 15	2	2	3	4

CARATTERISTICHE IDRAULICHE - HYDRAULIC PERFORMANCES

Q= Portata - Capacity - Debit **50Hz** **n= 2900 min**

Tipo Type	Power kW	Power HP	l/min	0	150	200	250	300	350	400	450	500
			l/sec	0	2,50	3,33	4,17	5	5,83	6,67	7,50	8,33
			m³/h	0	9	12	15	18	21	24	27	30
140 PRS 18/05	4	5,5	H(m)	61	58	56	54	51	47	42	36	29
140 PRS 18/07	5,5	7,5		86	81	79	75	71	65	58	51	41
140 PRS 18/10	7,5	10		122	116	112	108	101	93	83	72	59
140 PRS 18/12	9,2	12,5		147	139	135	129	121	112	100	87	71
140 PRS 18/14	11	15		171	162	157	151	142	131	117	101	82
140 PRS 18/17	13	17,5		208	196	191	183	172	159	142	123	100
140 PRS 18/20	15	20		244	231	224	216	202	187	167	144	118
140 PRS 18/24	18,5	25		293	277	269	259	243	224	200	173	141
140 PRS 18/29	22	30		354	335	325	313	293	271	242	209	171

DIMENSIONI D'INGOMBRO E PESI - OVERALL DIMENSIONS AND WEIGHTS

Type	**A** mm Tri V 400	**B** mm	**C** mm Tri	**M** Kg Tri	**P** Kg
140 PRS 18/05	1268	622	646	40	15
140 PRS 18/07	1423	752	671	45	17
140 PRS 18/10	1648	947	701	55	20
140 PRS 18/12	1828	1077	751	60	22
140 PRS 18/14	2018	1207	811	65	24
140 PRS 18/17	2243	1402	841	70	27
140 PRS 18/20	2528	1597	931	75	30
140 PRS 18/24	2848	1857	991	83	34
140 PRS 18/29	3253	2182	1071	92	39

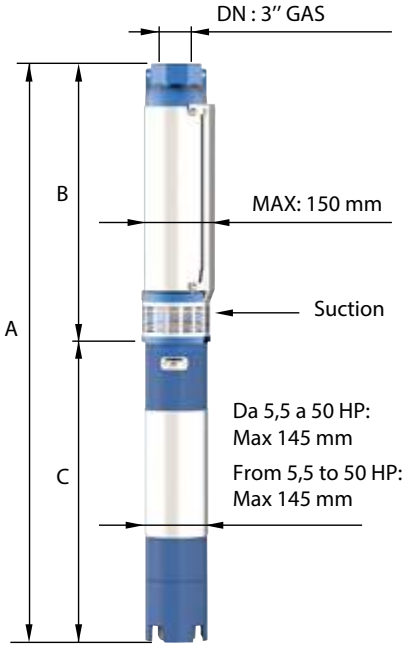

Disponibile solo versione con motore 6"
Only version available with 6" motor

Max 72,5%

n% = rendimento della pompa
n% = pump efficiency
n% = rendement de la pompa
n% = rendimiento de la pompa

Max 0,75

kW/st = assorbimento per stadio
kW/st = absorption per stage
kW / st = absorption par étage
kW / st = potencia absorbida por etapa

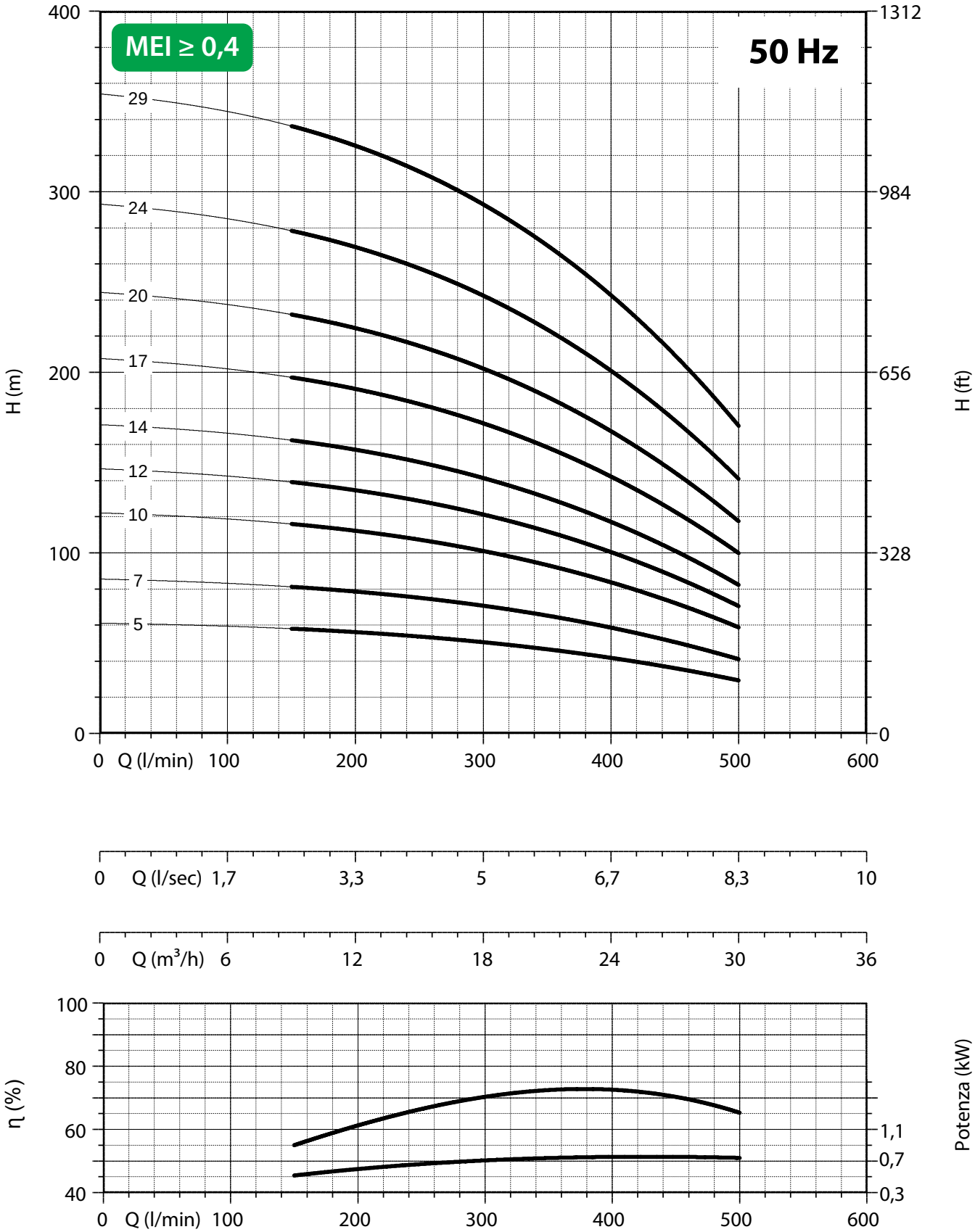

Disponibile solo versione con motore 6"
Only version available with 6" motor

NPSH (m)	25%	50%	75%	100%
140 PRS 18	2	2	3	4

CARATTERISTICHE IDRAULICHE - HYDRAULIC PERFORMANCES

Q= Portata - Capacity - Debit **50Hz** **n= 2900 min**

Tipo Type	Power kW	Power HP	l/min	0	200	250	300	350	400	450	500	550	600
			l/sec	0	3,33	4,17	5	5,83	6,67	7,50	8,33	9,17	10
			m^3/h	0	12	15	18	21	24	27	30	33	36
140 PRS 24/04	4	5,5	H(m)	50	48	48	46	43	40	37	32	28	23
140 PRS 24/06	5,5	7,5		75	73	71	69	65	61	55	49	41	34
140 PRS 24/08	7,5	10		100	97	95	92	86	81	74	65	55	45
140 PRS 24/10	9,2	12,5		124	121	119	114	108	101	92	81	69	57
140 PRS 24/12	11	15		149	145	143	137	129	121	111	97	83	68
140 PRS 24/14	13	17,5		174	170	166	160	151	142	129	114	96	79
140 PRS 24/16	15	20		199	194	190	183	172	162	148	130	110	91
140 PRS 24/20	18,5	25		249	242	238	229	216	202	184	162	138	113
140 PRS 24/23	22	30		286	279	273	263	248	233	212	187	158	130
140 PRS 24/28	26	35		348	339	333	320	302	283	258	227	193	159

DIMENSIONI D'INGOMBRO E PESI - OVERALL DIMENSIONS AND WEIGHTS

Type	**A** mm Tri V 400	**B** mm	**C** mm Tri	**M** Kg Tri	**P** Kg
140 PRS 24/04	1203	557	646	40	14
140 PRS 24/06	1358	687	671	45	16
140 PRS 24/08	1518	817	701	55	18
140 PRS 24/10	1698	947	751	60	20
140 PRS 24/12	1888	1077	811	65	22
140 PRS 24/14	2048	1207	841	70	24
140 PRS 24/16	2268	1337	931	75	26
140 PRS 24/20	2588	1597	991	83	30
140 PRS 24/23	2863	1792	1071	92	33
140 PRS 24/28	3298	2117	1181	100	38

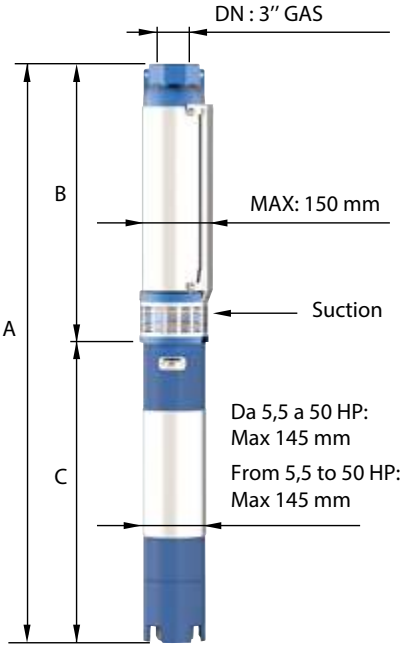

Disponibile solo versione con motore 6"
Only version available with 6" motor

Max 74%

n% = rendimento della pompa
n% = pump efficiency
n% = rendement de la pompa
n% = rendimiento de la pompa

Max 0,93

kW/st = assorbimento per stadio
kW/st = absorption per stage
kW / st = absorption par étage
kW / st = potencia absorbida por etapa

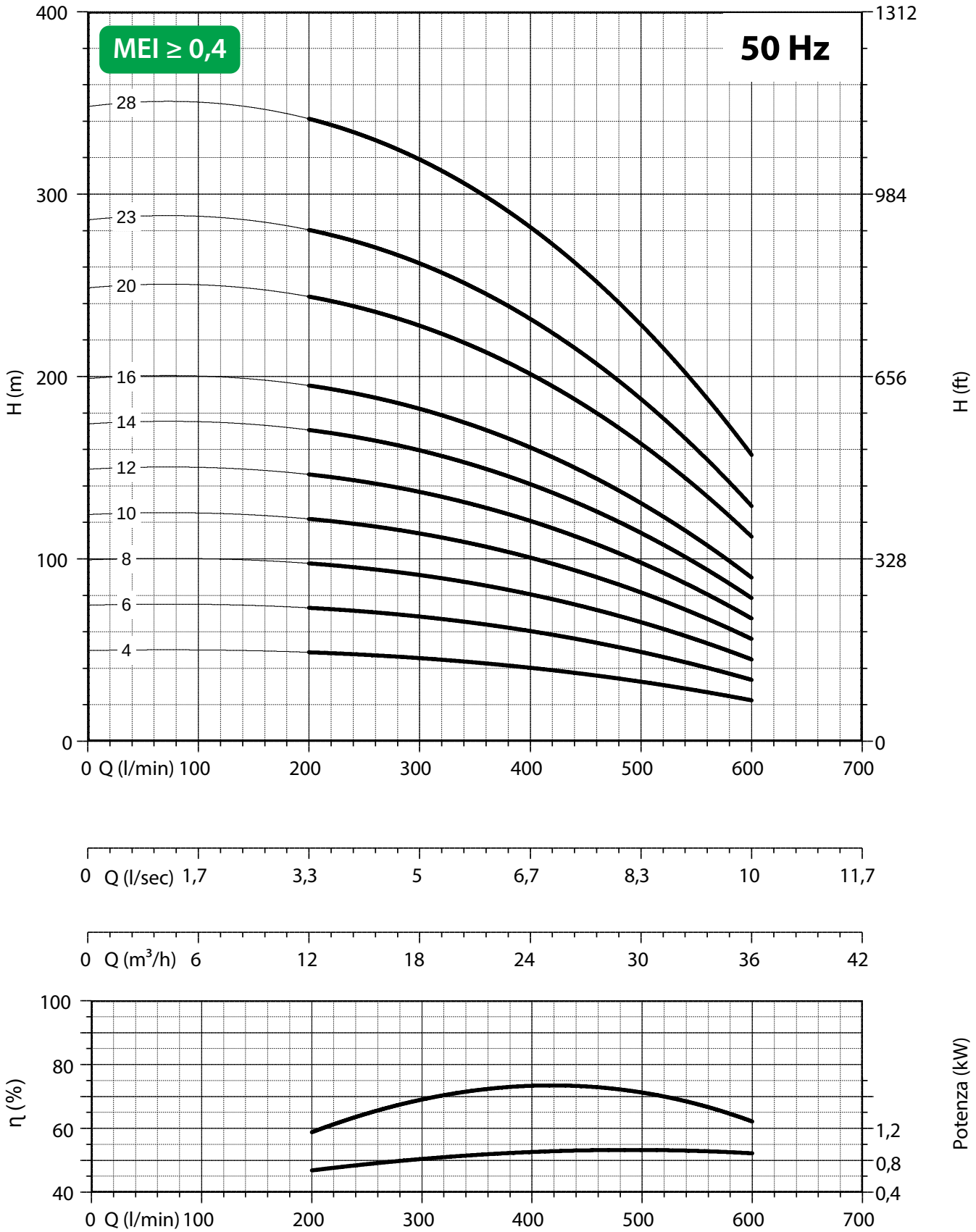

Disponibile solo versione con motore 6"
Only version available with 6" motor

NPSH (m)	25%	50%	75%	100%
140 PRS 24	3	3	3,5	5

CARATTERISTICHE IDRAULICHE - HYDRAULIC PERFORMANCES

Q= Portata - Capacity - Debit **50Hz** **n= 2900 min**

Tipo Type	Power kW	Power HP	l/min	0	200	300	400	500	600	700
			l/sec	0	3,33	5	6,67	8,33	10	11,67
			m^3/h	0	12	18	24	30	36	42
140 PRS 30/03	4	5,5	H(m)	39	38	37	34	30	24	17
140 PRS 30/05	5,5	7,5		64	63	61	57	49	40	28
140 PRS 30/06	7,5	10		77	76	73	69	59	48	34
140 PRS 30/08	9,2	12,5		103	101	98	92	79	64	45
140 PRS 30/10	11	15		129	127	122	114	99	80	57
140 PRS 30/11	13	17,5		142	139	134	126	109	88	62
140 PRS 30/13	15	20		168	165	159	149	129	104	74
140 PRS 30/16	18,5	25		206	203	196	183	158	128	91
140 PRS 30/19	22	30		245	241	232	217	188	152	108
140 PRS 30/23	26	35		296	291	281	263	227	184	130
140 PRS 30/26	30	40		335	329	318	298	257	208	147
140 PRS 30/29	37	50		374	367	354	332	287	232	164

DIMENSIONI D'INGOMBRO E PESI - OVERALL DIMENSIONS AND WEIGHTS

Type	**A** mm Tri V 400	**B** mm	**C** mm Tri	**M** Kg Tri	**P** Kg
140 PRS 30/03	1138	492	646	40	13
140 PRS 30/05	1293	622	671	45	15
140 PRS 30/06	1388	687	701	55	16
140 PRS 30/08	1568	817	751	60	18
140 PRS 30/10	1758	947	811	65	20
140 PRS 30/11	1853	1012	841	70	21
140 PRS 30/13	2073	1142	931	75	23
140 PRS 30/16	2328	1337	991	83	26
140 PRS 30/19	2603	1532	1071	92	29
140 PRS 30/23	2973	1792	1181	100	33
140 PRS 30/26	3238	1987	1251	108	36
140 PRS 30/29	3523	2182	1341	118	39

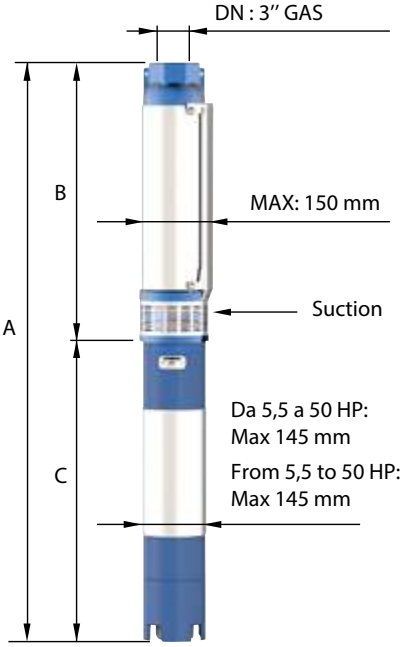

Disponibile solo versione con motore 6"
Only version available with 6" motor

Max 75%

n% = rendimento della pompa
n% = pump efficiency
n% = rendement de la pompa
n% = rendimiento de la pompa

Max 1,13

kW/st = assorbimento per stadio
kW/st = absorption per stage
kW / st = absorption par étage
kW / st = potencia absorbida por etapa

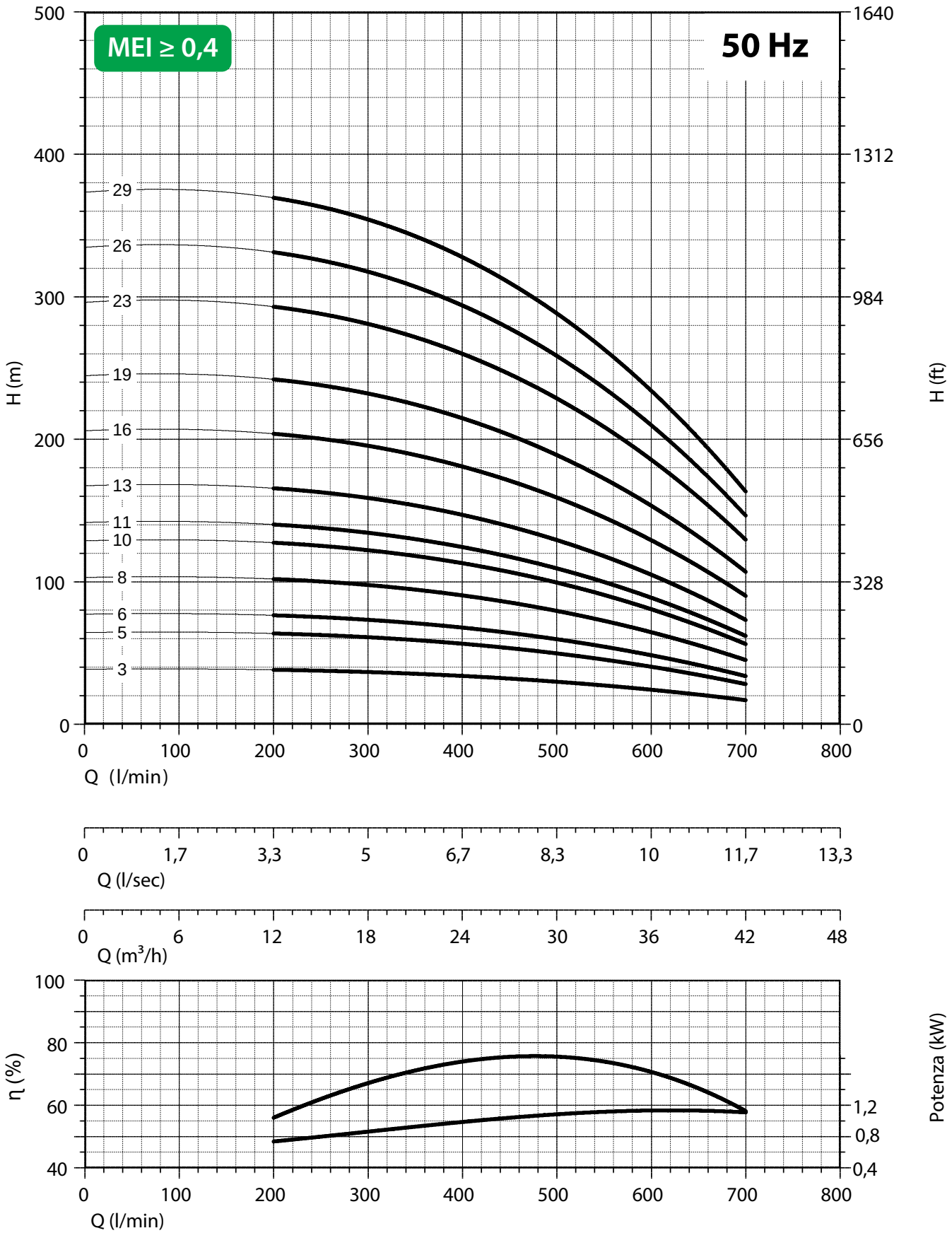

Disponibile solo versione con motore 6"
Only version available with 6" motor

NPSH (m)	25 %	50 %	75 %	100 %
140 PRS 30	3	3	3,5	5,5

DIFFUSORE - *DIFFUSER*

Sistema di palettatura prolungata fino all'uscita della girante, permette all'acqua di eseguire una traiettoria obbligata con conseguente aumento delle prestazioni e del rendimento idraulico.

Blading system extended up to the impeller outlet, allows the water to follow a mandatory trajectory with a consequent increase in performance and hydraulic efficiency.

PRS | 6”

POMPA SOMMERSA RADIALE

RADIAL SUBMERSIBLE PUMP

RICAMBI
TABELLE MATERIALI

SPARE PARTS
MATERIAL CHARTS

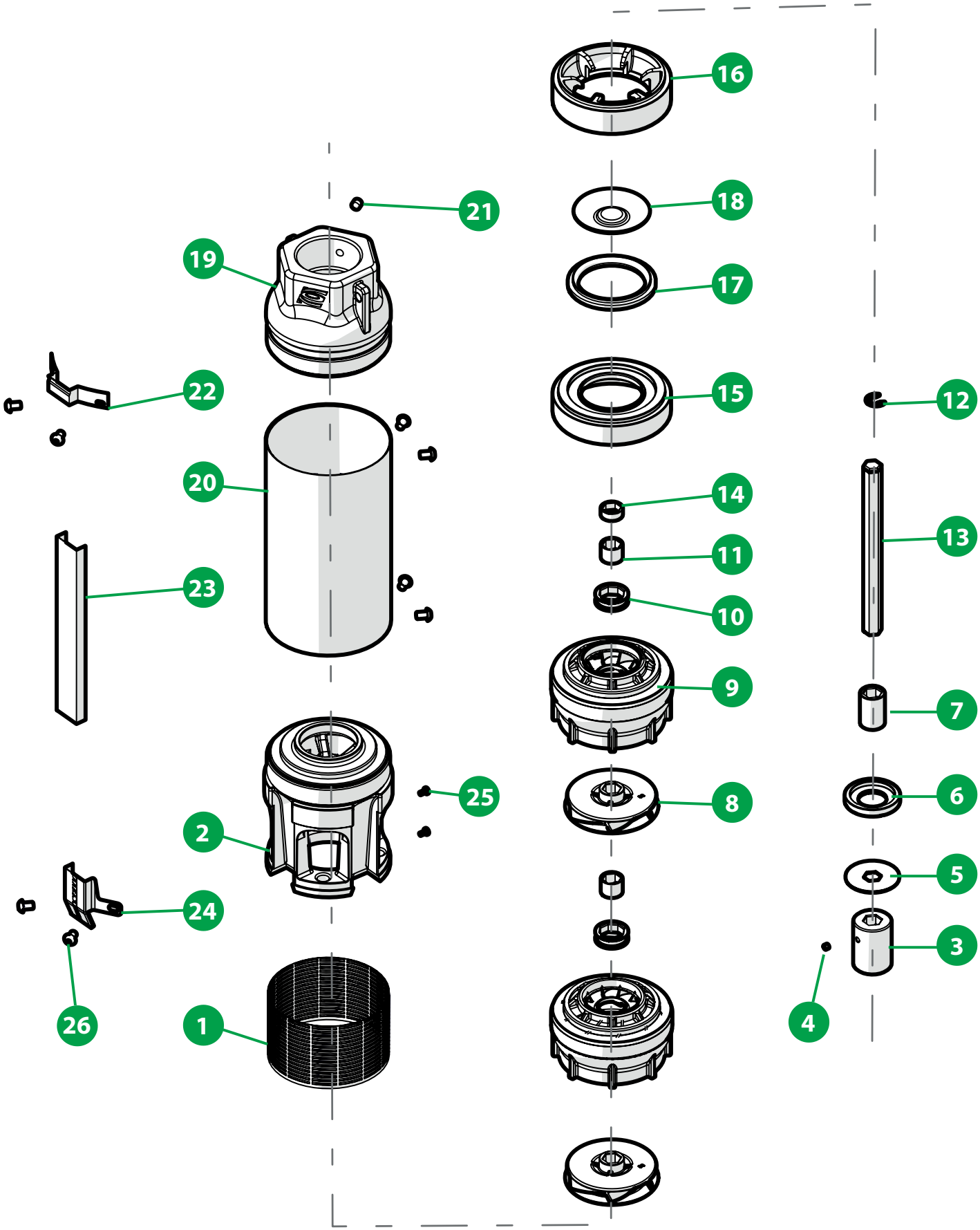
16
18
21
17
19
15
12
22
14
20
13
11
23
10
9
7
25
8
6
2
5
24
3
26
1
4

N. CODE	DESCRIZIONE (italiano)	MATERIALE (italiano)	DESCRIZIONE (english)	MATERIAL (english)
1	SUCCHERUOLA	AISI 304	SUCTION STRAINER	AISI 304
2	GABBIA 140 PRS MOTORE 6"	GHISA	SUCTION CAGE FOR 6" MOTOR	CAST IRON
3	GIUNTO MOTORE 6"	AISI 304	JOINT FOR 6" MOTOR	AISI 304
4	GRANO M6X6	AISI 304	SCREW M6X6	AISI 304
5	DISCO CONTROSPENSIONE	AISI 304	COUNTERTHRUST RING	AISI 304
6	CONTROSOSPENSIONE	PTFE+25% CARBONE	COUNTERTHRUST	PTFE+25% CARBON
7	DISTANZIATORE PRIMA GIRANTE	NORYL GFN2	SPACER FIRST IMPELLER	NORYL GFN2
8	GIRANTE 140 PRS	NORYL GFN2	140 PRS IMPELLER	NORYL GFN2
9	DIFFUSORE 140 PRS	NORYL GFN2	140 PRS DIFFUSER	NORYL GFN2
10	BRONZINA DIFFUSORE	GOMMA NBR	DIFFUSER BEARING BUSH	NBR
11	DISTANZIATORE INTERMEDIO	AISI 304	INTERMEDIATE SPACER	AISI 304
12	SEEGER	AISI 304	SEEGER	AISI 304
13	ALBERO POMPA	AISI 420	SHAFT	AISI 420
14	DISTANZIATORE FINALE	NORYL GFN2	FINAL SPACER	NORYL GFN2
15	SUPPORTO GUARNIZIONE FARFALLA	NORYL GFN2	SUPPORT FOR GASKET VALVE	NORYL GFN2
16	ANELLO RACCORDO MANDATA	NORYL GFN2	CONNECTION RING FOR DELIVERY BOWL	NORYL GFN2
17	GUARNIZIONE FARFALLA	GOMMA NBR	GASKET VALVE	NBR
18	FARFALLA	AISI 304	CAP VALVE	AISI 304
19	MANDATA 140 PRS	GHISA	140 PRS DELIVERY BOWL	CAST IRON
20	CAMICIA	AISI 304	SLEEVE	AISI 304
21	GRANO M10X12	AISI 304	SCREW M10X12	AISI 304
22	STAFFETTA SUPERIORE	AISI 304	UPPER FLANGE	AISI 304
23	COPRICAVO	AISI 304	COVER CABLE	AISI 304
24	STAFFETTA INFERIORE	AISI 304	LOWER FLANGE	AISI 304
25	VITI M4X8	AISI 304	SCREW M4X8	AISI 304
26	VITI M8X12 TBEI	AISI 304	SCREW M8X12 TBEI	AISI 304

N. CODE	DESCRIPTION (Français)	MATÉRIEL (Français)	DESCRIPCIÓN (español)	MATERIAL (español)
1	CREPINE	AISI 304	REJILLA	AISI 304
2	CAGE D'ASPIRATION	FONTE	CUERPO DE ASPIRACION	HIERRO FUNDITO
3	JOINT MOTEUR 6"	AISI 304	ACOPLAMIENTO MOTOR 6"	AISI 304
4	VIS M6X6	AISI 304	TORNILLO M6X6	AISI 304
5	RING CONTRESUSPENSION	AISI 304	ANILLO CONTRA-SUSPENCION	AISI 304
6	CONTRESUSPENSION	PTFE+25% GRAPHITE	CONTRA-SUSPENCION	PTFE+25% CARBON
7	ENTRETOISE PREMIERE ROUE	NORYL GFN2	DISTANCIADOR PRIMER IMPULSOR	NORYL GFN2
8	ROUE 140 PRS	NORYL GFN2		NORYL GFN2
9	DIFFUSEUR 140 PRS	NORYL GFN2	DIFUSOR 140 PRS	NORYL GFN2
10	DIFFUSEUR BEARING BUSH	CAOUTCHOUC NBR	COJINETE DIFUSOR	GOMA NBR
11	ENTRETOISE INTERMEDIARE	AISI 304	DISTANCIADOR INTERMEDIO	AISI 304
12	SEEGER	AISI 304	SEEGER	AISI 304
13	ARBRE POMPE	AISI 420	EJE DE BOMBA	AISI 420
14	ENTRETOISE FINALE	NORYL GFN2	DISTANCIADOR FINAL	NORYL GFN2
15	SUPPORT DE BAGUE VALVE GASKET	NORYL GFN2	SOPORTE DE JUNTA VALVULA	NORYL GFN2
16	RING RACCORDEMENT DE REFOLEMENT	NORYL GFN2	ANILLO CUERPO DE IMPULSION	NORYL GFN2
17	BAGUE VALVE GASKET	CAOUTCHOUC NBR	JUNTA VALVULA	GOMA NBR
18	PLAT	AISI 304	VALVULA	AISI 304
19	REFOULEMENT	FONTE	CUERPO DE IMPULSION	HIERRO FUNDITO
20	CHEMISE	AISI 304	CAMISA	AISI 304
21	VIS M10X12	AISI 304	TORNILLO M10X12	AISI 304
22	BRIDE SUPERIEURE	AISI 304	GRAPA SUPERIOR	AISI 304
23	PROTECTION CABLE	AISI 304	PARACABLE	AISI 304
24	BRIDE INFERIEURE	AISI 304	GRAPE INFERIOR	AISI 304
25	VIS M4X8	AISI 304	TORNILLOS M4X8	AISI 304
26	VIS M8X12 TBEI	AISI 304	TORNILLOS M4X8	AISI 304

PANELLI®
Italian excellence since 1906

LO SAPEVI CHE...
DID YOU KNOW THAT...

L'irrigazione a goccia nasce negli anni '60 in Israele dove fu brevettato il primo dispositivo per irrigazione a goccia di superficie. L'efficienza del sistema ha poi determinato la sua diffusione a livello mondiale.

Drip irrigation originated in the 1960s in Israel, where the first surface drip irrigation device was patented. The efficiency of the system then led to its worldwide diffusion.

I principali componenti degli impianti d'irrigazione a goccia sono: una pompa che permette di pressurizzare il sistema, un sistema di filtrazione principale per proteggere l'impianto dai solidi sospesi, una condotta di adduzione che porta l'acqua dalla fonte al campo che deve essere irrigato, una rete di distribuzione e la parte disperdente costituita da ali gocciolanti integrali o da tubi con gocciolatori inseriti esternamente.

The main components of drip irrigation systems are: a pump to pressurise the system, a main filtration system to protect the system from suspended solids, an adduction line to bring the water from the source to the field to be irrigated, a distribution network and the distribution part consisting of integral drip wings or pipes with external drippers.

L'irrigazione a goccia aiuta ad ottenere un ottimo risparmio dell'acqua riducendo l'evapotraspirazione ed il drenaggio in profondità, rispetto quanto accade nei sistemi di irrigazione a pioggia o a scorrimento.

Drip irrigation helps to achieve excellent water savings by reducing evaporation and deep drainage compared to sprinkler or drip irrigation systems.

PANELLI®
Italian excellence since 1906

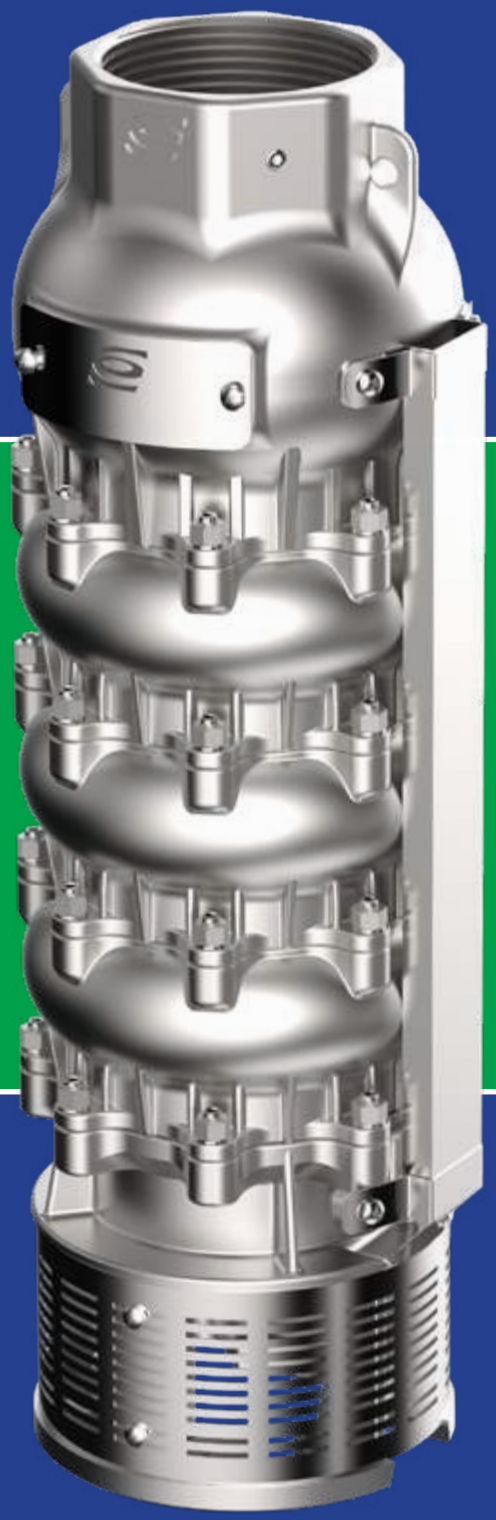

RHX | 6" - 8"

POMPA SOMMERSA RADIALE INOX

STAINLESS STEEL RADIAL SUBMERSIBLE PUMP

Elevato rendimento
High efficiency

Risparmio energetico
Energy savings

Pressioni elevate
High pressures

Ellettropompe sommerse radiali 6"/8" - Serie 140/180 RHX

Le pompe radiali della gamma RHX, sono completamente in acciaio inossidabile microfuso AISI 304 e rappresentano la soluzione più evoluta e performante della gamma radiale. La soluzione radiale avendo un ingombro assiale particolarmente ridotto permette l'impiego di un elevato numero di stadi, con la conseguenza di ottenere a parità di diametro prevalenze molto elevate. Il diffusore, grazie al sistema di palettatura prolungata fino all' uscita della girante, consente all'acqua di seguire una traiettoria obbligata con conseguente aumento delle prestazioni e del rendimento idraulico. Lo stadio è composto da: girante, diffusore, cono e ghiera, bronzina intermedia, anello di usura, o-ring. In questo tipo di pompa le giranti sono fissate all'albero pompa tramite il cono e la ghiera, evitando quindi il taglio chiavetta e il relativo indebolimento dell'albero. Il corpo diffusore è bloccato l'uno con l'altro, tramite n° 8 Viti prigioniere.

Materiali

Diffusore, gabbia di aspirazione, corpo valvola e giranti in acciaio inox microfuso EN 1.4301 (AISI 304) Albero pompa in acciaio inox EN 1.4301 (AISI 304) - Bronzine, anelli di usura, guarnizione valvola in gomma NBR.
Su richiesta possibilità di fornire idraulica in AISI 316 e DUPLEX 1.4462

Campi di prestazioni idrauliche

- Portate Fino a 50 m³/h (Versione 6")
- Portate fino a 80 m³/h (Versione 8")
- Potenze fino a 37 Kw(Versione 6")
- Potenze fino a 92 Kw(Versione 8")
- Prevalenze fino a 682 m

Radial submersible pumps 6"/8" - Series 140/180 RHX

The radial pumps in the RHX range are made entirely of microcast AISI 304 stainless steel and represent the most advanced and high-performance solution in the radial range. The radial solution, which has a very small footprint in the axial direction, allows the use of a high number of stages, with the consequence of obtaining very high heads with the same diameter. The diffuser, thanks to the extended blade system up to the outlet of the impeller, allows the water to follow a compulsory trajectory with a consequent increase in performance and hydraulic efficiency. The stage consists of: impeller, diffuser, cone and ring nut, intermediate bush, wear ring, o-ring. In this type of pump, the impellers are fixed to the pump shaft by the cone and ring nut, thus avoiding key cutting and the associated weakening of the shaft. The diffuser body is locked to each other by n° 8 captive screws.

Materials

Diffuser, suction cage, valve body and impellers in micro-cast stainless steel EN 1.4301 (AISI 304) - Pump shaft in stainless steel EN 1.4301 (AISI 304) - Bushings, wear rings, valve gasket in NBR rubber.
On request, hydraulics in AISI 316 and DUPLEX 1.4462 can be supplied

Performance fields

- *Flow rates Up to 50 m³/h (6" version)*
- *Flow rates up to 80 m³/h (8" version)*
- *Powers up to 37 kW (6" version)*
- *Powers up to 92 Kw (8" version)*
- *Head up to 682 m*

Pompes immergées radiales 6"/8" - Série 140/180 RHX

Les pompes radiales de la gamme RHX sont entièrement fabriquées en acier inoxydable AISI 304 microfondu et représentent la solution la plus avancée et la plus performante de la gamme radiale. La solution radiale, avec un encombrement axial particulièrement réduit, permet l'utilisation d'un grand nombre d'étages, avec pour conséquence l'obtention de hauteurs d'élévation très élevées avec le même diamètre. Le diffuseur, grâce au système d'ailettes prolongées jusqu'à la sortie de la roue, permet à l'eau de suivre une trajectoire obligatoire avec une augmentation conséquente des performances et de l'efficacité hydraulique. L'étage se compose de : roue, diffuseur, cône et écrou de bague, douille intermédiaire, bague d'usure, joint torique. Dans ce type de pompe, les roues sont fixées à l'arbre de la pompe par l'écrou à cône et à bague, ce qui évite de couper la clavette et d'affaiblir l'arbre. Le corps du diffuseur est fixé l'un à l'autre par des vis imperdables n° 8.

Matériaux

Diffuseur, cage d'aspiration, corps de vanne et roues en acier inoxydable microfondu EN 1.4301 (AISI 304) - Arbre de pompe en acier inoxydable EN 1.4301 (AISI 304) - Bagues, anneaux d'usure, joint de vanne en caoutchouc NBR.
Sur demande, des hydrauliques en AISI 316 et DUPLEX 1.4462 peuvent être fournies.

Champs de performance

- *Débit jusqu'à 50 m³/h (version 6")*
- *Débit jusqu'à 80 m³/h (version 8")*
- *Puissances jusqu'à 37 Kw (version 6")*
- *Puissance jusqu'à 92 Kw (version 8")*
- *Hauteur de chute jusqu'à 682 m*

Bombas sumergibles radiales 6"/8" - Serie 140/180 RHX

Las bombas radiales de la gama RHX están fabricadas íntegramente en acero inoxidable AISI 304 microfundido y representan la solución más avanzada y de mayor rendimiento de la gama radial. La solución radial, al tener una huella axial particularmente reducida, permite utilizar un elevado número de etapas, con la consecuencia de obtener alturas de elevación muy elevadas con el mismo diámetro. El difusor, gracias al sistema de álabes prolongados hasta la salida del rodete, permite que el agua siga una trayectoria forzada con el consiguiente aumento del rendimiento y de la eficacia hidráulica. La etapa se compone de: rodete, difusor, cono y tuerca anular, casquillo intermedio, anillo de desgaste, junta tórica. En este tipo de bomba, los impulsores se fijan al eje de la bomba a través del cono y la tuerca anular, evitando así el corte de chaveta y el consiguiente debilitamiento del eje. El cuerpo del difusor se fija entre sí mediante tornillos prisioneros del nº 8.

Materiales

Difusor, jaula de aspiración, cuerpo de la válvula e impulsores en acero inoxidable de fundición de precisión EN 1.4301 (AISI 304) Eje de la bomba en acero inoxidable EN 1.4301 (AISI 304) - Bujes, anillos de desgaste, junta de la válvula en caucho NBR.
Bajo pedido, se pueden suministrar hidráulicos en AISI 316 y DUPLEX 1.4462

Campos de actuación

- *Caudales hasta 50 m³/h (Versión 6")*
- *Caudales hasta 80 m³/h (versión 8")*
- *Potencias hasta 37 Kw (Versión 6")*
- *Potencias hasta 92 Kw (versión 8")*
- *Altura hasta 682 m*

CARATTERISTICHE IDRAULICHE - HYDRAULIC PERFORMANCES

Q= Portata - Capacity - Debit **n= 2900 min**

Tipo Type	Power kW	Power HP	l/min	0	100	150	200	250	300	350	400
			l/sec	0	1,7	2,5	3,3	4,2	5	5,8	6,7
			m³/h	0	6	9	12	15	18	21	24
140 RHX 15/01	0,75	1	H(m)	15	14	13	13	12	11	9	7
140 RHX 15/02	1,5	2		29	28	26	25	23	21	18	14
140 RHX 15/03	2,2	3		44	41	40	38	35	32	26	20
140 RHX 15/04	3	4		58	55	53	50	46	42	35	27
140 RHX 15/05	4	5,5		73	69	66	63	58	53	44	34
140 RHX 15/06	5,5	7,5		88	83	79	75	70	63	53	41
140 RHX 15/07	5,5	7,5		102	97	92	88	81	74	62	48
140 RHX 15/08	5,5	7,5		117	110	106	100	93	84	70	54
140 RHX 15/09	7,5	10		131	124	119	113	104	95	79	61
140 RHX 15/10	7,5	10		146	138	132	125	116	105	88	68
140 RHX 15/11	9,2	12,5		161	152	145	138	128	116	97	75
140 RHX 15/12	9,2	12,5		175	166	158	150	139	126	106	82
140 RHX 15/13	9,2	12,5		190	179	172	163	151	137	114	88
140 RHX 15/14	11	15		204	193	185	175	162	147	123	95
140 RHX 15/15	11	15		219	207	198	188	174	158	132	102
140 RHX 15/16	11	15		234	221	211	200	186	168	141	109
140 RHX 15/17	13	17,5		248	235	224	213	197	179	150	116
140 RHX 15/18	13	17,5		263	248	238	225	209	189	158	122

DIMENSIONI D'INGOMBRO E PESI - OVERALL DIMENSIONS AND WEIGHTS

Type	**A** mm Tri V 400	**B** mm	**C** mm Tri	**M** Kg Tri	**P** Kg
140 RHX 15/01	639	302	337	10	11
140 RHX 15/02	761	369	392	13	15
140 RHX 15/03	888	436	452	15	20
140 RHX 15/04	1060	503	557	19	24
140 RHX 15/05	1167	570	597	22	28
140 RHX 15/06	1335	637	698	27	32
140 RHX 15/07	1402	704	698	27	36
140 RHX 15/08	1469	771	698	27	40
140 RHX 15/09	1539	838	701	55	44
140 RHX 15/10	1606	905	701	55	49
140 RHX 15/11	1723	972	751	60	53
140 RHX 15/12	1790	1039	751	60	57
140 RHX 15/13	1857	1106	751	60	61
140 RHX 15/14	1984	1173	811	65	65
140 RHX 15/15	2051	1240	811	65	69
140 RHX 15/16	2118	1307	811	65	74
140 RHX 15/17	2215	1374	841	70	78
140 RHX 15/18	2282	1441	841	70	82

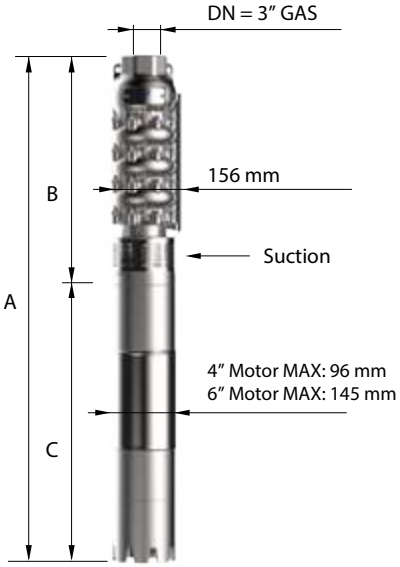

Max 74%

n% = rendimento della pompa
n% = pump efficiency
n% = rendement de la pompa
n% = rendimiento de la pompa

Max 0,71

kW/st = assorbimento per stadio
kW/st = absorption per stage
kW / st = absorption par étage
kW / st = potencia absorbida por etapa

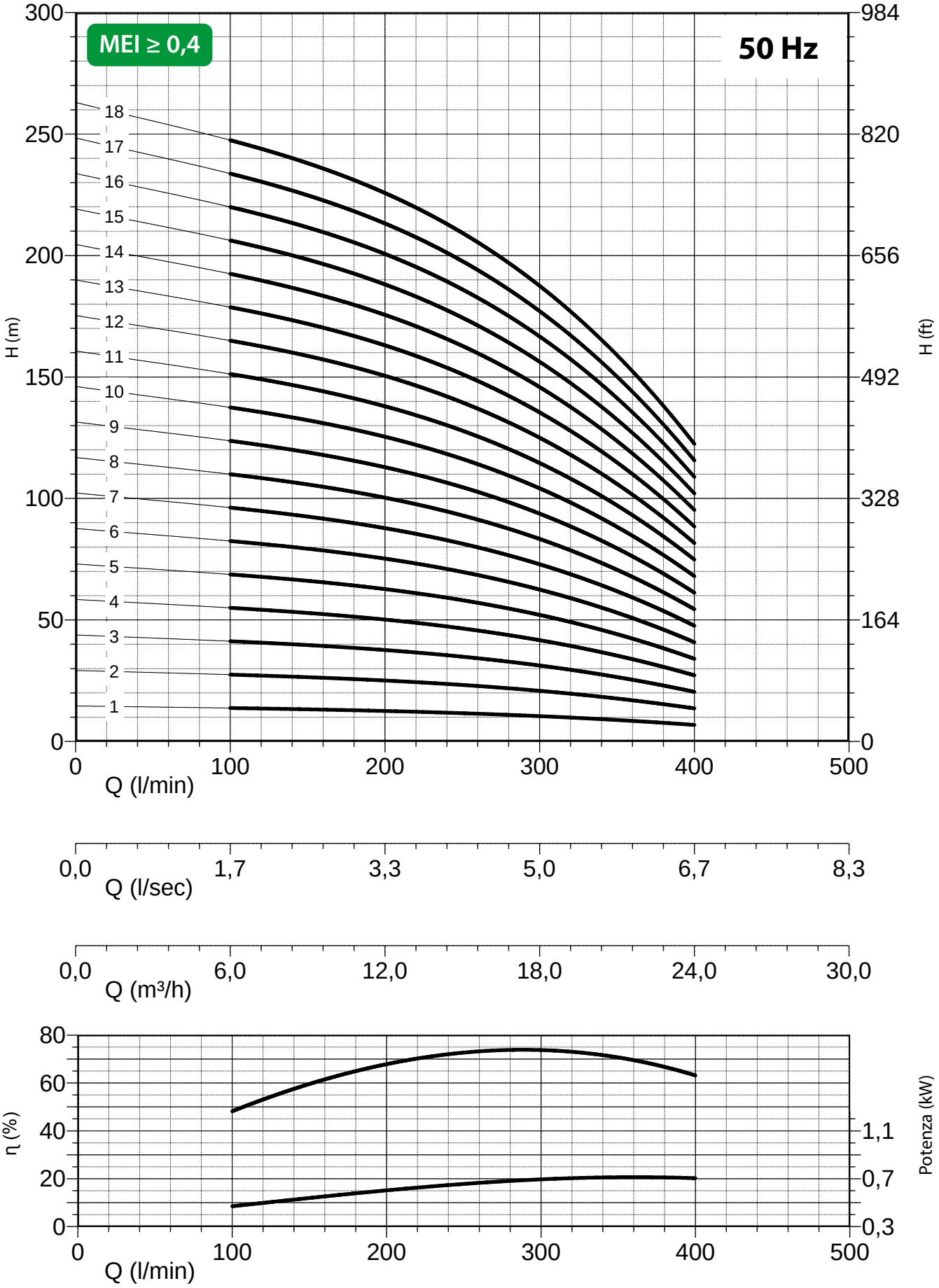

NPSH (m)	25%	50%	75%	100%
140 RHX 15	3	3	4	6

CARATTERISTICHE IDRAULICHE - HYDRAULIC PERFORMANCES

Q= Portata - Capacity - Debit **n= 2900 min**

Tipo Type	Power kW	Power HP	l/min	0	100	150	200	250	300	350	400
			l/sec	0	1,7	2,5	3,3	4,2	5	5,8	6,7
			m³/h	0	6	9	12	15	18	21	24
140 RHX 15/19	15	20		277	262	251	238	220	200	167	129
140 RHX 15/20	15	20		292	276	264	250	232	210	176	136
140 RHX 15/21	15	20		307	290	277	263	244	221	185	143
140 RHX 15/22	18,5	25		321	304	290	275	255	231	194	150
140 RHX 15/23	18,5	25		336	317	304	288	267	242	202	156
140 RHX 15/24	18,5	25		350	331	317	300	278	252	211	163
140 RHX 15/25	18,5	25		365	345	330	313	290	263	220	170
140 RHX 15/26	18,5	25		380	359	343	325	302	273	229	177
140 RHX 15/27	22	30		394	373	356	338	313	284	238	184
140 RHX 15/28	22	30	H(m)	409	386	370	350	325	294	246	190
140 RHX 15/29	22	30		423	400	383	363	336	305	255	197
140 RHX 15/30	22	30		438	414	396	375	348	315	264	204
140 RHX 15/31	22	30		453	428	409	388	360	326	273	211
140 RHX 15/32	26	35		467	442	422	400	371	336	282	218
140 RHX 15/33	26	35		482	455	436	413	383	347	290	224
140 RHX 15/34	26	35		496	469	449	425	394	357	299	231
140 RHX 15/35	26	35		511	483	462	438	406	368	308	238
140 RHX 15/36	26	35		526	497	475	450	418	378	317	245
140 RHX 15/37	26	35		540	511	488	463	429	389	326	252

DIMENSIONI D'INGOMBRO E PESI - OVERALL DIMENSIONS AND WEIGHTS

Type	A mm Tri V 400	B mm	C mm Tri	M Kg Tri	P Kg
140 RHX 15/19	2439	1508	931	75	86
140 RHX 15/20	2506	1575	931	75	90
140 RHX 15/21	2573	1642	931	75	94
140 RHX 15/22	2700	1709	991	83	98
140 RHX 15/23	2767	1776	991	83	103
140 RHX 15/24	2834	1843	991	83	107
140 RHX 15/25	2901	1910	991	83	111
140 RHX 15/26	2968	1977	991	83	115
140 RHX 15/27	3115	2044	1071	92	119
140 RHX 15/28	3182	2111	1071	92	123
140 RHX 15/29	3249	2178	1071	92	127
140 RHX 15/30	3316	2245	1071	92	132
140 RHX 15/31	3383	2312	1071	92	136
140 RHX 15/32	3560	2379	1181	100	140
140 RHX 15/33	3627	2446	1181	100	144
140 RHX 15/34	3694	2513	1181	100	148
140 RHX 15/35	3761	2580	1181	100	152
140 RHX 15/36	3828	2647	1181	100	157
140 RHX 15/37	3895	2714	1181	100	161

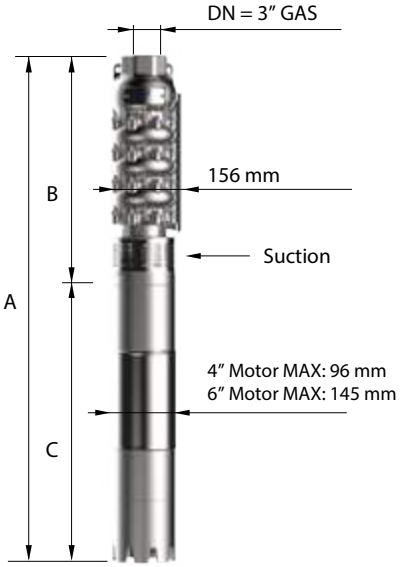

Max 74%

n% = rendimento della pompa
n% = pump efficiency
n% = rendement de la pompa
n% = rendimiento de la pompa

Max 0,71

kW/st = assorbimento per stadio
kW/st = absorption per stage
kW / st = absorption par étage
kW / st = potencia absorbida por etapa

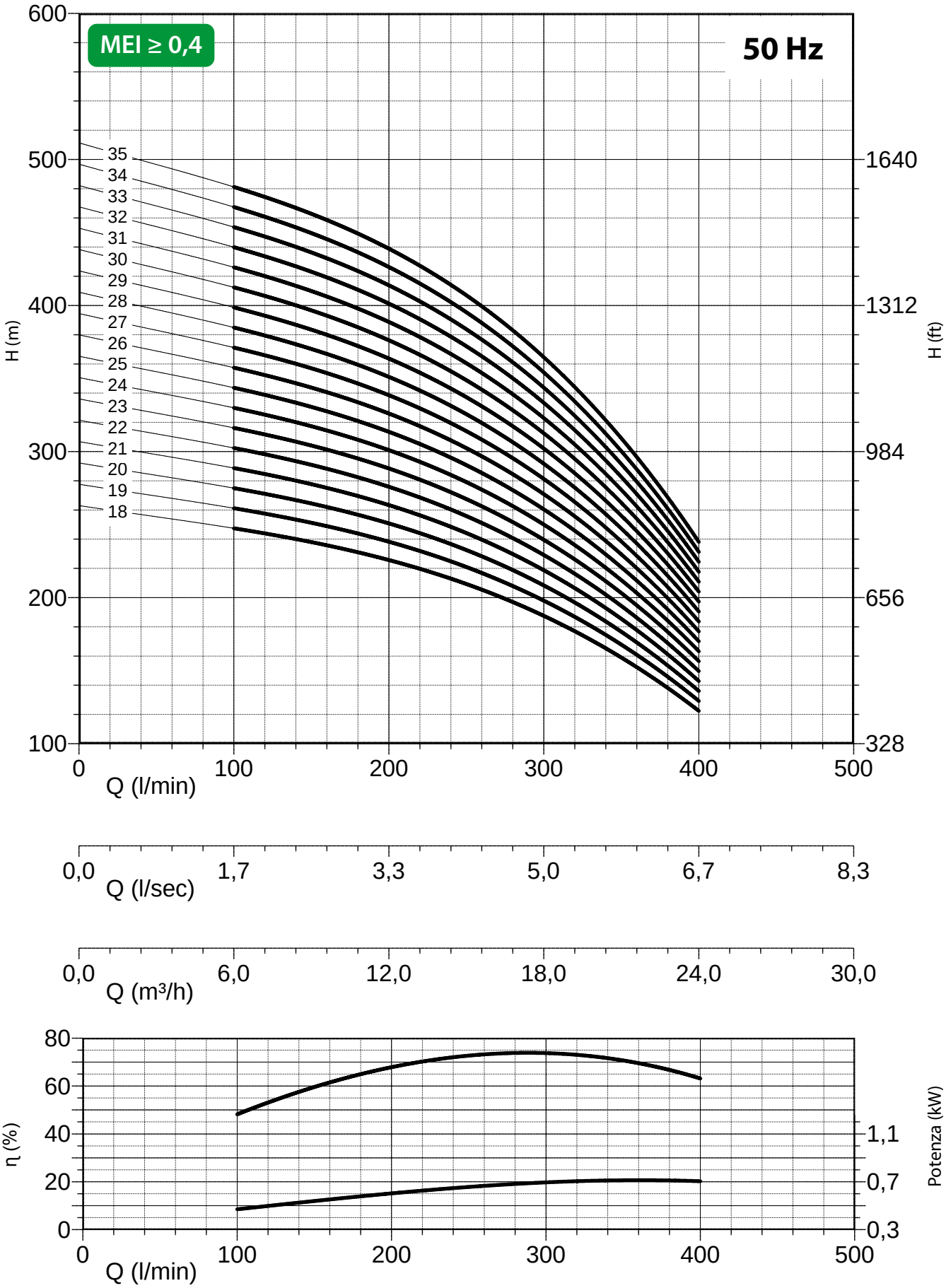

NPSH (m)	25%	50%	75%	100%
140 RHX 15	3	3	4	6

CARATTERISTICHE IDRAULICHE - HYDRAULIC PERFORMANCES

Q= Portata - Capacity - Debit

n= 2900 min

Tipo Type	Power kW	Power HP	l/min	0	150	200	250	300	350	400	450	500
			l/sec	0	2,5	3,3	4,2	5,0	5,8	6,7	7,5	8,3
			m³/h	0	9	12	15	18	21	24	27	30
140 RHX 19/01	1,1	1,5	H(m)	15	14	14	13	12	11	10	9	7
140 RHX 19/02	2,2	3		29	28	27	26	25	23	20	17	14
140 RHX 19/03	3	4		44	42	41	40	37	34	30	26	21
140 RHX 19/04	4	5,5		58	56	54	53	50	45	40	35	28
140 RHX 19/05	5,5	7,5		73	71	68	66	62	57	51	44	35
140 RHX 19/06	5,5	7,5		87	85	82	79	74	68	61	52	42
140 RHX 19/07	7,5	10		102	99	95	92	87	79	71	61	49
140 RHX 19/08	7,5	10		116	113	109	106	99	90	81	70	56
140 RHX 19/09	9,2	12,5		131	127	122	119	112	102	91	78	63
140 RHX 19/10	9,2	12,5		145	141	136	132	124	113	101	87	70
140 RHX 19/11	11	15		160	155	150	145	136	124	111	96	77
140 RHX 19/12	11	15		174	169	163	158	149	136	121	104	84
140 RHX 19/13	13	17,5		189	183	177	172	161	147	131	113	91
140 RHX 19/14	13	17,5		203	197	190	185	174	158	141	122	98
140 RHX 19/15	15	20		218	212	204	198	186	170	152	131	105
140 RHX 19/16	15	20		232	226	218	211	198	181	162	139	112
140 RHX 19/17	18,5	25		247	240	231	224	211	192	172	148	119
140 RHX 19/18	18,5	25		261	254	245	238	223	203	182	157	126

DIMENSIONI D'INGOMBRO E PESI - OVERALL DIMENSIONS AND WEIGHTS

Type	**A** mm Tri V 400	**B** mm	**C** mm Tri	**M** Kg Tri	**P** Kg
140 RHX 19/01	664	302	362	12	11
140 RHX 19/02	821	369	452	15	15
140 RHX 19/03	993	436	557	19	20
140 RHX 19/04	1100	503	597	22	24
140 RHX 19/05	1268	570	698	27	28
140 RHX 19/06	1335	637	698	27	32
140 RHX 19/07	1405	704	701	55	36
140 RHX 19/08	1472	771	701	55	40
140 RHX 19/09	1589	838	751	60	44
140 RHX 19/10	1656	905	751	60	49
140 RHX 19/11	1783	972	811	65	53
140 RHX 19/12	1850	1039	811	65	57
140 RHX 19/13	1947	1106	841	70	61
140 RHX 19/14	2014	1173	841	70	65
140 RHX 19/15	2171	1240	931	75	69
140 RHX 19/16	2238	1307	931	75	74
140 RHX 19/17	2365	1374	991	83	78
140 RHX 19/18	2432	1441	991	83	82

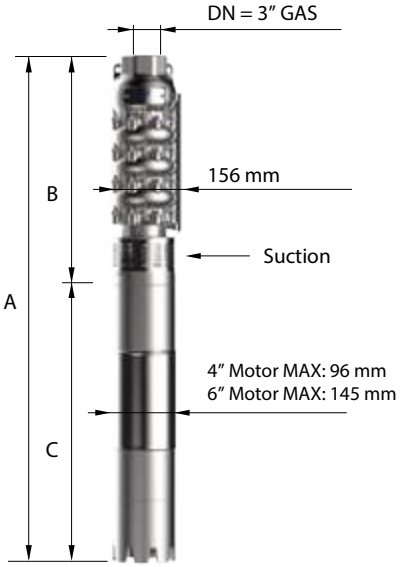

Max 76%

n% = rendimento della pompa
n% = pump efficiency
n% = rendement de la pompa
n% = rendimiento de la pompa

Max 0,93

kW/st = assorbimento per stadio
kW/st = absorption per stage
kW / st = absorption par étage
kW / st = potencia absorbida por etapa

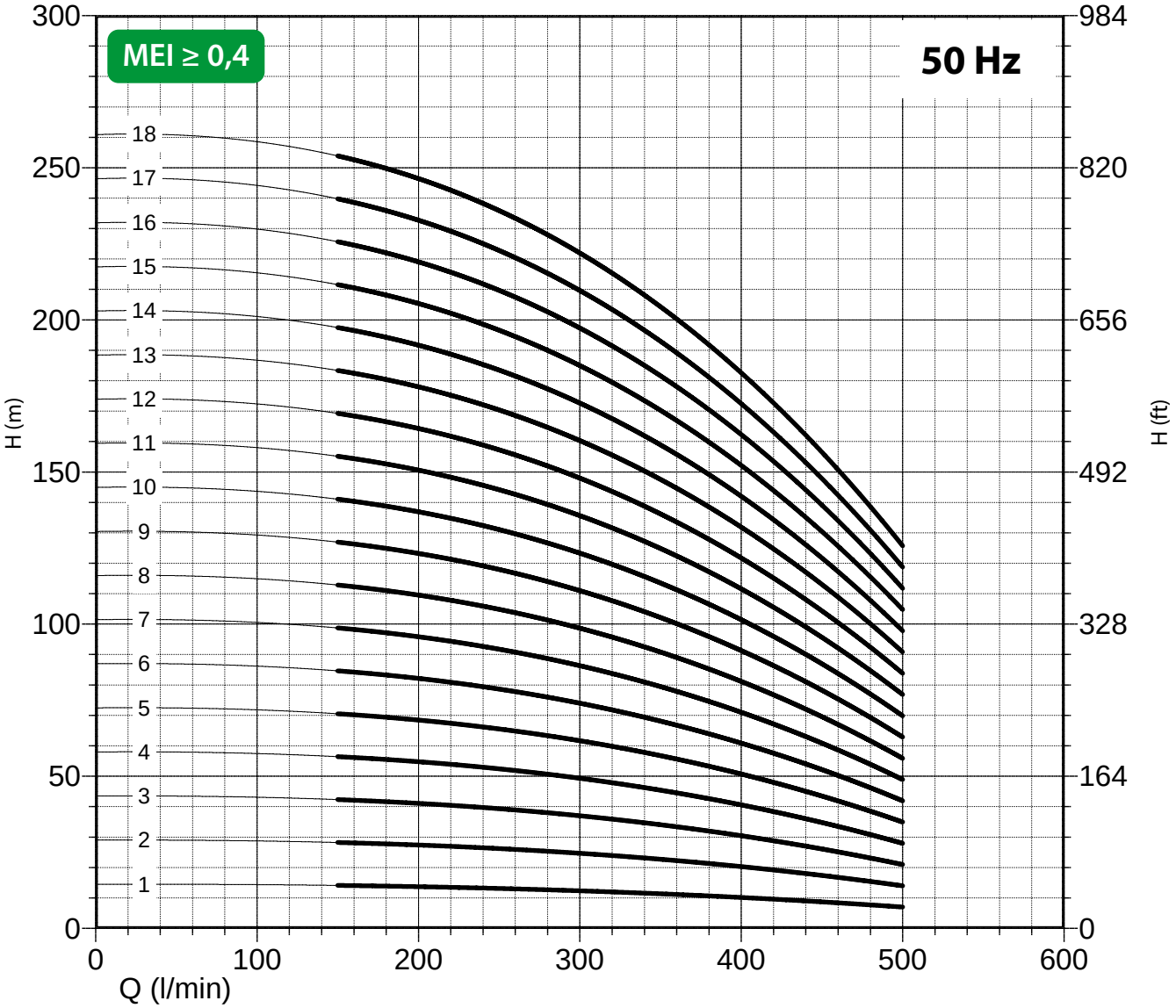

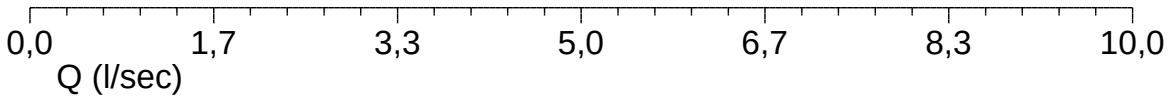

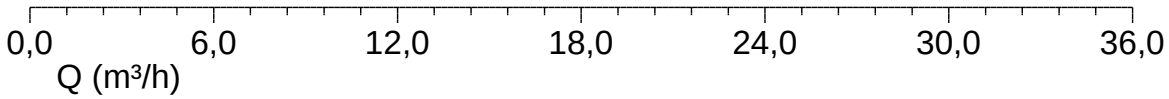

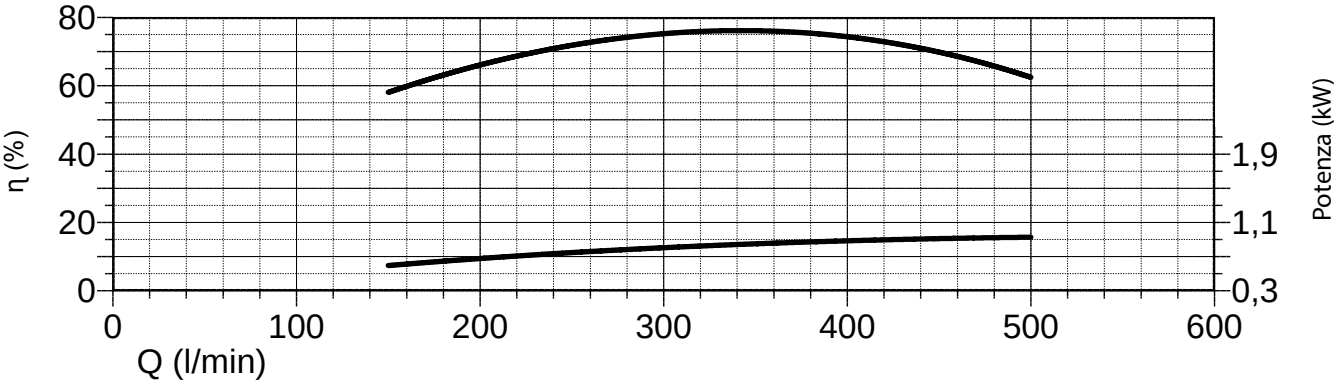

NPSH (m)	25%	50%	75%	100%
140 RHX 19	3	3	4	6

CARATTERISTICHE IDRAULICHE - HYDRAULIC PERFORMANCES

Q= Portata - Capacity - Debit

n= 2900 min

Tipo Type	Power kW	Power HP	l/min	0	150	200	250	300	350	400	450	500
			l/sec	0	2,5	3,3	4,2	5,0	5,8	6,7	7,5	8,3
			m^3/h	0	9	12	15	18	21	24	27	30
140 RHX 19/19	18,5	25	H(m)	276	268	258	251	236	215	192	165	133
140 RHX 19/20	18,5	25		290	282	272	264	248	226	202	174	140
140 RHX 19/21	22	30		305	296	286	277	260	237	212	183	147
140 RHX 19/22	22	30		319	310	299	290	273	249	222	191	154
140 RHX 19/23	22	30		334	324	313	304	285	260	232	200	161
140 RHX 19/24	22	30		348	338	326	317	298	271	242	209	168
140 RHX 19/25	26	35		363	353	340	330	310	283	253	218	175
140 RHX 19/26	26	35		377	367	354	343	322	294	263	226	182
140 RHX 19/27	26	35		392	381	367	356	335	305	273	235	189
140 RHX 19/28	26	35		406	395	381	370	347	316	283	244	196
140 RHX 19/29	30	40		421	409	394	383	360	328	293	252	203
140 RHX 19/30	30	40		435	423	408	396	372	339	303	261	210
140 RHX 19/31	30	40		450	437	422	409	384	350	313	270	217
140 RHX 19/32	30	40		464	451	435	422	397	362	323	278	224
140 RHX 19/33	37	50		479	465	449	436	409	373	333	287	231
140 RHX 19/34	37	50		493	479	462	449	422	384	343	296	238
140 RHX 19/35	37	50		508	494	476	462	434	396	354	305	245

DIMENSIONI D'INGOMBRO E PESI - OVERALL DIMENSIONS AND WEIGHTS

Type	**A** mm Tri V 400	**B** mm	**C** mm Tri	**M** Kg Tri	**P** Kg
140 RHX 19/19	2499	1508	991	83	86
140 RHX 19/20	2566	1575	991	83	90
140 RHX 19/21	2713	1642	1071	92	94
140 RHX 19/22	2780	1709	1071	92	98
140 RHX 19/23	2847	1776	1071	92	103
140 RHX 19/24	2914	1843	1071	92	107
140 RHX 19/25	3091	1910	1181	100	111
140 RHX 19/26	3158	1977	1181	100	115
140 RHX 19/27	3225	2044	1181	100	119
140 RHX 19/28	3292	2111	1181	100	123
140 RHX 19/29	3429	2178	1251	108	127
140 RHX 19/30	3496	2245	1251	108	132
140 RHX 19/31	3563	2312	1251	108	136
140 RHX 19/32	3630	2379	1251	108	140
140 RHX 19/33	3787	2446	1341	118	144
140 RHX 19/34	3854	2513	1341	118	148
140 RHX 19/35	3921	2580	1341	118	152

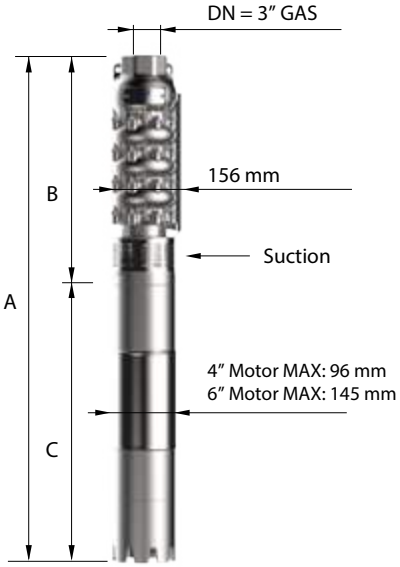

Max 76%

n% = rendimento della pompa
n% = pump efficiency
n% = rendement de la pompa
n% = rendimiento de la pompa

Max 0,93

kW/st = assorbimento per stadio
kW/st = absorption per stage
kW / st = absorption par étage
kW / st = potencia absorbida por etapa

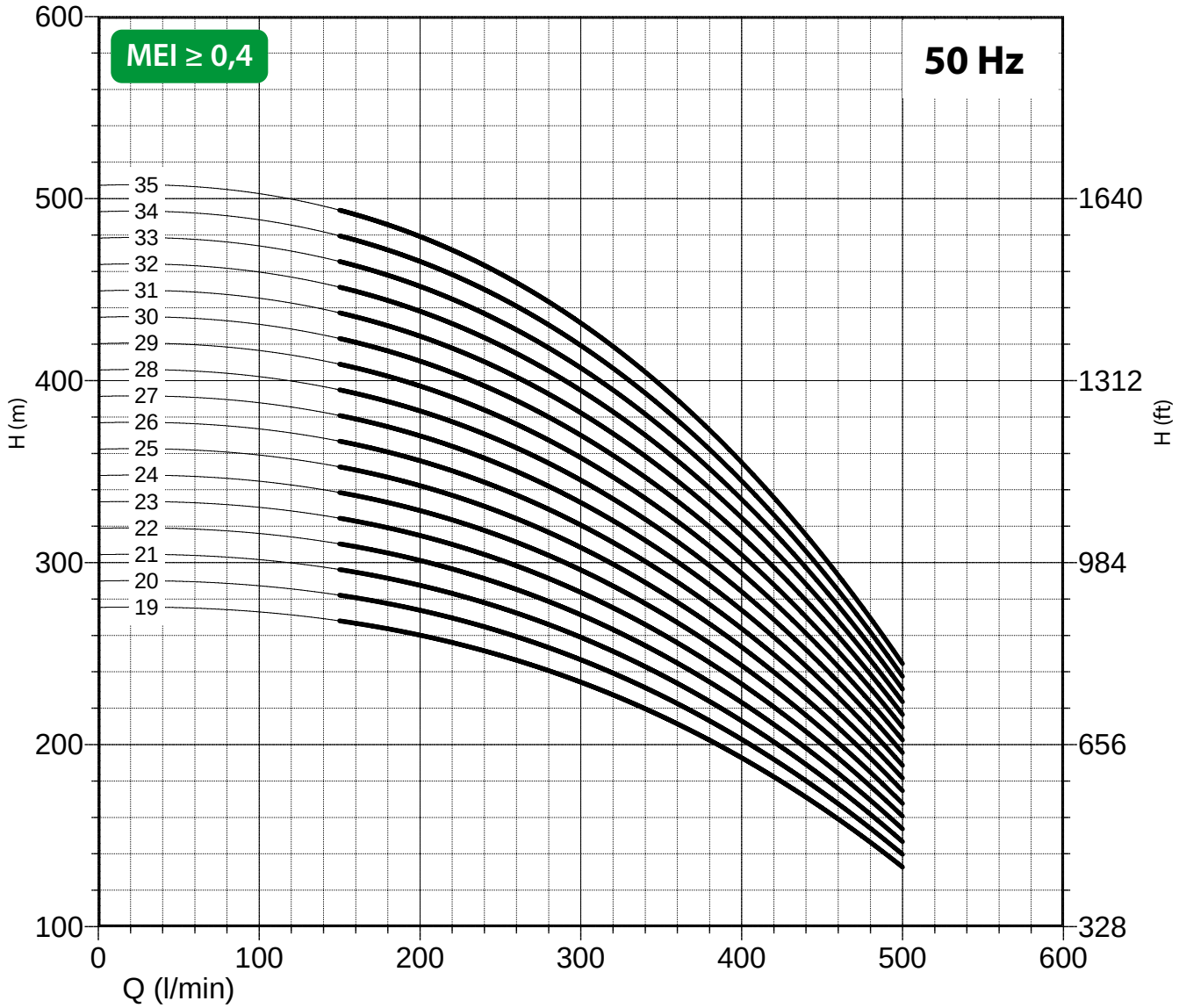

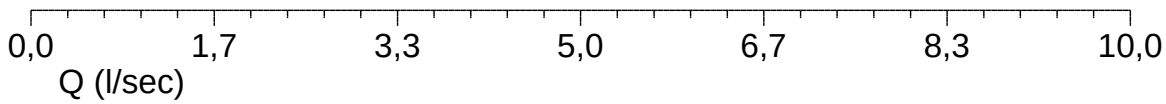

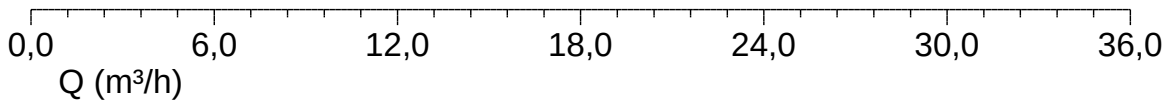

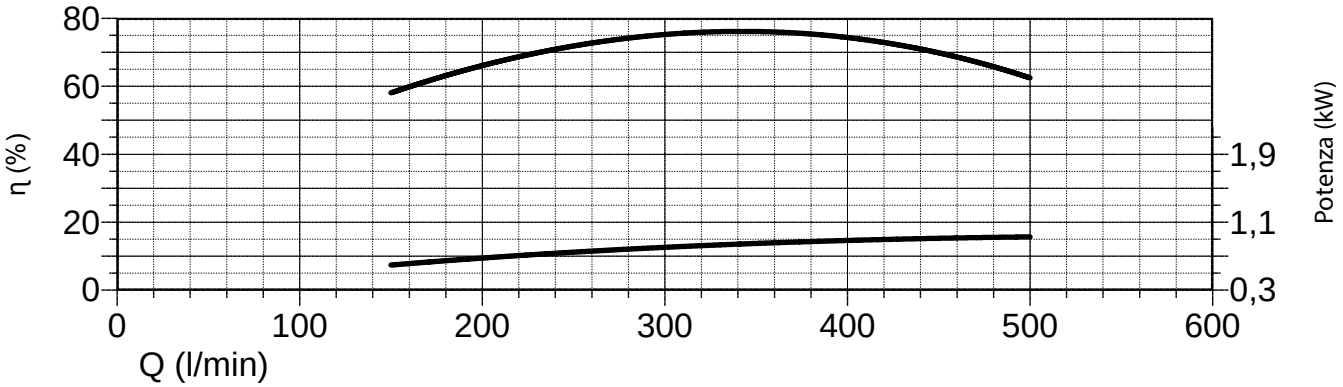

NPSH (m)	25%	50%	75%	100%
140 RHX 19	3	3	4	6

CARATTERISTICHE IDRAULICHE - HYDRAULIC PERFORMANCES

Q= Portata - Capacity - Debit

n= 2900 min

Tipo Type	Power kW	Power HP	l/min	0	200	250	300	350	400	450	500	550	600
			l/sec	0	3,3	4,2	5,0	5,8	6,7	7,5	8,3	9,2	10,0
			m³/h	0	12	15	18	21	24	27	30	33	36
140 RHX 24/01	1,1	1,5	H(m)	15	15	14	14	13	12	11	10	9	8
140 RHX 24/02	2,2	3		30	29	28	27	26	24	23	21	18	16
140 RHX 24/03	4	5,5		44	44	42	41	39	37	34	31	28	24
140 RHX 24/04	5,5	7,5		59	58	56	54	52	49	45	41	37	32
140 RHX 24/05	7,5	10		74	73	71	68	65	61	57	52	46	41
140 RHX 24/06	7,5	10		89	87	85	82	78	73	68	62	55	49
140 RHX 24/07	9,2	12,5		104	102	99	95	91	85	79	72	64	57
140 RHX 24/08	9,2	12,5		118	116	113	109	104	98	90	82	74	65
140 RHX 24/09	11	15		133	131	127	122	117	110	102	93	83	73
140 RHX 24/10	13	17,5		148	145	141	136	130	122	113	103	92	81
140 RHX 24/11	13	17,5		163	160	155	150	143	134	124	113	101	89
140 RHX 24/12	15	20		178	174	169	163	156	146	136	124	110	97
140 RHX 24/13	15	20		192	189	183	177	169	159	147	134	120	105
140 RHX 24/14	18,5	25		207	203	197	190	182	171	158	144	129	113
140 RHX 24/15	18,5	25		222	218	212	204	195	183	170	155	138	122
140 RHX 24/16	18,5	25		237	232	226	218	208	195	181	165	147	130

DIMENSIONI D'INGOMBRO E PESI - OVERALL DIMENSIONS AND WEIGHTS

Type	**A** mm Tri V 400	**B** mm	**C** mm Tri	**M** Kg Tri	**P** Kg
140 RHX 24/01	664	302	362	12	11
140 RHX 24/02	821	369	452	15	15
140 RHX 24/03	1033	436	597	22	20
140 RHX 24/04	1201	503	698	27	24
140 RHX 24/05	1271	570	701	55	28
140 RHX 24/06	1338	637	701	55	32
140 RHX 24/07	1455	704	751	60	36
140 RHX 24/08	1522	771	751	60	40
140 RHX 24/09	1649	838	811	65	44
140 RHX 24/10	1746	905	841	70	49
140 RHX 24/11	1813	972	841	70	53
140 RHX 24/12	1970	1039	931	75	57
140 RHX 24/13	2037	1106	931	75	61
140 RHX 24/14	2164	1173	991	83	65
140 RHX 24/15	2231	1240	991	83	69
140 RHX 24/16	2298	1307	991	83	74

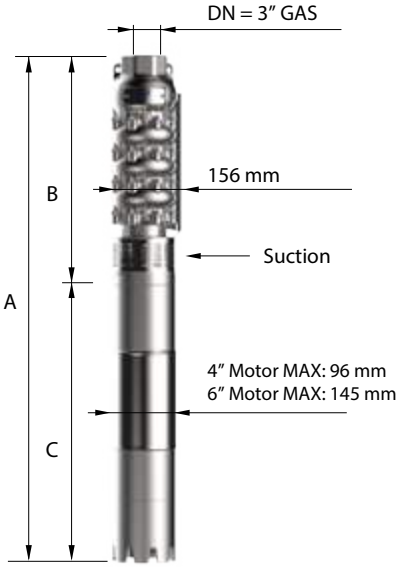

Max 78,5%

n% = rendimento della pompa
n% = pump efficiency
n% = rendement de la pompa
n% = rendimiento de la pompa

Max 1,15

kW/st = assorbimento per stadio
kW/st = absorption per stage
kW / st = absorption par étage
kW / st = potencia absorbida por etapa

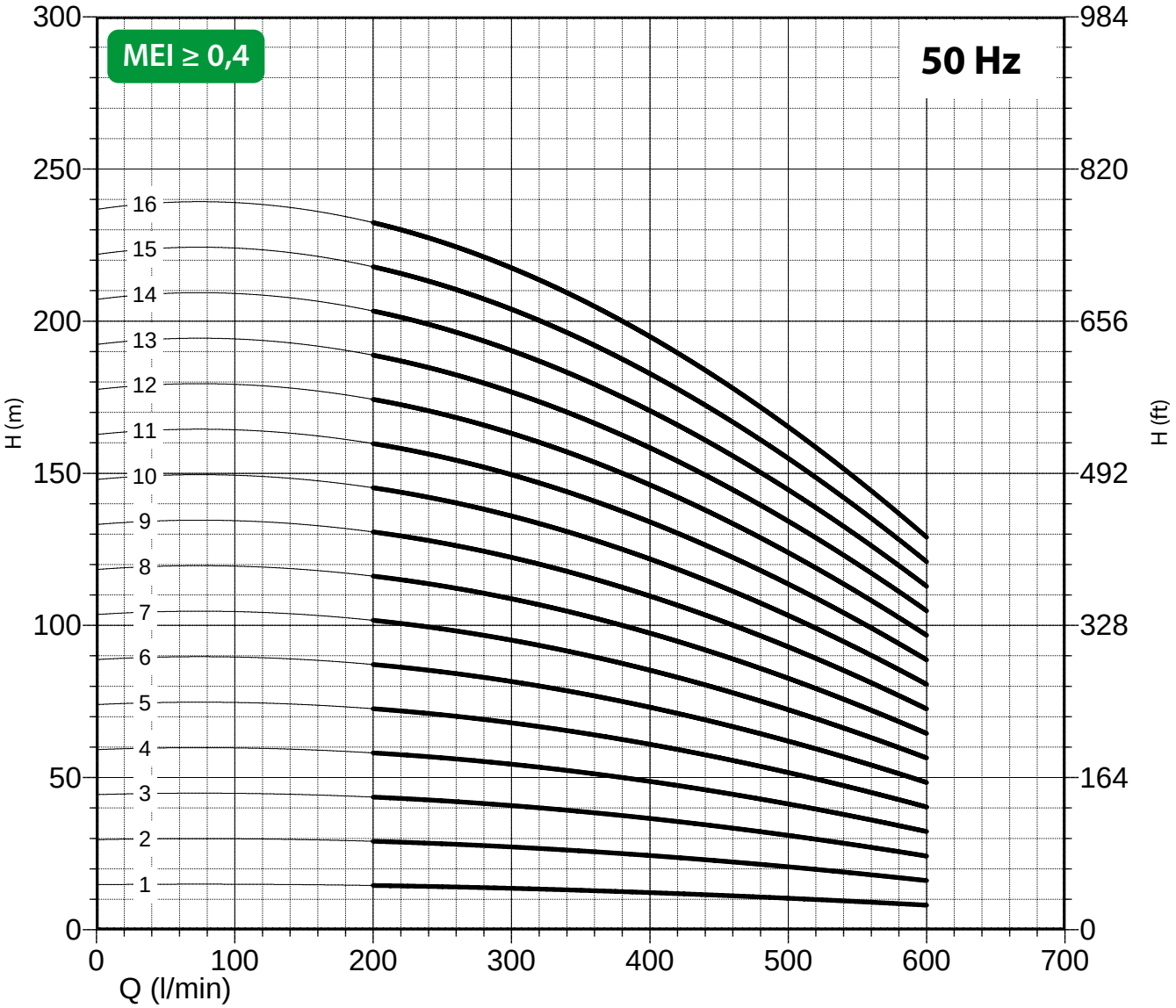

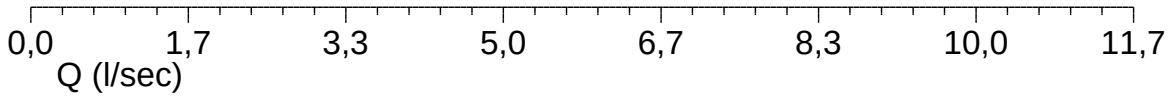

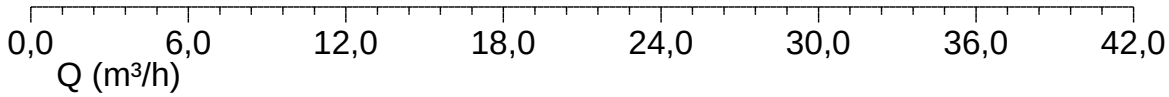

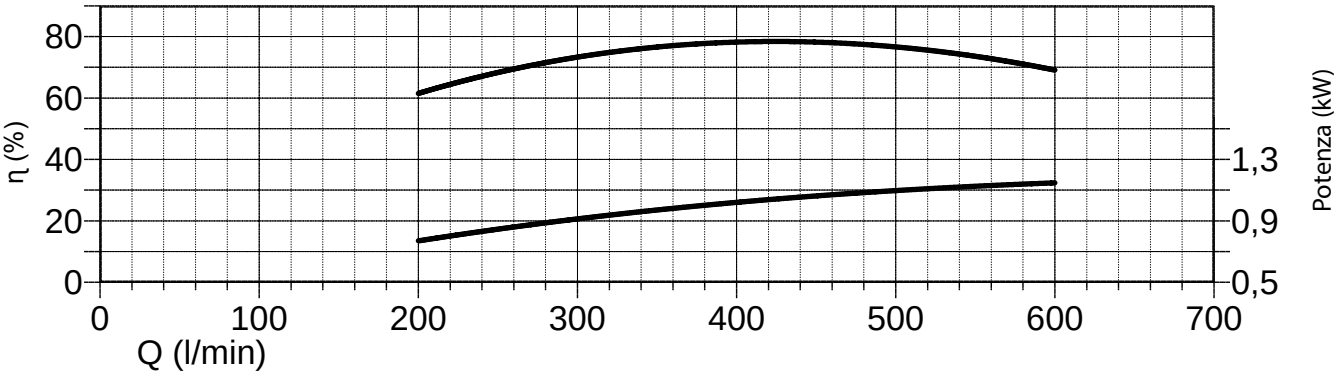

NPSH (m)	25%	50%	75%	100%
140 RHX 24	3	3	4,5	6,6

CARATTERISTICHE IDRAULICHE - HYDRAULIC PERFORMANCES

Q= Portata - Capacity - Debit

n= 2900 min

Tipo Type	Power kW	Power HP	l/min	0	200	250	300	350	400	450	500	550	600
			l/sec	0	3,3	4,2	5,0	5,8	6,7	7,5	8,3	9,2	10,0
			m³/h	0	12	15	18	21	24	27	30	33	36
140 RHX 24/17	22	30	H(m)	252	247	240	231	221	207	192	175	156	138
140 RHX 24/18	22	30		266	261	254	245	234	220	203	185	166	146
140 RHX 24/19	26	35		281	276	268	258	247	232	215	196	175	154
140 RHX 24/20	26	35		296	290	282	272	260	244	226	206	184	162
140 RHX 24/21	26	35		311	305	296	286	273	256	237	216	193	170
140 RHX 24/22	26	35		326	319	310	299	286	268	249	227	202	178
140 RHX 24/23	26	35		340	334	324	313	299	281	260	237	212	186
140 RHX 24/24	30	40		355	348	338	326	312	293	271	247	221	194
140 RHX 24/25	30	40		370	363	353	340	325	305	283	258	230	203
140 RHX 24/26	30	40		385	377	367	354	338	317	294	268	239	211
140 RHX 24/27	37	50		400	392	381	367	351	329	305	278	248	219
140 RHX 24/28	37	50		414	406	395	381	364	342	316	288	258	227
140 RHX 24/29	37	50		429	421	409	394	377	354	328	299	267	235
140 RHX 24/30	37	50		444	435	423	408	390	366	339	309	276	243
140 RHX 24/31	37	50		459	450	437	422	403	378	350	319	285	251
140 RHX 24/32	37	50		474	464	451	435	416	390	362	330	294	259
140 RHX 24/33	37	50		488	479	465	449	429	403	373	340	304	267

DIMENSIONI D'INGOMBRO E PESI - OVERALL DIMENSIONS AND WEIGHTS

Type	**A** mm Tri V 400	**B** mm	**C** mm Tri	**M** Kg Tri	**P** Kg
140 RHX 24/17	2445	1374	1071	92	78
140 RHX 24/18	2512	1441	1071	92	82
140 RHX 24/19	2579	1508	1071	92	86
140 RHX 24/20	2756	1575	1181	100	90
140 RHX 24/21	2823	1642	1181	100	94
140 RHX 24/22	2890	1709	1181	100	98
140 RHX 24/23	2957	1776	1181	100	103
140 RHX 24/24	3094	1843	1251	108	107
140 RHX 24/25	3161	1910	1251	108	111
140 RHX 24/26	3228	1977	1251	108	115
140 RHX 24/27	3385	2044	1341	118	119
140 RHX 24/28	3452	2111	1341	118	123
140 RHX 24/29	3519	2178	1341	118	127
140 RHX 24/30	3586	2245	1341	118	132
140 RHX 24/31	3653	2312	1341	118	136
140 RHX 24/32	3720	2379	1341	118	140
140 RHX 24/33	3787	2446	1341	118	144

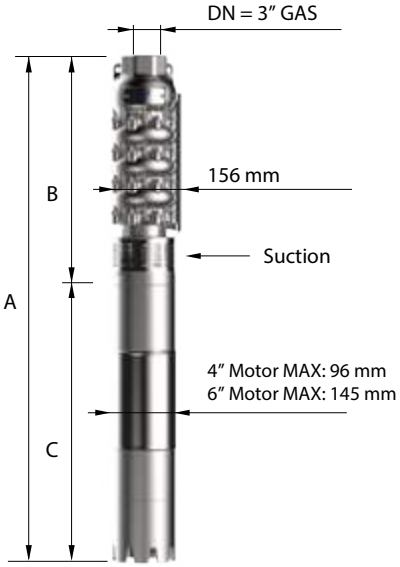

Max 78,5%

n% = rendimento della pompa
n% = pump efficiency
n% = rendement de la pompa
n% = rendimiento de la pompa

Max 1,15

kW/st = assorbimento per stadio
kW/st = absorption per stage
kW / st = absorption par étage
kW / st = potencia absorbida por etapa

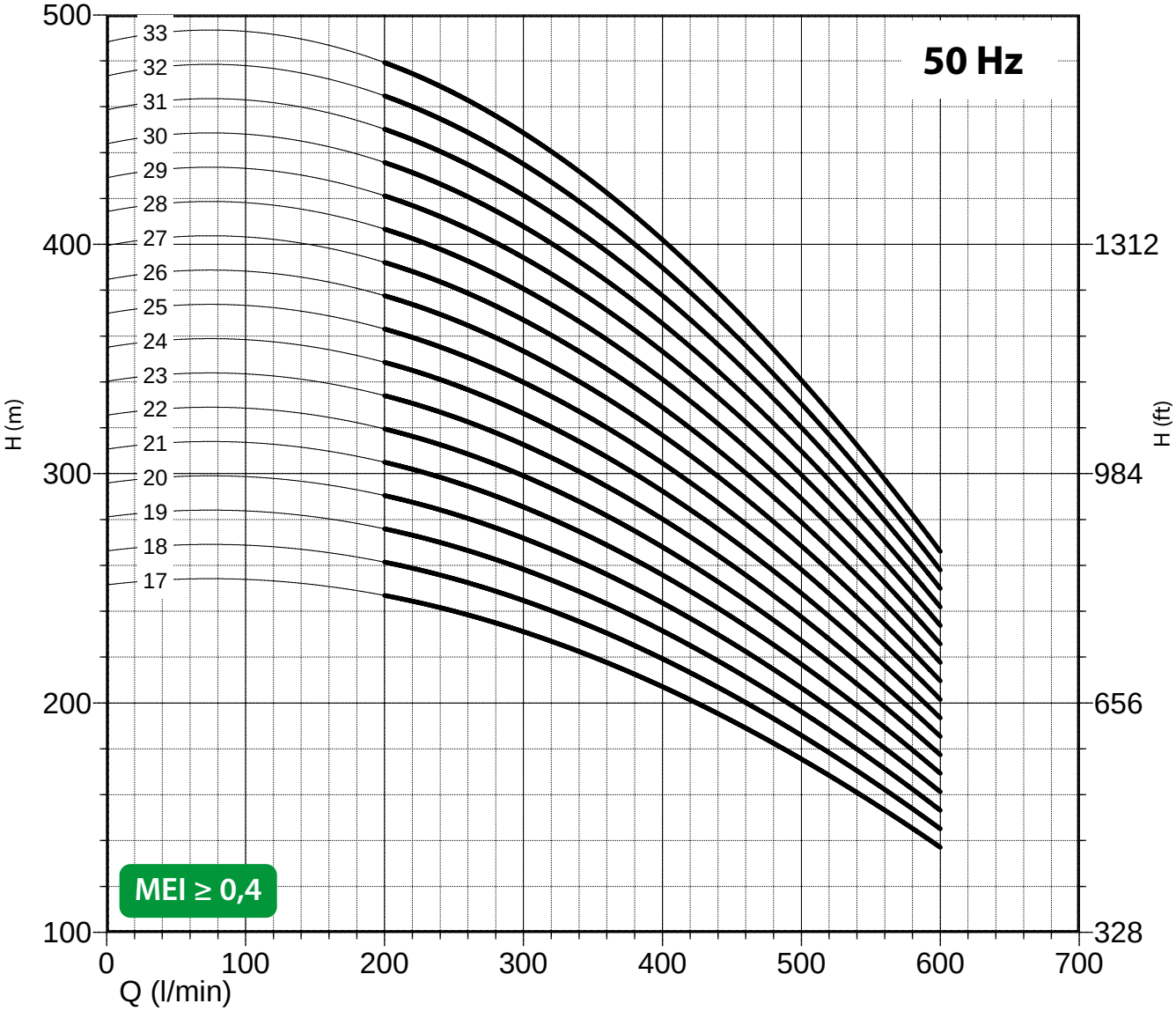

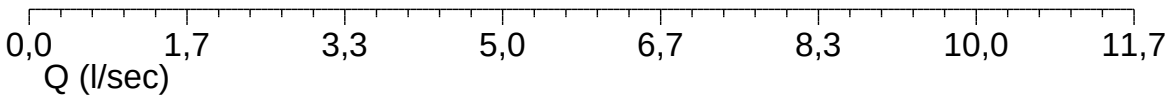

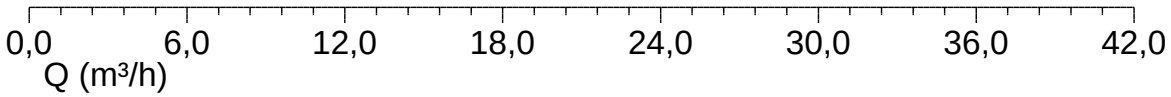

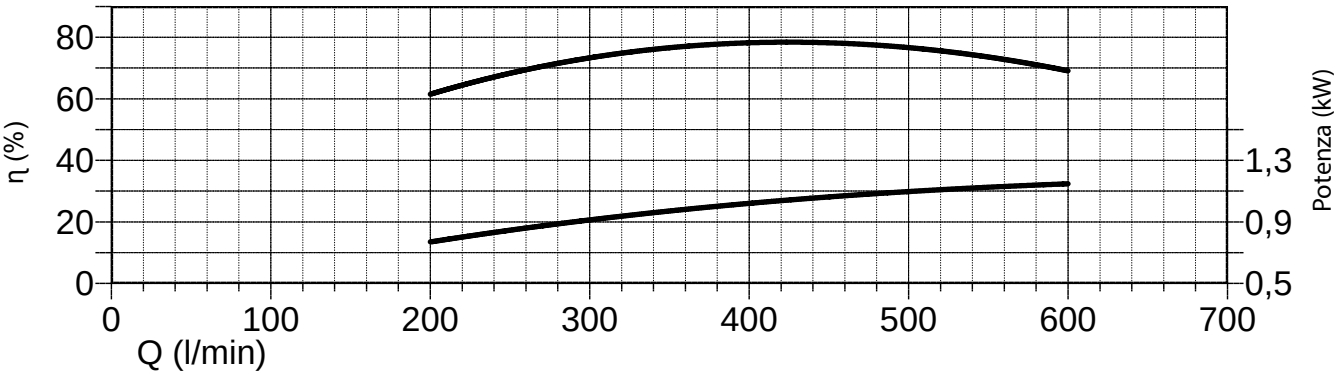

NPSH (m)	25%	50%	75%	100%
140 RHX 24	3	3	4,5	6,6

CARATTERISTICHE IDRAULICHE - HYDRAULIC PERFORMANCES

Q= Portata - Capacity - Debit

n= 2900 min

Tipo Type	Power kW	Power HP	l/min	0	250	300	350	400	450	500	550	600	650	700
			l/sec	0	4,2	5,0	5,8	6,7	7,5	8,3	9,2	10,0	10,8	11,7
			m^3/h	0	15	18	21	24	27	30	33	36	39	42
140 RHX 30/01	1,5	2	H(m)	15	15	15	14	14	13	12	11	10	9	8
140 RHX 30/02	3	4		31	30	29	28	27	26	24	22	20	18	15
140 RHX 30/03	4	5,5		46	45	44	42	41	38	36	33	30	26	23
140 RHX 30/04	5,5	7,5		61	60	59	56	54	51	48	44	40	35	30
140 RHX 30/05	7,5	10		77	76	74	71	68	64	60	56	50	44	38
140 RHX 30/06	9,2	12,5		92	91	88	85	81	77	72	67	60	53	45
140 RHX 30/07	9,2	12,5		107	106	103	99	95	90	84	78	70	62	53
140 RHX 30/08	11	15		122	121	118	113	108	102	96	89	80	70	60
140 RHX 30/09	13	17,5		138	136	132	127	122	115	108	100	90	79	68
140 RHX 30/10	15	20		153	151	147	141	135	128	120	111	100	88	75
140 RHX 30/11	15	20		168	166	162	155	149	141	132	122	110	97	83
140 RHX 30/12	18,5	25		184	181	176	169	162	154	144	133	120	106	90
140 RHX 30/13	18,5	25		199	196	191	183	176	166	156	144	130	114	98
140 RHX 30/14	18,5	25		214	211	206	197	189	179	168	155	140	123	105

DIMENSIONI D'INGOMBRO E PESI - OVERALL DIMENSIONS AND WEIGHTS

Type	**A** mm Tri V 400	**B** mm	**C** mm Tri	**M** Kg Tri	**P** Kg
140 RHX 30/01	694	302	392	13	11
140 RHX 30/02	926	369	557	19	15
140 RHX 30/03	1033	436	597	22	20
140 RHX 30/04	1201	503	698	27	24
140 RHX 30/05	1271	570	701	55	28
140 RHX 30/06	1388	637	751	60	32
140 RHX 30/07	1455	704	751	60	36
140 RHX 30/08	1582	771	811	65	40
140 RHX 30/09	1679	838	841	70	44
140 RHX 30/10	1836	905	931	75	49
140 RHX 30/11	1903	972	931	75	53
140 RHX 30/12	2030	1039	991	83	57
140 RHX 30/13	2097	1106	991	83	61
140 RHX 30/14	2164	1173	991	83	65

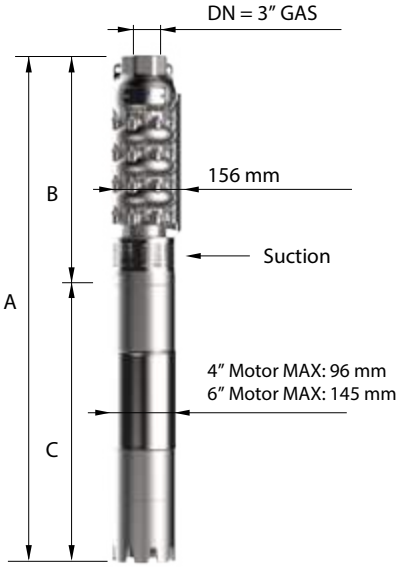

Max 77,5%

n% = rendimento della pompa
n% = pump efficiency
n% = rendement de la pompa
n% = rendimiento de la pompa

Max 1,35

kW/st = assorbimento per stadio
kW/st = absorption per stage
kW / st = absorption par étage
kW / st = potencia absorbida por etapa

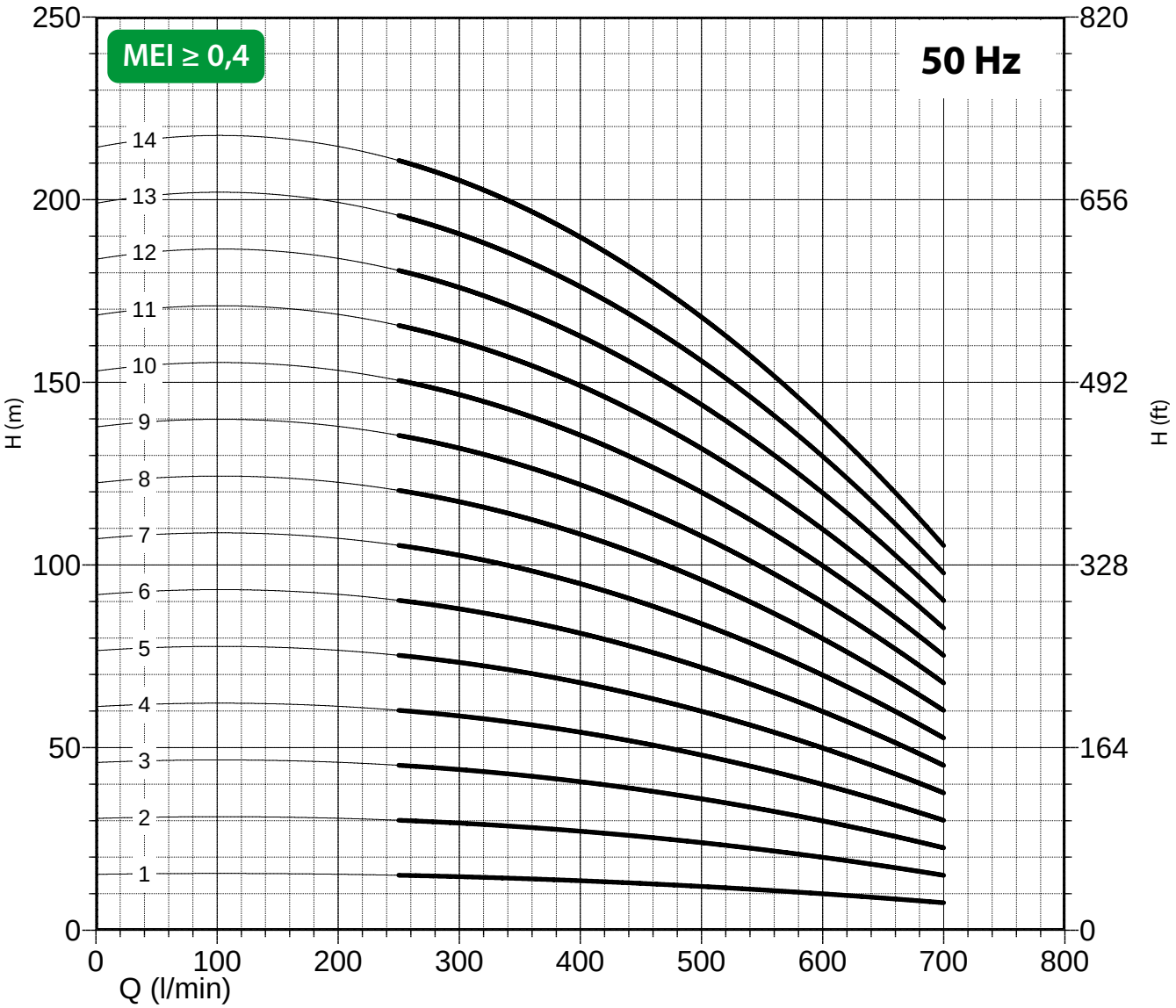

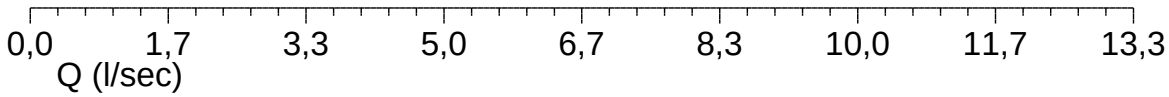

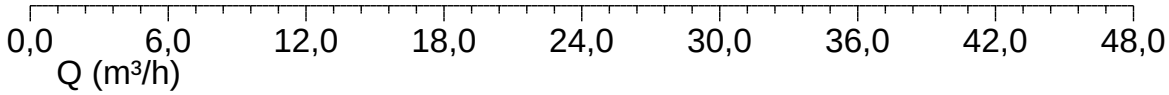

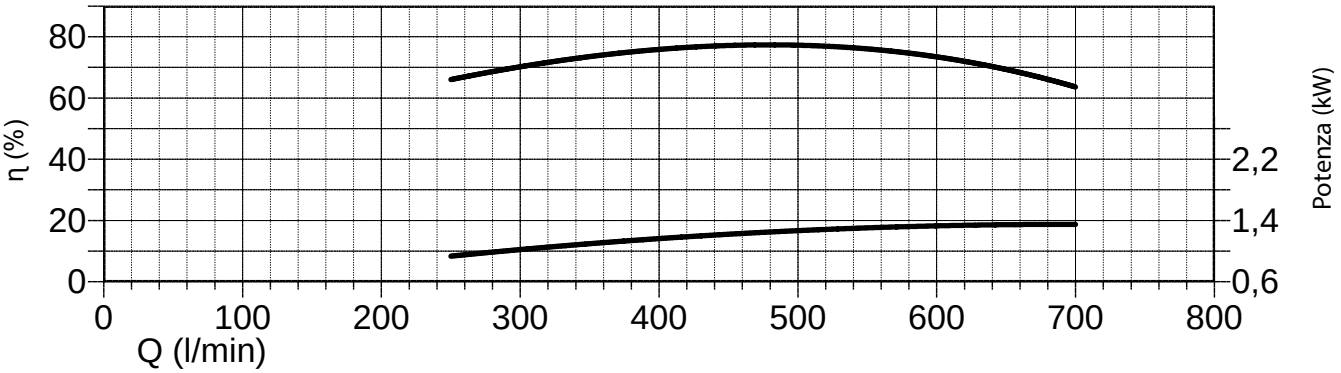

NPSH (m)	25%	50%	75%	100%
140 RHX 30	3,4	3,4	3,9	7,5

CARATTERISTICHE IDRAULICHE - HYDRAULIC PERFORMANCES

Q= Portata - Capacity - Debit

n= 2900 min

Tipo Type	Power kW	Power HP	l/min	0	250	300	350	400	450	500	550	600	650	700
			l/sec	0	4,2	5,0	5,8	6,7	7,5	8,3	9,2	10,0	10,8	11,7
			m^3/h	0	15	18	21	24	27	30	33	36	39	42
140 RHX 30/15	22	30	H(m)	230	227	221	212	203	192	180	167	150	132	113
140 RHX 30/16	22	30		245	242	235	226	216	205	192	178	160	141	120
140 RHX 30/17	26	35		260	257	250	240	230	218	204	189	170	150	128
140 RHX 30/18	26	35		275	272	265	254	243	230	216	200	180	158	135
140 RHX 30/19	26	35		291	287	279	268	257	243	228	211	190	167	143
140 RHX 30/20	30	40		306	302	294	282	270	256	240	222	200	176	150
140 RHX 30/21	30	40		321	317	309	296	284	269	252	233	210	185	158
140 RHX 30/22	30	40		337	332	323	310	297	282	264	244	220	194	165
140 RHX 30/23	37	50		352	347	338	324	311	294	276	255	230	202	173
140 RHX 30/24	37	50		367	362	353	338	324	307	288	266	240	211	180
140 RHX 30/25	37	50		383	378	368	353	338	320	300	278	250	220	188
140 RHX 30/26	37	50		398	393	382	367	351	333	312	289	260	229	195
140 RHX 30/27	37	50		413	408	397	381	365	346	324	300	270	238	203
140 RHX 30/28	37	50		428	423	412	395	378	358	336	311	280	246	210

DIMENSIONI D'INGOMBRO E PESI - OVERALL DIMENSIONS AND WEIGHTS

Type	**A** mm Tri V 400	**B** mm	**C** mm Tri	**M** Kg Tri	**P** Kg
140 RHX 30/15	2311	1240	1071	92	69
140 RHX 30/16	2378	1307	1071	92	74
140 RHX 30/17	2555	1374	1181	100	78
140 RHX 30/18	2622	1441	1181	100	82
140 RHX 30/19	2689	1508	1181	100	86
140 RHX 30/20	2826	1575	1251	108	90
140 RHX 30/21	2893	1642	1251	108	94
140 RHX 30/22	2960	1709	1251	108	98
140 RHX 30/23	3117	1776	1341	118	103
140 RHX 30/24	3184	1843	1341	118	107
140 RHX 30/25	3251	1910	1341	118	111
140 RHX 30/26	3318	1977	1341	118	115
140 RHX 30/27	3385	2044	1341	118	119
140 RHX 30/28	3452	2111	1341	118	123

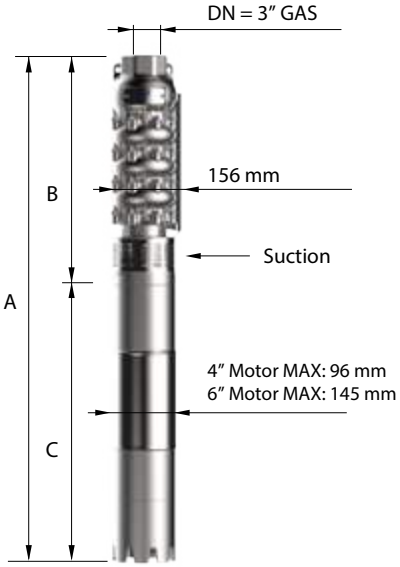

Max 77,5%

n% = rendimento della pompa
n% = pump efficiency
n% = rendement de la pompa
n% = rendimiento de la pompa

Max 1,35

kW/st = assorbimento per stadio
kW/st = absorption per stage
kW / st = absorption par étage
kW / st = potencia absorbida por etapa

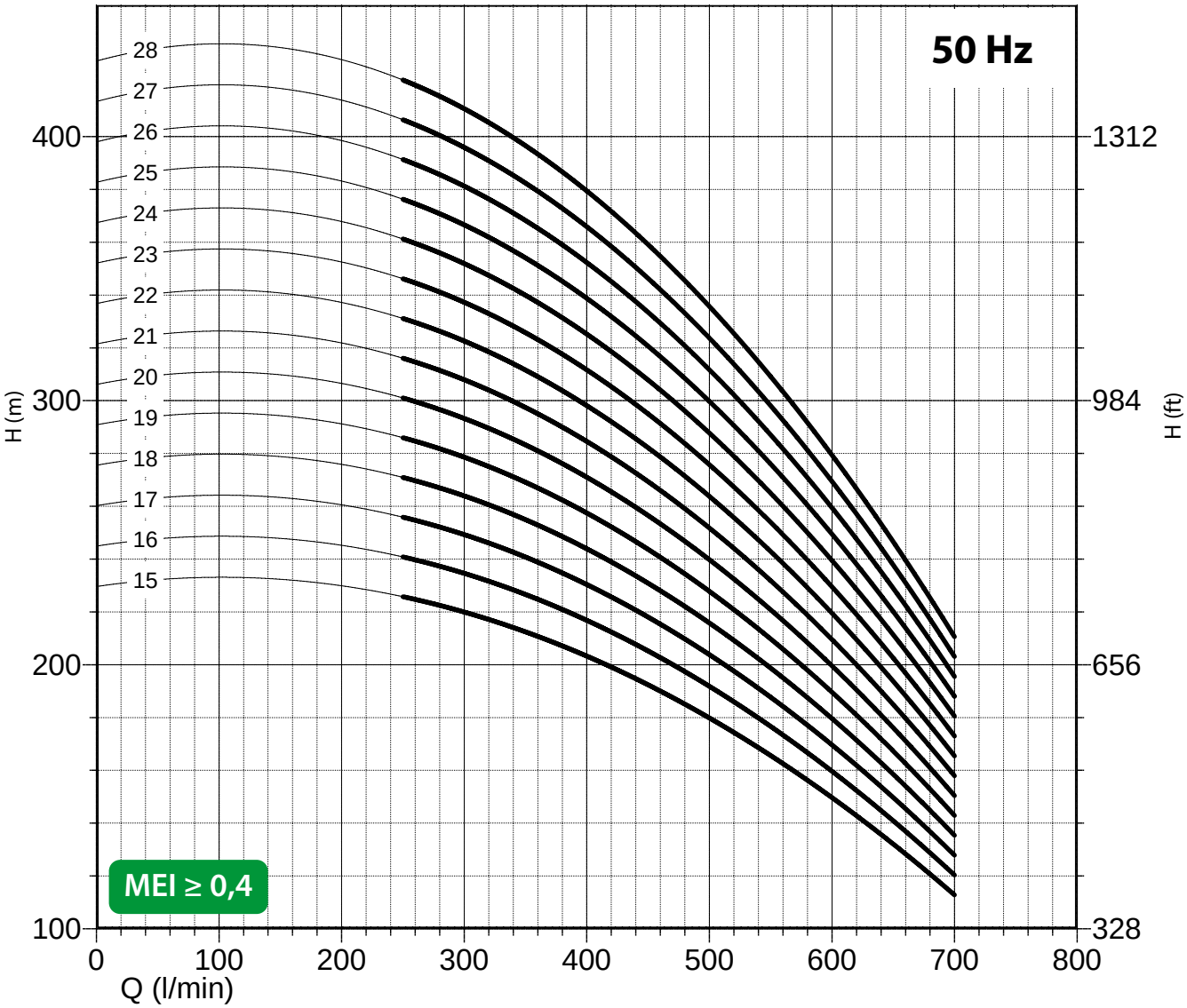

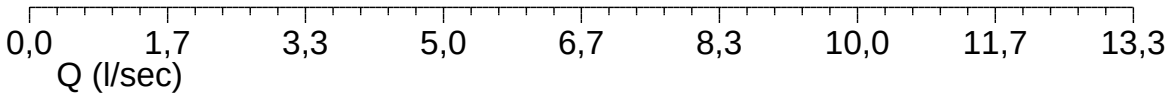

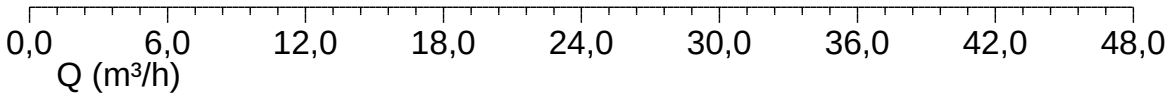

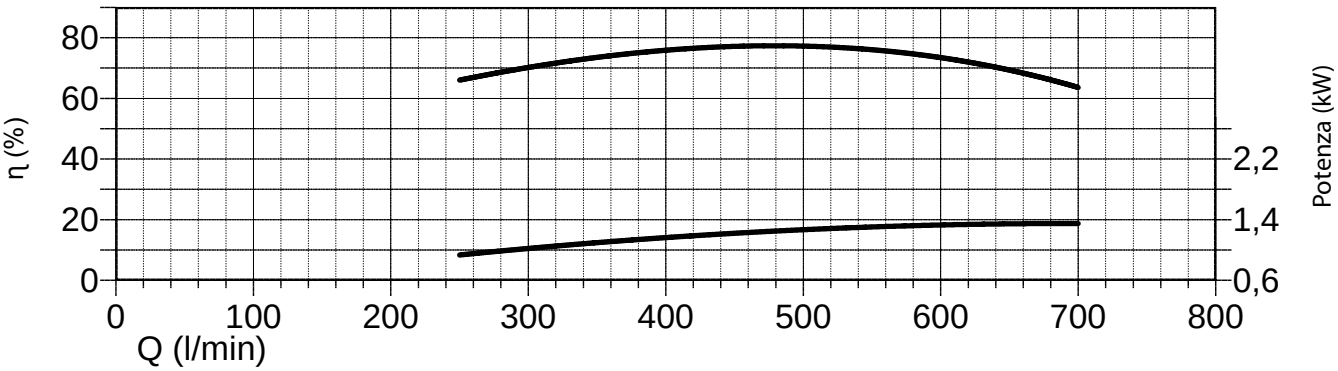

NPSH (m)	25%	50%	75%	100%
140 RHX 30	3,4	3,4	3,9	7,5

CARATTERISTICHE IDRAULICHE - HYDRAULIC PERFORMANCES

Q= Portata - Capacity - Debit

n= 2900 min

Tipo Type	Power kW	Power HP	l/min	0	200	300	400	500	600	700
			l/sec	0,0	3,3	5,0	6,7	8,3	10,0	11,7
			m^3/h	0	12	18	24	30	36	42
180 RHX 32/01	3	4	H(m)	23	22	21	20	19	17	14
180 RHX 32/02	5,5	7,5		46	44	42	40	37	33	27
180 RHX 32/03	7,5	10		69	66	63	59	56	50	41
180 RHX 32/04	11	15		92	88	84	79	74	66	54
180 RHX 32/05	13	17,5		115	110	105	99	93	83	68
180 RHX 32/06	15	20		138	132	126	119	111	100	82
180 RHX 32/07	18,5	25		161	154	147	139	130	116	95
180 RHX 32/08	22	30		184	176	168	158	148	133	109
180 RHX 32/09	22	30		207	198	189	178	167	149	122
180 RHX 32/10	26	35		230	220	210	198	185	166	136
180 RHX 32/11	26	35		253	242	231	218	204	183	150
180 RHX 32/12	30	40		276	264	252	238	222	199	163
180 RHX 32/13	37	50		299	286	273	257	241	216	177
180 RHX 32/14	37	50		322	308	294	277	259	232	190
180 RHX 32/15	37	50		345	330	315	297	278	249	204
180 RHX 32/16	44	60		368	352	336	317	296	266	218

DIMENSIONI D'INGOMBRO E PESI - OVERALL DIMENSIONS AND WEIGHTS

Type	**A** mm Tri V 400	**B** mm	**C** mm Tri	**M** Kg Tri	**P** Kg
180 RHX 32/01	1017	460	557	19	21
180 RHX 32/02	1238	540	698	27	27
180 RHX 32/03	1321	620	701	55	33
180 RHX 32/04	1511	700	811	65	40
180 RHX 32/05	1621	780	841	70	46
180 RHX 32/06	1791	860	931	75	52
180 RHX 32/07	1931	940	991	83	58
180 RHX 32/08	2091	1020	1071	92	64
180 RHX 32/09	2171	1100	1071	92	70
180 RHX 32/10	2361	1180	1181	100	77
180 RHX 32/11	2441	1260	1181	100	83
180 RHX 32/12	2591	1340	1251	108	89
180 RHX 32/13	2761	1420	1341	118	95
180 RHX 32/14	2841	1500	1341	118	101
180 RHX 32/15	2921	1580	1341	118	107
180 RHX 32/16	2783	1660	1123	178	113

Max 71%

n% = rendimento della pompa
n% = pump efficiency
n% = rendement de la pompa
n% = rendimiento de la pompa

Max 2,4

kW/st = assorbimento per stadio
kW/st = absorption per stage
kW / st = absorption par étage
kW / st = potencia absorbida por etapa

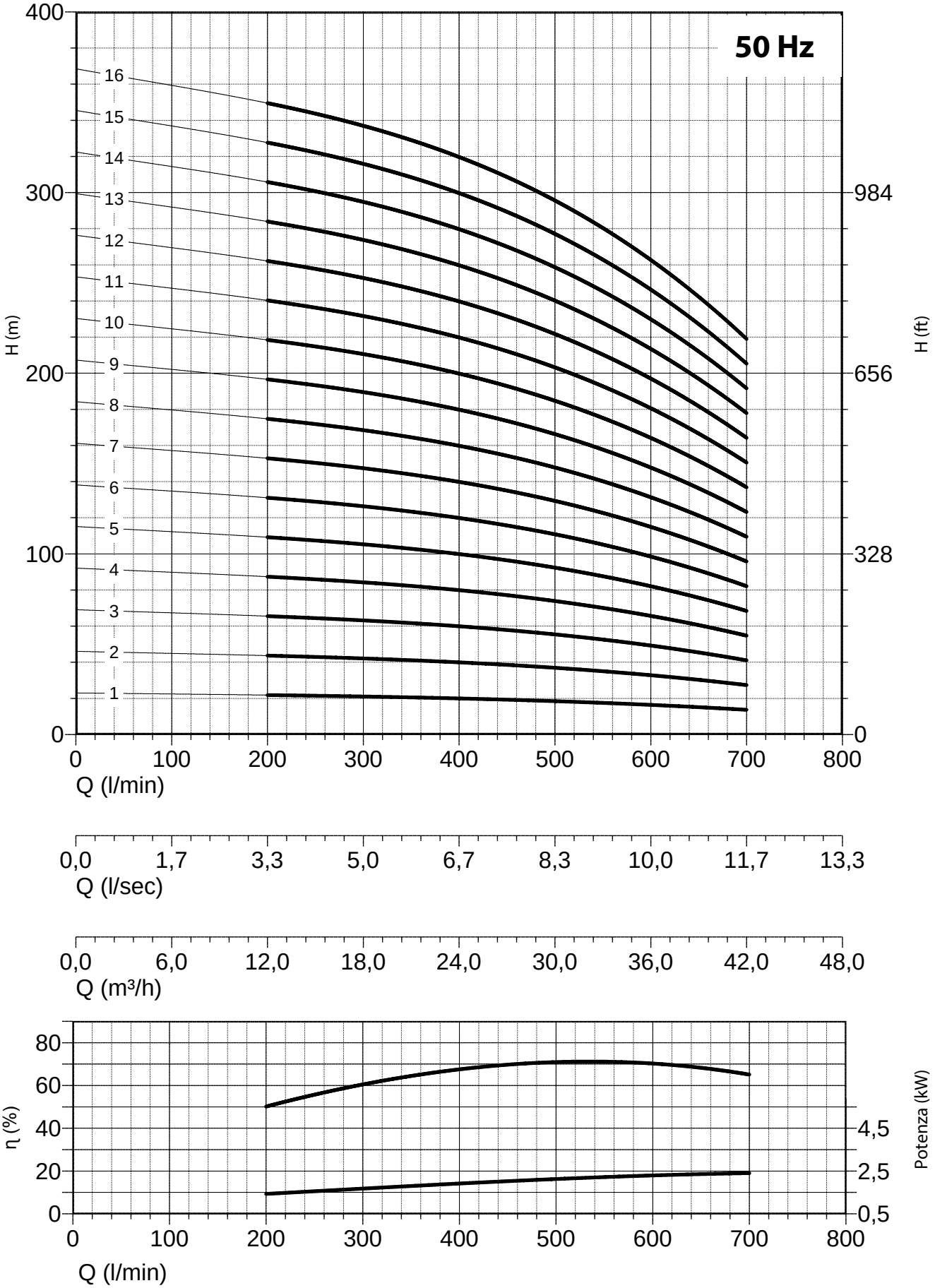

NPSH (m)	25%	50%	75%	100%
180 RHX 32	3,3	3,3	4,5	6,7

CARATTERISTICHE IDRAULICHE - HYDRAULIC PERFORMANCES

Q= Portata - Capacity - Debit

n= 2900 min

Tipo Type	Power kW	Power HP	l/min	0	200	300	400	500	600	700
			l/sec	0,0	3,3	5,0	6,7	8,3	10,0	11,7
			m^3/h	0	12	18	24	30	36	42
180 RHX 32/17	44	60	H(m)	391	374	357	337	315	282	231
180 RHX 32/18	44	60		414	396	378	356	333	299	245
180 RHX 32/19	55	75		437	418	399	376	352	315	258
180 RHX 32/20	55	75		460	440	420	396	370	332	272
180 RHX 32/21	55	75		483	462	441	416	389	349	286
180 RHX 32/22	55	75		506	484	462	436	407	365	299
180 RHX 32/23	55	75		529	506	483	455	426	382	313
180 RHX 32/24	66	90		552	528	504	475	444	398	326
180 RHX 32/25	66	90		575	550	525	495	463	415	340
180 RHX 32/26	66	90		598	572	546	515	481	432	354
180 RHX 32/27	66	90		621	594	567	535	500	448	367
180 RHX 32/28	66	90		644	616	588	554	518	465	381
180 RHX 32/29	75	100		667	638	609	574	537	481	394
180 RHX 32/30	75	100		690	660	630	594	555	498	408
180 RHX 32/31	75	100		713	682	651	614	574	515	422

DIMENSIONI D'INGOMBRO E PESI - OVERALL DIMENSIONS AND WEIGHTS

Type	**A** mm Tri V 400	**B** mm	**C** mm Tri	**M** Kg Tri	**P** Kg
180 RHX 32/17	2863	1740	1123	178	120
180 RHX 32/18	2943	1820	1123	178	126
180 RHX 32/19	3133	1900	1233	200	132
180 RHX 32/20	3213	1980	1233	200	138
180 RHX 32/21	3293	2060	1233	200	144
180 RHX 32/22	3373	2140	1233	200	150
180 RHX 32/23	3453	2220	1233	200	156
180 RHX 32/24	3603	2300	1303	214	163
180 RHX 32/25	3683	2380	1303	214	169
180 RHX 32/26	3763	2460	1303	214	175
180 RHX 32/27	3843	2540	1303	214	181
180 RHX 32/28	3923	2620	1303	214	187
180 RHX 32/29	4083	2700	1383	230	193
180 RHX 32/30	4163	2780	1383	230	200
180 RHX 32/31	4243	2860	1383	230	206

Max 71%

n% = rendimento della pompa
n% = pump efficiency
n% = rendement de la pompa
n% = rendimiento de la pompa

Max 2,4

kW/st = assorbimento per stadio
kW/st = absorption per stage
kW / st = absorption par étage
kW / st = potencia absorbida por etapa

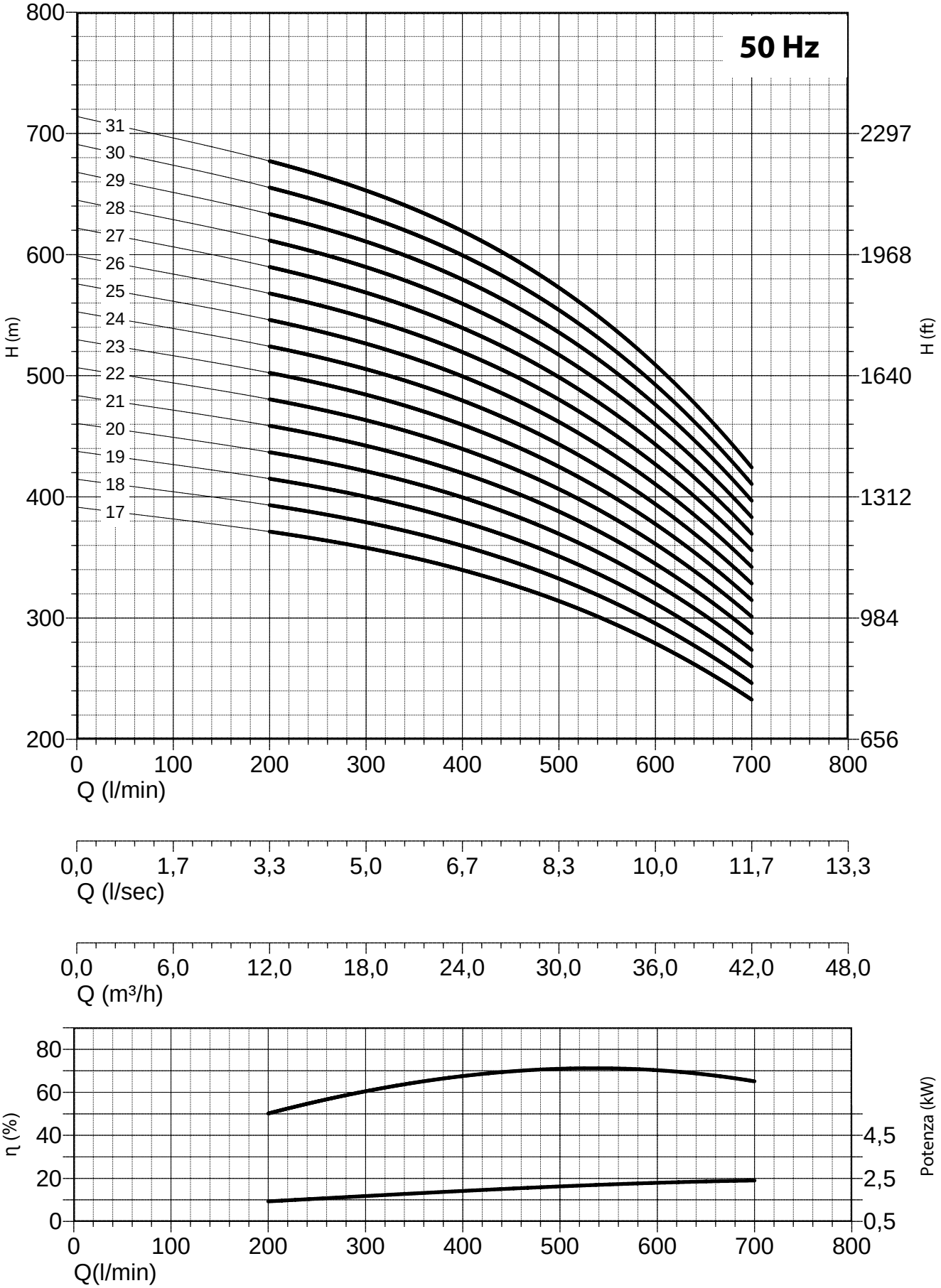

NPSH (m)	25%	50%	75%	100%
180 RHX 32	3,3	3,3	4,5	6,7

CARATTERISTICHE IDRAULICHE - HYDRAULIC PERFORMANCES

Q= Portata - Capacity - Debit

n= 2900 min

Tipo Type	Power kW	Power HP	l/min	0	300	400	500	600	700	800	900
			l/sec	0,0	5,0	6,7	8,3	10,0	11,7	13,3	15,0
			m^3/h	0	18	24	30	36	42	48	54
180 RHX 40/01	3	4	H(m)	23	22	21	20	18	16	14	12
180 RHX 40/02	5,5	7,5		46	44	43	40	37	33	28	23
180 RHX 40/03	9,2	12,5		70	66	64	60	55	49	42	35
180 RHX 40/04	11	15		93	88	86	80	74	66	56	46
180 RHX 40/05	15	20		116	110	107	100	92	82	70	58
180 RHX 40/06	18,5	25		139	132	128	120	110	98	84	70
180 RHX 40/07	22	30		162	154	150	140	129	115	98	81
180 RHX 40/08	22	30		186	176	171	160	147	131	112	93
180 RHX 40/09	26	35		209	198	193	180	166	148	126	104
180 RHX 40/10	30	40		232	220	214	200	184	164	140	116
180 RHX 40/11	37	50		255	242	235	220	202	180	154	128
180 RHX 40/12	37	50		278	264	257	240	221	197	168	139
180 RHX 40/13	37	50		302	286	278	260	239	213	182	151
180 RHX 40/14	44	60		325	308	300	280	258	230	196	162
180 RHX 40/15	44	60		348	330	321	300	276	246	210	174
180 RHX 40/16	44	60		371	352	342	320	294	262	224	186

DIMENSIONI D'INGOMBRO E PESI - OVERALL DIMENSIONS AND WEIGHTS

Type	**A** mm Tri V 400	**B** mm	**C** mm Tri	**M** Kg Tri	**P** Kg
180 RHX 40/01	1017	460	557	19	21
180 RHX 40/02	1238	540	698	27	27
180 RHX 40/03	1371	620	751	60	33
180 RHX 40/04	1511	700	811	65	40
180 RHX 40/05	1711	780	931	75	46
180 RHX 40/06	1851	860	991	83	52
180 RHX 40/07	2011	940	1071	92	58
180 RHX 40/08	2091	1020	1071	92	64
180 RHX 40/09	2281	1100	1181	100	70
180 RHX 40/10	2431	1180	1251	108	77
180 RHX 40/11	2601	1260	1341	118	83
180 RHX 40/12	2681	1340	1341	118	89
180 RHX 40/13	2761	1420	1341	118	95
180 RHX 40/14	2623	1500	1123	178	101
180 RHX 40/15	2703	1580	1123	178	107
180 RHX 40/16	2783	1660	1123	178	113

Max 74%

n% = rendimento della pompa
n% = pump efficiency
n% = rendement de la pompa
n% = rendimiento de la pompa

Max 2,8

kW/st = assorbimento per stadio
kW/st = absorption per stage
kW / st = absorption par étage
kW / st = potencia absorbida por etapa

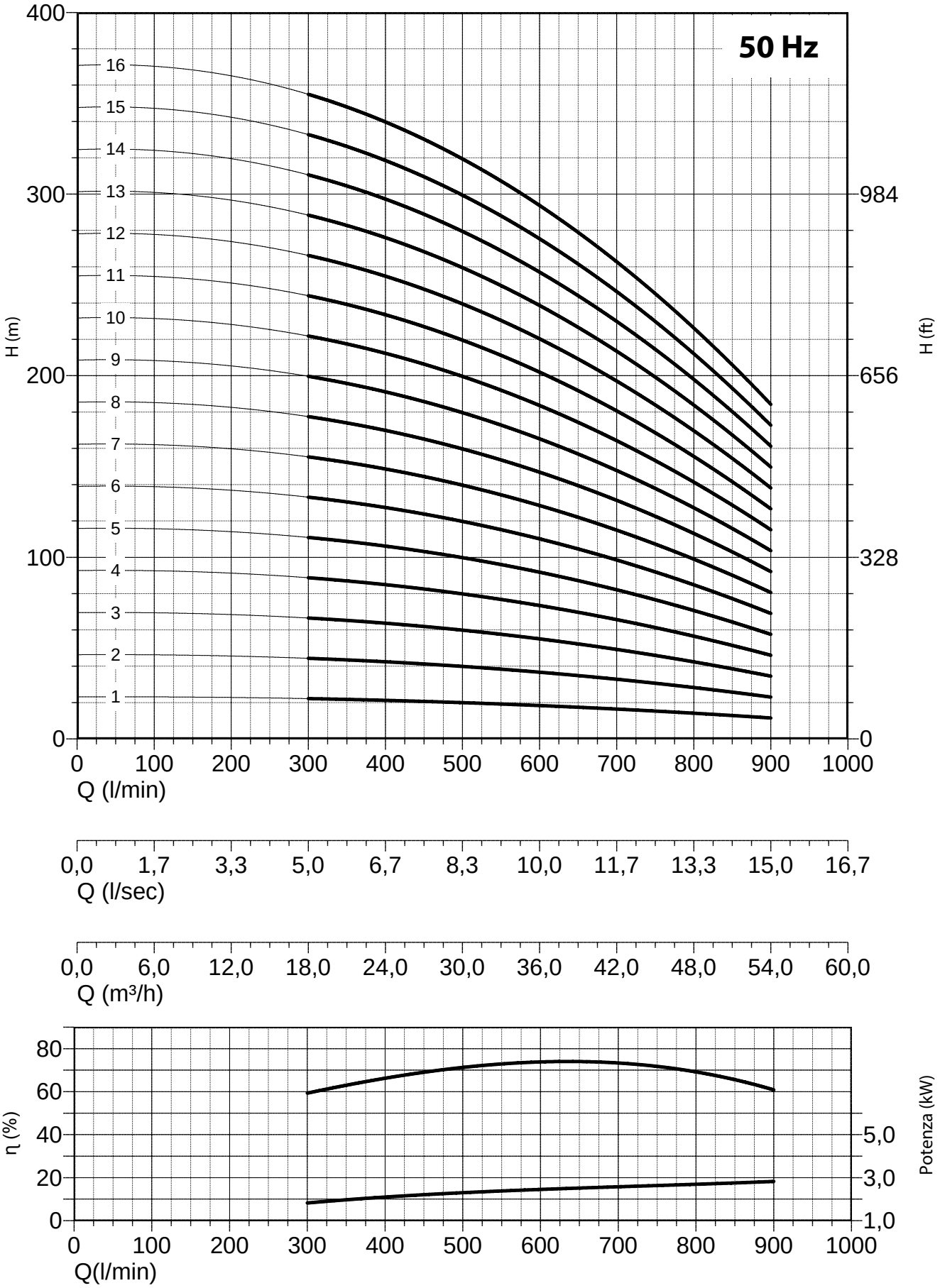

NPSH (m)	25%	50%	75%	100%
180 RHX 40	3,4	3,4	4,8	8

CARATTERISTICHE IDRAULICHE - HYDRAULIC PERFORMANCES

Q= Portata - Capacity - Debit

n= 2900 min

Tipo Type	Power kW	Power HP	l/min	0	300	400	500	600	700	800	900
			l/sec	0	5	6,7	8,3	10	11,7	13,3	15
			m^3/h	0	18	24	30	36	42	48	54
180 RHX 40/17	55	75	H(m)	394	374	364	340	313	279	238	197
180 RHX 40/18	55	75		418	396	385	360	331	295	252	209
180 RHX 40/19	55	75		441	418	407	380	350	312	266	220
180 RHX 40/20	66	90		464	440	428	400	368	328	280	232
180 RHX 40/21	66	90		487	462	449	420	386	344	294	244
180 RHX 40/22	66	90		510	484	471	440	405	361	308	255
180 RHX 40/23	66	90		534	506	492	460	423	377	322	267
180 RHX 40/24	75	100		557	528	514	480	442	394	336	278
180 RHX 40/25	75	100		580	550	535	500	460	410	350	290
180 RHX 40/26	75	100		603	572	556	520	478	426	364	302
180 RHX 40/27	92	125		626	594	578	540	497	443	378	313
180 RHX 40/28	92	125		650	616	599	560	515	459	392	325
180 RHX 40/29	92	125		673	638	621	580	534	476	406	336
180 RHX 40/30	92	125		696	660	642	600	552	492	420	348
180 RHX 40/31	92	125		719	682	663	620	570	508	434	360

DIMENSIONI D'INGOMBRO E PESI - OVERALL DIMENSIONS AND WEIGHTS

Type	**A** mm Tri V 400	**B** mm	**C** mm Tri	**M** Kg Tri	**P** Kg
180 RHX 40/17	2973	1740	1233	200	120
180 RHX 40/18	3053	1820	1233	200	126
180 RHX 40/19	3133	1900	1233	200	132
180 RHX 40/20	3283	1980	1303	214	138
180 RHX 40/21	3363	2060	1303	214	144
180 RHX 40/22	3443	2140	1303	214	150
180 RHX 40/23	3523	2220	1303	214	156
180 RHX 40/24	3683	2300	1383	230	163
180 RHX 40/25	3763	2380	1383	230	169
180 RHX 40/26	3843	2460	1383	230	175
180 RHX 40/27	4123	2540	1583	270	181
180 RHX 40/28	4203	2620	1583	270	187
180 RHX 40/29	4283	2700	1583	270	193
180 RHX 40/30	4363	2780	1583	270	200
180 RHX 40/31	4443	2860	1583	270	206

Max 74%

n% = rendimento della pompa
n% = pump efficiency
n% = rendement de la pompa
n% = rendimiento de la pompa

Max 2,8

kW/st = assorbimento per stadio
kW/st = absorption per stage
kW / st = absorption par étage
kW / st = potencia absorbida por etapa

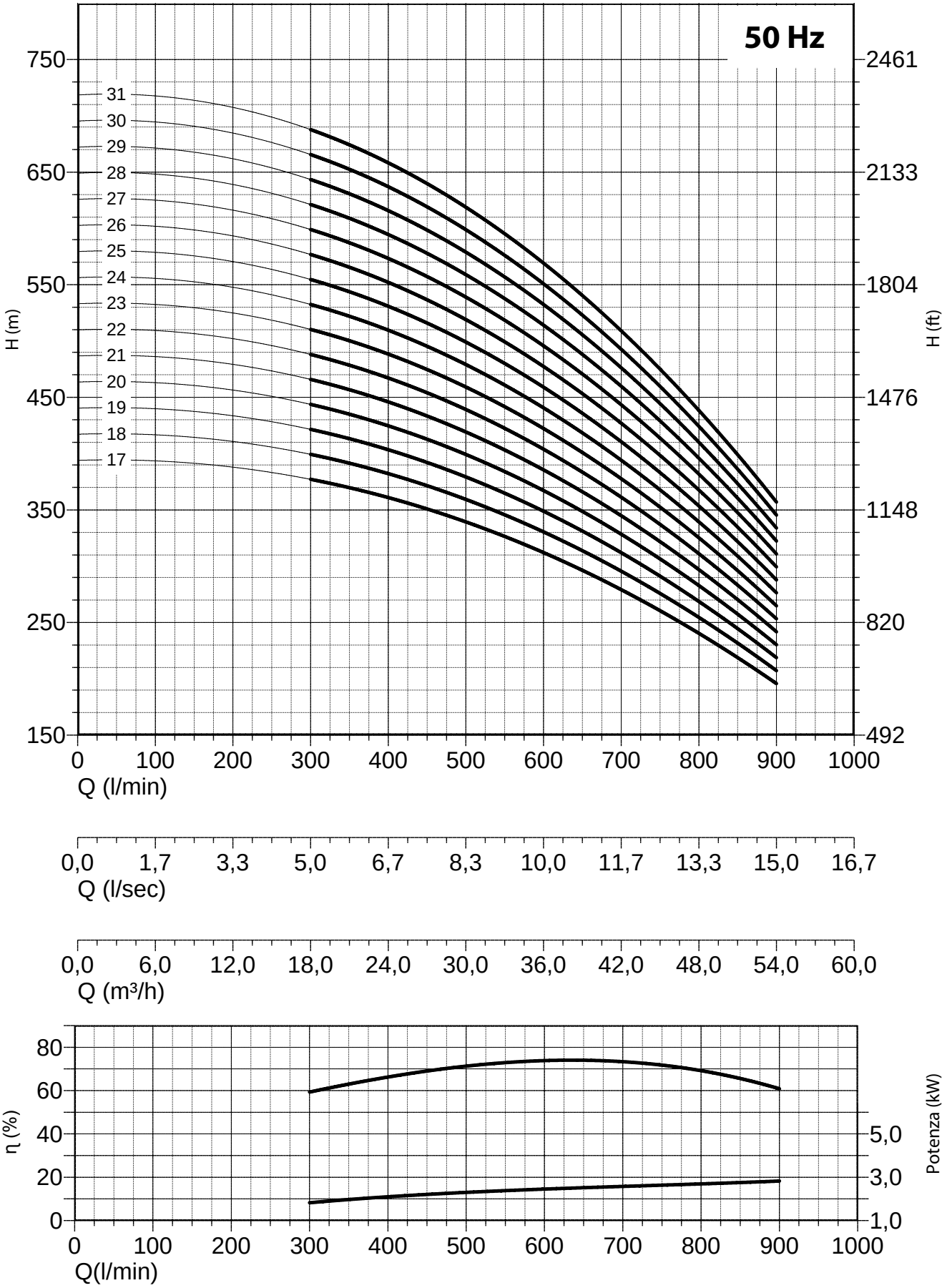

NPSH (m)	25%	50%	75%	100%
180 RHX 40	3,4	3,4	4,8	8

CARATTERISTICHE IDRAULICHE - HYDRAULIC PERFORMANCES

Q= Portata - Capacity - Debit

n= 2900 min

Tipo Type	Power kW	Power HP	l/min	0	500	600	700	800	900	1000	1100
			l/sec	0	8,3	10	11,7	13,3	15,0	16,7	18,3
			m^3/h	0	30	36	42	48	54	60	66
180 RHX 50/01	4	5,5	H(m)	24	21	21	19	18	17	15	13
180 RHX 50/02	7,5	10		48	43	41	39	36	33	30	25
180 RHX 50/03	11	15		72	64	62	58	55	50	44	38
180 RHX 50/04	15	20		96	86	82	78	73	66	59	50
180 RHX 50/05	18,5	25		120	107	103	97	91	83	74	63
180 RHX 50/06	22	30		144	128	124	116	109	100	89	76
180 RHX 50/07	26	35		168	150	144	136	127	116	104	88
180 RHX 50/08	30	40		192	171	165	155	146	133	118	101
180 RHX 50/09	37	50		216	193	185	175	164	149	133	113
180 RHX 50/10	37	50		240	214	206	194	182	166	148	126
180 RHX 50/11	44	60		264	235	227	213	200	183	163	139
180 RHX 50/12	44	60		288	257	247	233	218	199	178	151
180 RHX 50/13	55	75		312	278	268	252	237	216	192	164

DIMENSIONI D'INGOMBRO E PESI - OVERALL DIMENSIONS AND WEIGHTS

Type	**A** mm Tri V 400	**B** mm	**C** mm Tri	**M** Kg Tri	**P** Kg
180 RHX 50/01	1065	468	597	22	22
180 RHX 50/02	1257	556	701	55	29
180 RHX 50/03	1455	644	811	65	36
180 RHX 50/04	1663	732	931	75	44
180 RHX 50/05	1811	820	991	83	51
180 RHX 50/06	1979	908	1071	92	58
180 RHX 50/07	2177	996	1181	100	65
180 RHX 50/08	2335	1084	1251	108	72
180 RHX 50/09	2513	1172	1341	118	79
180 RHX 50/10	2601	1260	1341	118	87
180 RHX 50/11	2471	1348	1123	178	94
180 RHX 50/12	2559	1436	1123	178	101
180 RHX 50/13	2757	1524	1233	200	108

Max 73%

n% = rendimento della pompa
n% = pump efficiency
n% = rendement de la pompa
n% = rendimiento de la pompa

Max 3,5

kW/st = assorbimento per stadio
kW/st = absorption per stage
kW / st = absorption par étage
kW / st = potencia absorbida por etapa

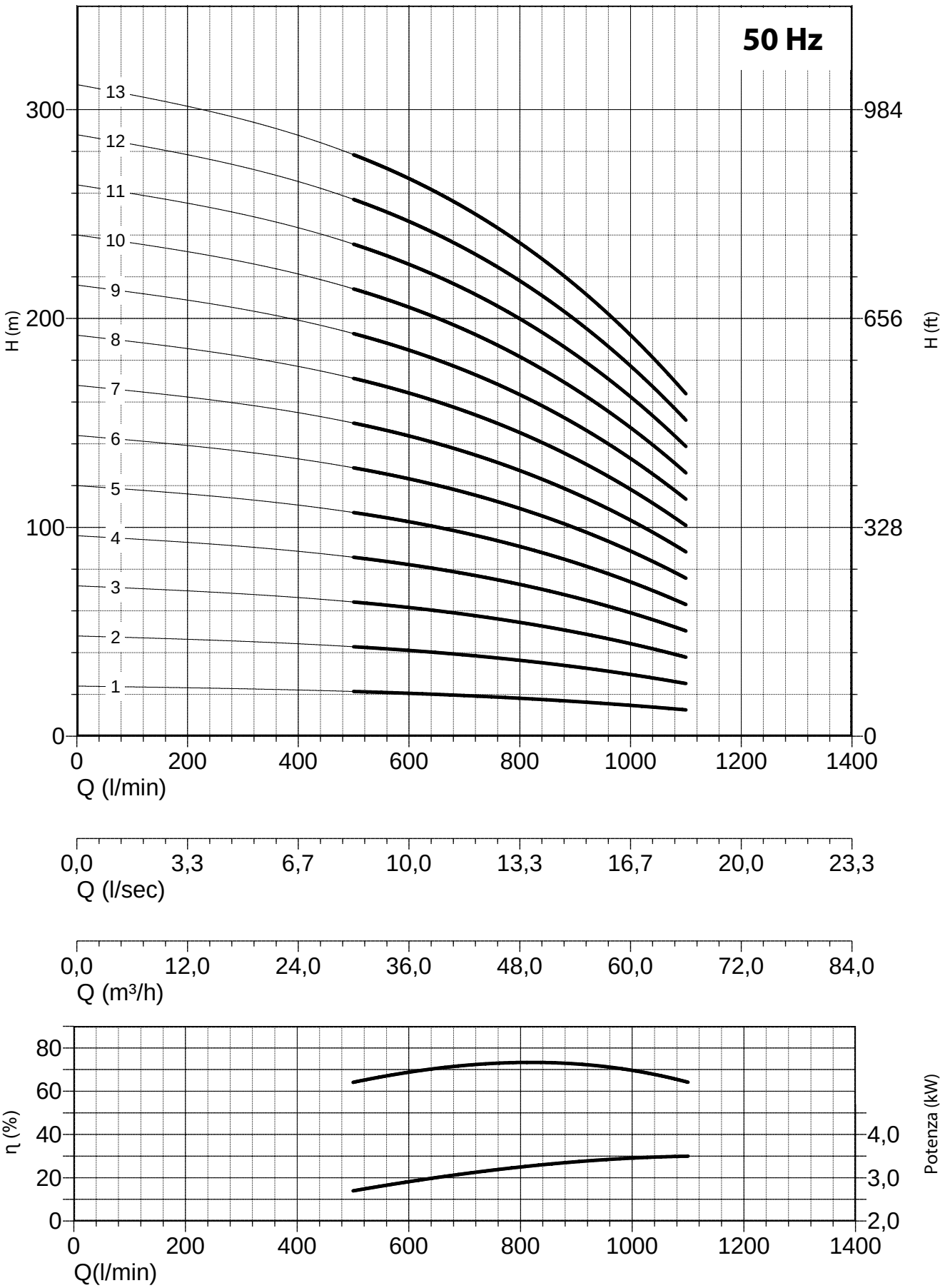

NPSH (m)	25%	50%	75%	100%
180 RHX 50	3,5	3,5	6	8

CARATTERISTICHE IDRAULICHE - HYDRAULIC PERFORMANCES

Q= Portata - Capacity - Debit

n= 2900 min

Tipo Type	Power kW	Power HP	l/min	0	500	600	700	800	900	1000	1100
			l/sec	0	8,3	10	11,7	13,3	15	16,7	18,3
			m^3/h	0	30	36	42	48	54	60	66
180 RHX 50/14	55	75	H(m)	336	300	288	272	255	232	207	176
180 RHX 50/15	55	75		360	321	309	291	273	249	222	189
180 RHX 50/16	55	75		384	342	330	310	291	266	237	202
180 RHX 50/17	66	90		408	364	350	330	309	282	252	214
180 RHX 50/18	66	90		432	385	371	349	328	299	266	227
180 RHX 50/19	66	90		456	407	391	369	346	315	281	239
180 RHX 50/20	75	100		480	428	412	388	364	332	296	252
180 RHX 50/21	75	100		504	449	433	407	382	349	311	265
180 RHX 50/22	92	125		528	471	453	427	400	365	326	277
180 RHX 50/23	92	125		552	492	474	446	419	382	340	290
180 RHX 50/24	92	125		576	514	494	466	437	398	355	302
180 RHX 50/25	92	125		600	535	515	485	455	415	370	315
180 RHX 50/26	92	125		624	556	536	504	473	432	385	328

DIMENSIONI D'INGOMBRO E PESI - OVERALL DIMENSIONS AND WEIGHTS

Type	**A** mm Tri V 400	**B** mm	**C** mm Tri	**M** Kg Tri	**P** Kg
180 RHX 50/14	2845	1612	1233	200	115
180 RHX 50/15	2933	1700	1233	200	122
180 RHX 50/16	3021	1788	1233	200	129
180 RHX 50/17	3179	1876	1303	214	137
180 RHX 50/18	3267	1964	1303	214	144
180 RHX 50/19	3355	2052	1303	214	151
180 RHX 50/20	3523	2140	1383	230	158
180 RHX 50/21	3611	2228	1383	230	165
180 RHX 50/22	3899	2316	1583	270	172
180 RHX 50/23	3987	2404	1583	270	179
180 RHX 50/24	4075	2492	1583	270	187
180 RHX 50/25	4163	2580	1583	270	194
180 RHX 50/26	4251	2668	1583	270	201

Max 73%

n% = rendimento della pompa
n% = pump efficiency
n% = rendement de la pompa
n% = rendimiento de la pompa

Max 3,5

kW/st = assorbimento per stadio
kW/st = absorption per stage
kW / st = absorption par étage
kW / st = potencia absorbida por etapa

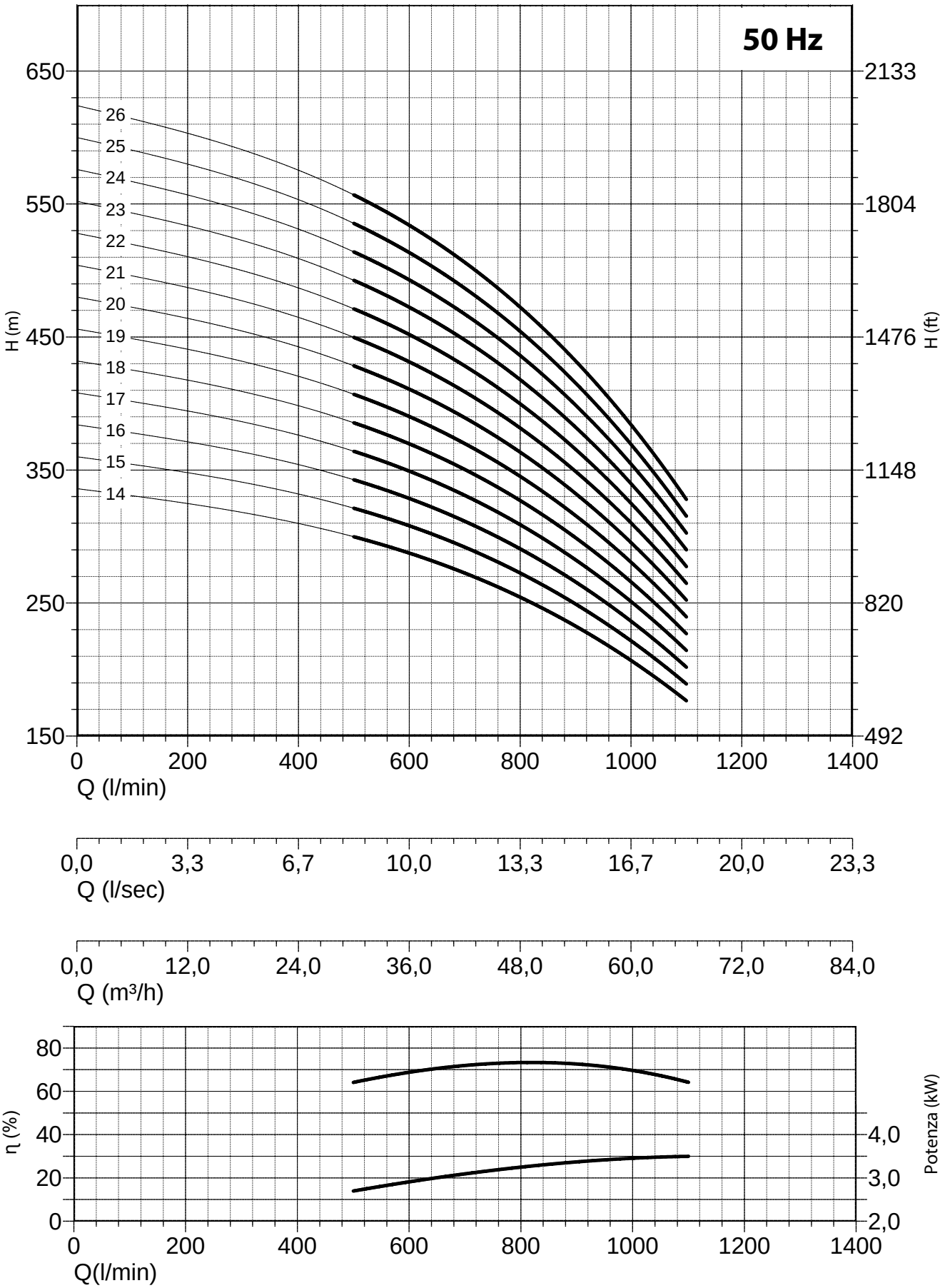

NPSH (m)	25%	50%	75%	100%
180 RHX 50	3,5	3,5	6	8

CARATTERISTICHE IDRAULICHE - HYDRAULIC PERFORMANCES

Q= Portata - Capacity - Debit

n= 2900 min

Tipo Type	Power		l/min	0	600	800	900	1000	1100	1200	1300
			l/sec	0	10	13,3	15	16,7	18,3	20	21,7
	kW	HP	m^3/h	0	36	48	54	60	66	72	78
180 RHX 60/01	4	5,5	H(m)	23	21	19	18	17	15	14	12
180 RHX 60/02	7,5	10		45	42	38	36	34	30	27	23
180 RHX 60/03	11	15		68	63	57	54	50	46	41	35
180 RHX 60/04	15	20		90	84	76	72	67	61	54	46
180 RHX 60/05	18,5	25		113	105	95	90	84	76	68	58
180 RHX 60/06	22	30		136	126	114	108	101	91	82	70
180 RHX 60/07	26	35		158	147	133	126	118	106	95	81
180 RHX 60/08	30	40		181	168	152	144	134	122	109	93
180 RHX 60/09	37	50		203	189	171	162	151	137	122	104
180 RHX 60/10	37	50		226	210	190	180	168	152	136	116
180 RHX 60/11	44	60		249	231	209	198	185	167	150	128
180 RHX 60/12	44	60		271	252	228	216	202	182	163	139

DIMENSIONI D'INGOMBRO E PESI - OVERALL DIMENSIONS AND WEIGHTS

Type	**A** mm Tri V 400	**B** mm	**C** mm Tri	**M** Kg Tri	**P** Kg
180 RHX 60/01	1065	468	597	22	22
180 RHX 60/02	1257	556	701	55	29
180 RHX 60/03	1455	644	811	65	36
180 RHX 60/04	1663	732	931	75	44
180 RHX 60/05	1811	820	991	83	51
180 RHX 60/06	1979	908	1071	92	58
180 RHX 60/07	2177	996	1181	100	65
180 RHX 60/08	2335	1084	1251	108	72
180 RHX 60/09	2513	1172	1341	118	79
180 RHX 60/10	2601	1260	1341	118	87
180 RHX 60/11	2471	1348	1123	178	94
180 RHX 60/12	2559	1436	1123	178	101

Max 75%

n% = rendimento della pompa
n% = pump efficiency
n% = rendement de la pompa
n% = rendimiento de la pompa

Max 3,8

kW/st = assorbimento per stadio
kW/st = absorption per stage
kW / st = absorption par étage
kW / st = potencia absorbida por etapa

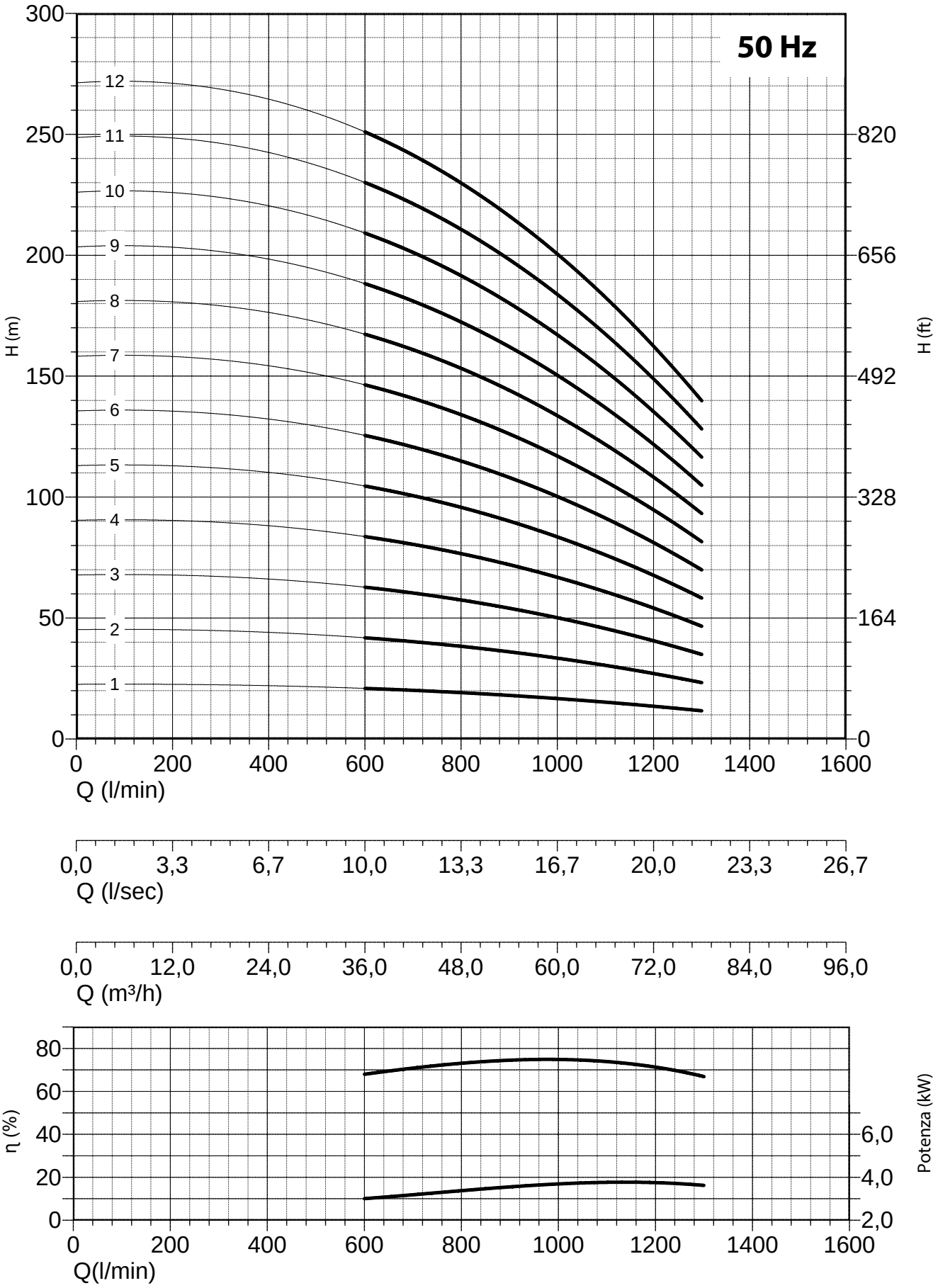

NPSH (m)	25%	50%	75%	100%
180 RHX 60	3,6	3,6	6	8

CARATTERISTICHE IDRAULICHE - HYDRAULIC PERFORMANCES

Q= Portata - Capacity - Debit

n= 2900 min

Tipo Type	Power kW	Power HP	l/min	0	600	800	900	1000	1100	1200	1300
			l/sec	0	10	13,3	15	16,7	18,3	20	21,7
			m^3/h	0	36	48	54	60	66	72	78
180 RHX 60/13	55	75	H(m)	294	273	247	234	218	198	177	151
180 RHX 60/14	55	75		316	294	266	252	235	213	190	162
180 RHX 60/15	66	90		339	315	285	270	252	228	204	174
180 RHX 60/16	66	90		362	336	304	288	269	243	218	186
180 RHX 60/17	66	90		384	357	323	306	286	258	231	197
180 RHX 60/18	75	100		407	378	342	324	302	274	245	209
180 RHX 60/19	75	100		429	399	361	342	319	289	258	220
180 RHX 60/20	75	100		452	420	380	360	336	304	272	232
180 RHX 60/21	92	125		475	441	399	378	353	319	286	244
180 RHX 60/22	92	125		497	462	418	396	370	334	299	255
180 RHX 60/23	92	125		520	483	437	414	386	350	313	267
180 RHX 60/24	92	125		542	504	456	432	403	365	326	278

DIMENSIONI D'INGOMBRO E PESI - OVERALL DIMENSIONS AND WEIGHTS

Type	**A** mm Tri V 400	**B** mm	**C** mm Tri	**M** Kg Tri	**P** Kg
180 RHX 60/13	2757	1524	1233	200	108
180 RHX 60/14	2845	1612	1233	200	115
180 RHX 60/15	3003	1700	1303	214	122
180 RHX 60/16	3091	1788	1303	214	129
180 RHX 60/17	3179	1876	1303	214	137
180 RHX 60/18	3347	1964	1383	230	144
180 RHX 60/19	3435	2052	1383	230	151
180 RHX 60/20	3523	2140	1383	230	158
180 RHX 60/21	3811	2228	1583	270	165
180 RHX 60/22	3899	2316	1583	270	172
180 RHX 60/23	3987	2404	1583	270	179
180 RHX 60/24	4075	2492	1583	270	187

Max 75%

n% = rendimento della pompa
n% = pump efficiency
n% = rendement de la pompa
n% = rendimiento de la pompa

Max 3,8

kW/st = assorbimento per stadio
kW/st = absorption per stage
kW / st = absorption par étage
kW / st = potencia absorbida por etapa

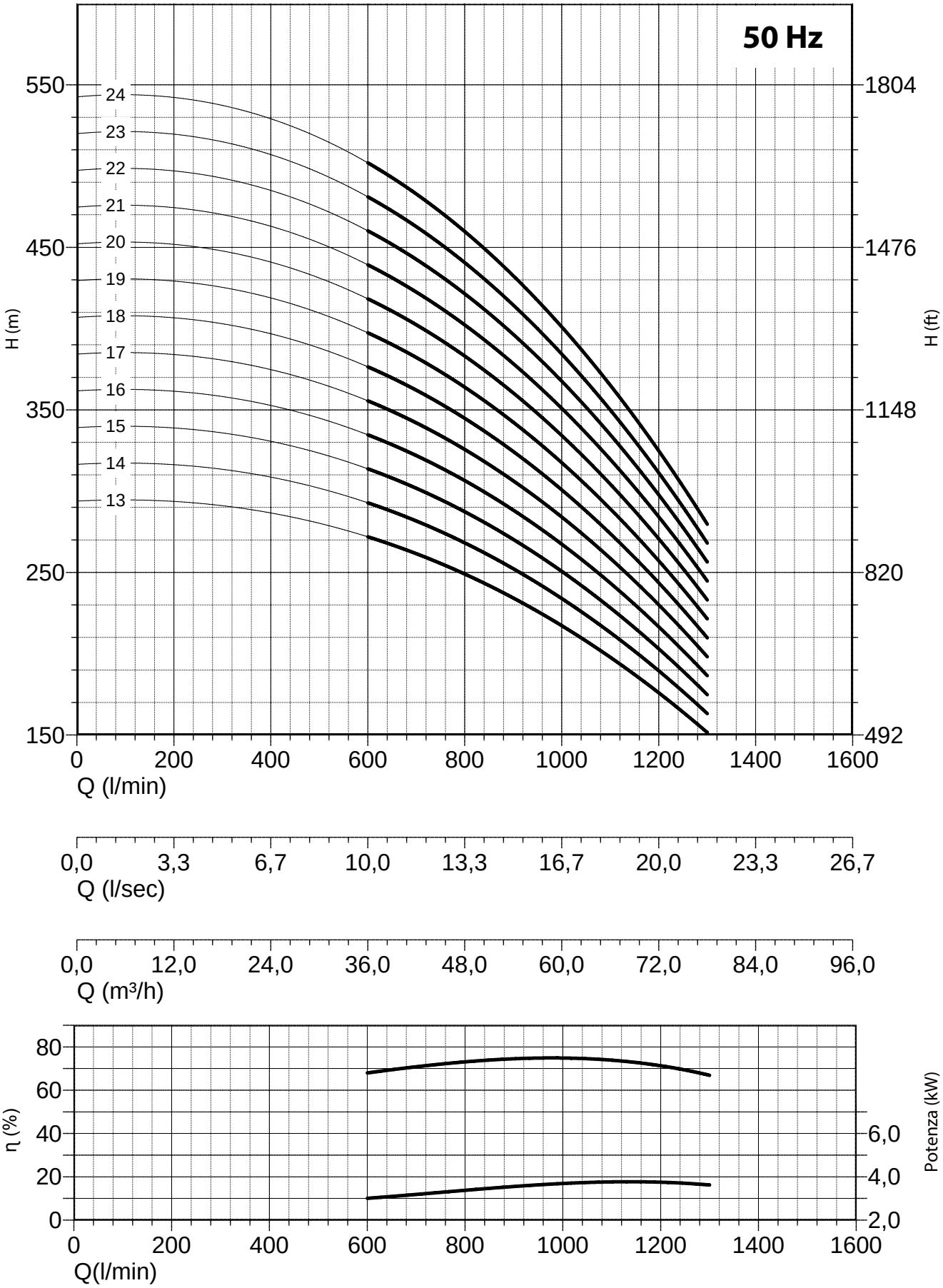

NPSH (m)	25%	50%	75%	100%
180 RHX 60	3,6	3,6	6	8

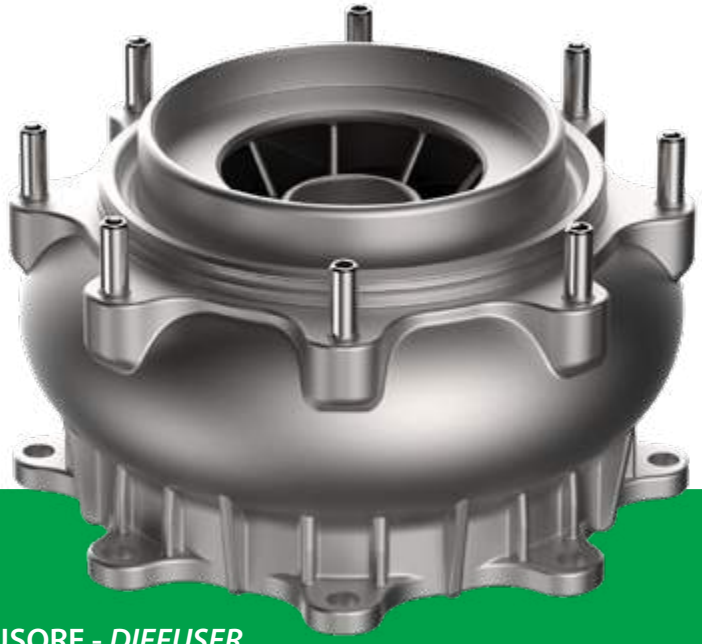

DIFFUSORE - *DIFFUSER*

Grazie allo studio di un nuovo sistema di palettatura della girante che si integra nel diffusore, progettato e testato per raggiungere alti livelli di rendimento idraulico, la RHX riesce a dare un'efficienza elevata e valori di pressione tra i più alti della famiglia delle pompe radiali.

The RHX is able to achieve high efficiency and pressure values, among the highest in the radial pump range, as a result of the study of a new impeller blade system integrated in the diffuser, designed and tested to achieve high hydraulic efficiency.

RHX | 6″ - 8″

POMPA SOMMERSA RADIALE INOX

STAINLESS STEEL RADIAL SUBMERSIBLE PUMP

RICAMBI
TABELLE MATERIALI

SPARE PARTS
MATERIAL CHARTS

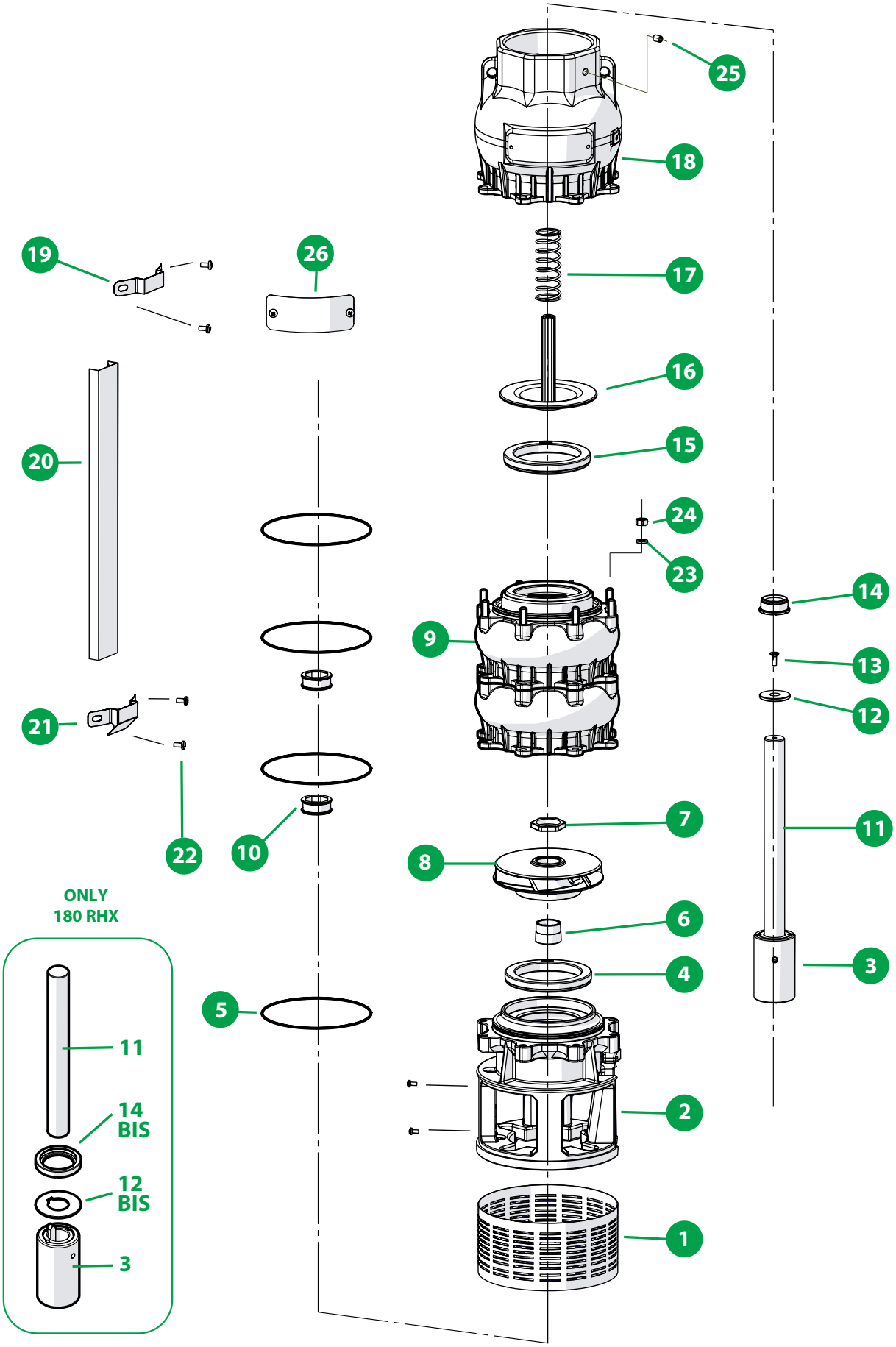
25
18
19
26
17
16
20
15
24
23
14
9
13
12
21
7
11
22
10
8
ONLY
180 RHX
6
3
4
5
11
14
BIS
2
12
BIS
1
3

N. CODE	DESCRIZIONE (italiano)	MATERIALE (italiano)	DESCRIZIONE (english)	MATERIAL (english)
1	SUCCHERUOLA	AISI 304	SUCTION STRAINER	AISI 304
2	GABBIA ASPIRAZIONE	AISI 304	SUCTION CAGE	AISI 304
3	GIUNTO	AISI 304	JOINT	AISI 304
4	ANELLO USURA	GOMMA NBR	USURY RING	NBR
5	O-RING	GOMMA NBR	O-RING	NBR
6	CONO	AISI 304	CONE	AISI 304
7	GHIERA	AISI 304	HEX. RING	AISI 304
8	GIRANTE	AISI 304	IMPELLER	AISI 304
9	DIFFUSORE	AISI 304	DIFFUSER	AISI 304
10	BRONZINA	GOMMA NBR	BEARING BUSH	NBR
11	ALBERO POMPA	AISI 304	SHAFT	AISI 304
12	DISCO ACCIAIO	AISI 304	DISK	AISI 304
13	VITE TSPC	AISI 304	SCREW	AISI 304
14	CONTROSOSPENSIONE	PTFE+25% CARBONE	COUNTERTHRUST	PTFE+25% CARBON
15	GUARNIZIONE FARFALLA	GOMMA NBR	GASKET VALVE	NBR
16	FARFALLA	AISI 304	VALVE	AISI 304
17	MOLLA A COMPRESSIONE	AISI 301 / 316	SPRING	AISI 301 / 316
18	CORPO VALVOLA	AISI 304	BODY VALVE	AISI 304
19	STAFFETTA SUPERIORE	AISI 304	UPPER FLANGE	AISI 304
20	CANALINA	AISI 304	COVER CABLE	AISI 304
21	STAFFETTA INFERIORE	AISI 304	LOWER FLANGE	AISI 304
22	VITE M4x8	AISI 304	SCREW M4x8	AISI 304
23	RONDELLA GROWER	AISI 304	WASHER	AISI 304
24	DADO ESAGONALE	AISI 304	NUT	AISI 304
25	GRANO ANTIROTAZIONE	AISI 304	GRAIN	AISI 304
26	ETICHETTA METALLICA	AISI 304	METALLIC LABEL	AISI 304

N. CODE	DESCRIPTION (Français)	MATÉRIEL (Français)	DESCRIPCIÓN (español)	MATERIAL (español)
1	CREPINE	AISI 304	REJILLA	AISI 304
2	CAGE D'ASPIRATION	AISI 304	CUERPE DE ASPIRACION	AISI 304
3	JOINT	AISI 304	ACOPLAMIENTO	AISI 304
4	BAGUE D'USURE	NBR	ANILLO DE DESGASTE	GOMA NBR
5	O-RING	NBR	ANILLO TORICO	GOMA NBR
6	CONE	AISI 304	CONO	AISI 304
7	BAGUE	AISI 304	ANILLO HEX.	AISI 304
8	ROUE	AISI 304	IMPULSOR	AISI 304
9	DIFFUSEUR	AISI 304	DIFUSOR	AISI 304
10	COUSSINET	NBR	COJINETE	GOMA NBR
11	ABRE POMPE	AISI 304	EJE DE BOMBA	AISI 304
12	RING	AISI 304	ANILLO EN ACERO	AISI 304
13	VIS	AISI 304	TORNILLO	AISI 304
14	CONTRESUSPENSION	PTFE+25% GRAPHITE	CONTRA-SUSPENCION	PTFE+25% GRAPHITE
15	GASKET VALVE	NBR	JUNTA DE VALVULA	GOMA NBR
16	PLAT	AISI 304	VALVULA	AISI 304
17	RESSORT DE COMPRESSION	AISI 301 / 316	MUELLE DE COMPRESION	AISI 301 / 316
18	CORPS DE VALVE	AISI 304	CUERPO DE IMPULSION	AISI 304
19	BRIDE SUPERIEURE	AISI 304	GRAPA SUPERIOR	AISI 304
20	PROTECTOR CABLE	AISI 304	PARACABLE	AISI 304
21	BRIDE INFERIEURE	AISI 304	GRAPA INFERIOR	AISI 304
22	VIS M4x8	AISI 304	TORNILLO M4x8	AISI 304
23	RONDELLE	AISI 304	ARANDELA	AISI 304
24	ECROU	AISI 304	TUERCAS	AISI 304
25	VIS DE BLOCAGE	AISI 304	TORNILLO DE BLOQUEO	AISI 304
26	ÉTIQUETTE MÉTALLIQUE	AISI 304	ETIQUETA METÁLICA	AISI 304

PANELLI®
Italian excellence since 1906

LO SAPEVI CHE...
DID YOU KNOW THAT...

Tra i diversi impieghi delle elettropompe sommerse, vi è il raffreddamento di macchinari industriali.

Un'elettropompa sommersa inserita all'interno di un serbatoio di acqua fredda, lavora prelevando il fluido e muovendolo attraverso un sistema di tubi attorno al macchinario da raffreddare. Durante questo processo, l'acqua assorbe il calore dal macchinario tramite conduzione e lo dissipa nell'ambiente attraverso uno scambio termico. Questo ciclo di raffreddamento avviene in modo continuo, garantendo il controllo costante della temperatura del macchinario.

La scelta di un'elettropompa sommersa offre diversi vantaggi, una maggiore efficienza nel trasferimento di calore e una minore rumorosità rispetto ad altre soluzioni in commerco per il raffreddamento. Sistemi di raffreddamento che utilizzano elettropompe sommerse vengono utilizzati in ambienti industriali o in quelle applicazione dove serve mantenere temperature ottimali per il corretto funzionamento del macchinario.

One of the many applications of submersible pumps is the cooling of industrial machinery.

An electric submersible pump placed in a cold water tank works by pumping the liquid through a system of pipes around the equipment to be cooled. During this process, the water absorbs heat from the industrial machinery by conduction and dissipates it to the environment through heat exchange. This cooling cycle takes place continuously, ensuring constant temperature control of the machinery.

Choosing a submersible pump offers several advantages, including higher heat transfer efficiency and lower noise levels than other commercially available cooling solutions. Cooling systems are used in industrial environments or in applications where optimum temperatures must be maintained for the correct operation of machinery.

PANELLI®

Italian excellence since 1906

6" 8" 10" 12"

140 SX - 180 SX
230 SX - 270 SX

50Hz

POMPA SOMMERSA SEMIASSIALE INOX

SEMIAXIAL SUBMERSIBLE PUMP - INOX

Casted

MADE IN ITALY

6" 8" 10" 12"

140 SX
180 SX
230 SX
270 SX

50Hz

POMPA SOMMERSA SEMIASSIALE INOX
SEMIAXIAL SUBMERSIBLE PUMP - INOX

Casted

Pompa semiassiale in acciaio inossidabile microfuso

Casted stainless steel semiaxial pump

Pompe semiaxiale en acier inoxydable - coulé

Bomba semiaxial en acero inoxyidable microfundido

Disponbile in: AISI 304 - AISI 316 - Duplex

Available in: AISI 304 - AISI 316 - Duplex

Disponible en: AISI 304 - AISI 316 - Duplex

Disponibilidad en: AISI 304 - AISI 316 - Duplex

PANELLI®

Italian excellence since 1906

Tolleranza alla sabbia 50 g/m^3 - sand tolerance 50 g/m^3
Tolleranze secondo UNI ISO 9906 livello 3B - Tolerances according to UNI ISO 9906 grade 3B

PANELLI®

Italian excellence since 1906

6" 8" 10" 12"

140 SX
180 SX
230 SX
270 SX

50Hz

POMPA SOMMERSA SEMIASSIALE INOX
SEMIAXIAL SUBMERSIBLE PUMP - INOX

Casted

Girante e diffusore in acciaio inossidabile AISI 304 microfuso

Casted stainless steel impeller and diffuser AISI 304

Roue et diffuseur en acier inoxydable -coulé AISI 304

Rodete y difusor en acero inoxydable microfundido AISI 304

Robustezza ineguagliabile	Rendimento ai vertici del settore 77% - 81% - massima efficienza energetica
Heavy Duty construction	*Superior efficiency: 77% - 81 % High Energy Saving*
Durabilité	Rendement superieur: 77% - 81% Eficacité énergetique trés élevée
Durabilidad	*Rendimiento superior: 77% - 81% Máxima eficiencia energética*

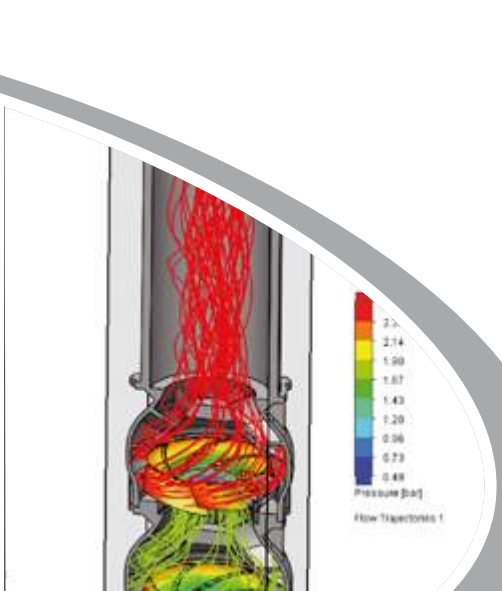

PANELLI®
Italian excellence since 1906

6" 8" 10" 12"

140 SX
180 SX
230 SX
270 SX

50Hz

POMPA SOMMERSA SEMIASSIALE INOX
SEMIAXIAL SUBMERSIBLE PUMP - INOX

Casted

ELETTROPOMPE SOMMERSE SEMIASSIALI 6"/8"/10"/12" SERIE 140/180/230/270 SX, IN ACCIAIO INOX MICROFUSO AISI 304
Le pompe sommerse semiassiali sono caratterizzate da stadi formati dal corpo diffusore incorporato e girante semi-assiale. Questo tipo di soluzione, rispetto a quella radiale, è ideale quando sono richieste a parità di diametro, medio-alte portate, con medie prevalenze. Adatte a sollevamento di acqua pulita, per approvvigionamento idrico ad uso civile ed industriale, impianti di pressurizzazione, antincendio ed irrigazione, acquedotti.

VANTAGGI
Progetto innovativo (L'acciaio inox AISI 304 ottenuto con il processo di microfusione permette di ottenere) :
- rendimenti elevati
- notevole durate nel tempo (minore usura)
- facilità di smontaggio
- ridotta manutenzione - bassi costi di esercizio

MATERIALI
- Girante, diffusore , gabbia di aspirazione e corpo valvola in acciaio inox Aisi 304 microfuso
- Albero pompa in acciaio inox Aisi 304
- Anelli di usura, bronzine, guarnizione valvola in gomma NBR
- Anello di controspinta in PTFE+25% GRAFITE)

CAMPI DI PRESTAZIONE IDRAULICHE
- Portate fino a 543 m^3/h, Prevalenze fino a 470 metri, Potenze fino a 350 kW
- Massima quantità di sabbia ammessa : 50g/m^3
- Massima profondità di immersione : 350 metri

6"/8"/10"/12" SUBMERSIBLE SEMIAXIAL PUMPS SERIES 140/180/230/270 SX, IN AISI 304 CASTED STAINLESS STEEL
Semiaxial submersible pumps thanks to the design of impellers and diffusers are suitable for mid-high capacities up to mid Head values. Suitable for clean water supply in domestic, industrial, pressure boosters, firefighting systems, irrigation and water system networks.

ADVANTAGES
Panelli innovative design and the most advanced micro casting technologies allow:
- *High efficiency*
- *Longer life*
- *Easy assembly/ disassembly*
- *Low maintenance*
- *Low operating cost*

MATERIALS
- *Impellers, diffusers, suction cage and delivery bowl in AISI 304 casted stainless steel*
- *Pump shaft in AISI 304 stainless steel*
- *Wear rings, bearing buses, valve seal in NBR*
- *Counter thrust in PTFE+25% GRAFITE*

HYDRAULIC PERFORMANCES
- *Capacity up to 543 m^3/h, Head up to 470 m, Power up to 350 kW*
- *Maximum sand tolerance : 50g/m^3*
- *Maximum depth : 350 metres*

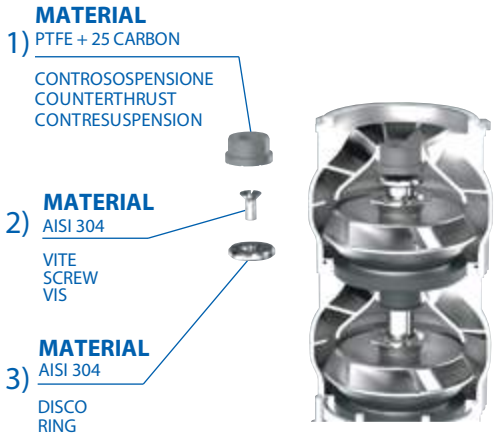

140 SX
180 SX
230 SX
270 SX

Tolleranza alla sabbia 50 g/m^3 - sand tolerance 50 g/m^3
Tolleranze secondo UNI ISO 9906 livello 3B - Tolerances according to UNI ISO 9906 grade 3B

PANELLI®
Italian excellence since 1906

6" 8" 10" 12"

140 SX
180 SX
230 SX
270 SX

50Hz

POMPA SOMMERSA SEMIASSIALE INOX
SEMIAXIAL SUBMERSIBLE PUMP - INOX

Casted

POMPES IMMERGÉES SEMIAXIALES 6"/8"/10"/12" SERIE 140/180/230/270 SX, EN ACIER INOXYDABLE AISI 304 MICROFUSION

Les pompes immergées semiaxiales grâce au design des roues et des diffuseurs peuvent produire des débit moyens-élevés et des hauteurs moyennes. Les pompes sont conçues pour des eaux claires dans toutes applications domestiques, industrielles, systèmes de surpression, groupe incendie, irrigation et réseaux d'eau publiques.

ADVANTAGES

L'innovatif projet Panelli et les technologies de microfusion les plus modernes permettent d'obtenir:
- Très hautes efficiences
- Durée de vie importante
- Facilité de montage et démontage
- Manutention réduite
- Couts d'exercice réduits

MATERIAUX

- Roues, diffuseurs, cage d'aspiration et refoulement en axier inoxydable AISI 304 en coulé
- Axe de la pompe en acier inoxydable AISI 304
- Bagues d'usure, bagues, anneau du clapet en caoutchouc NBR
- Contresuspension en PTFE+25% GRAFITE

PERFORMANCES HYDRAULIQUES

Débit jusqu'à 543 m^3/h, Hauteur jusqu'à 470 m, Puissance jusqu'à 350 kW
Tolerance de sable maximum : 50 g/m^3
Profondité maximum d'immersion : 350 métres

BOMBAS SUMERGIBLES SEMIAXIALES 6"/8"/10"/12" SERIE 140/180/230/270 SX, EN ACERO INOXIDABLE AISI 304 MICROFUNDIDO

Las bombas sumergibles semiaxiales gracias al diseño de los impulsores y de los cuerpos se adaptan a caudales medio-elevados y alturas media. Concebidas para el bombeo de aguas limpias en aplicaciones civiles e industriales para el suministro de agua a nivel doméstico, industrial, en grupos de presión, sistemas contra incendio, riego y sistemas de agua pública.

VENTAJAS

El diseño innovativo Panelli y las tecnologias de microfusión más modernas garantizan:
- Eficiencias elevadas
- Durada de vida muy importante
- Facilidad de montaje y desmontaje
- Manutención mínima
- Costos de utilización muy limitados

MATERIALES

- Impulsores, difusores, caja de aspiración e impulsión en acero inoxidable AISI 304 microfundido
- Eje de bomba en acero inoxidable AISI 304
- Anillos de desgaste, buje y anillo válvula en goma NBR
- Contrasuspensión en PTFE+25% GRAFITE

PRESTACIONES HIDRAULICAS

Caudales hasta 543 m^3/h, Altura manométrica hasta 470 m, Potencia hasta 350 kW
Cantidad mäx de arena contenida en el agua: 50g/m^3, Sumergencia mäx: 350 metros

Tolleranza alla sabbia 50 g/m^3 - sand tolerance 50 g/m^3
Tolleranze secondo UNI ISO 9906 livello 3B - Tolerances according to UNI ISO 9906 grade 3B

CARATTERISTICHE IDRAULICHE - HYDRAULIC PERFORMANCES

Q= Portata - Capacity - Debit **50 Hz n= 2900 min**

Tipo Type	Power kW	Power HP	l/min	0	300	400	500	600	700	800
			l/sec	0	5	6,67	8,33	10	11,67	13,33
			m^3/h	0	18	24	30	36	42	48
140 SX 34/03	4	5,5	H(m)	43	38	36	34	31	26	20
140 SX 34/04	5,50	7,5		57	51	48	45	41	35	27
140 SX 34/05	7,50	10		72	64	60	57	51	44	34
140 SX 34/06	9,20	12,5		86	76	72	68	61	52	41
140 SX 34/07	9,20	12,5		100	89	84	79	71	61	48
140 SX 34/08	11	15		114	102	96	90	82	70	54
140 SX 34/09	13	17,5		129	114	108	102	92	78	61
140 SX 34/10	15	20		143	127	120	113	102	87	68
140 SX 34/11	15	20		157	140	132	124	112	96	75
140 SX 34/12	18,50	25		172	152	144	136	122	104	82
140 SX 34/13	18,50	25		186	165	156	147	133	113	88
140 SX 34/14	22	30		200	178	168	158	143	122	95

DIMENSIONI D'INGOMBRO E PESI - OVERALL DIMENSIONS AND WEIGHTS

Type	A mm Tri V 400	B mm	C mm Tri	M Kg Tri	P Kg
140 SX 34/03	1193	596	597	22	16
140 SX 34/04	1395	697	698	27	20
140 SX 34/05	1616	798	818	32	23
140 SX 34/06	1650	899	751	60	27
140 SX 34/07	1751	1000	751	60	30
140 SX 34/08	1912	1101	811	65	33
140 SX 34/09	2043	1202	841	70	37
140 SX 34/10	2234	1303	931	75	40
140 SX 34/11	2335	1404	931	75	44
140 SX 34/12	2496	1505	991	83	47
140 SX 34/13	2597	1606	991	83	51
140 SX 34/14	2778	1707	1071	92	54

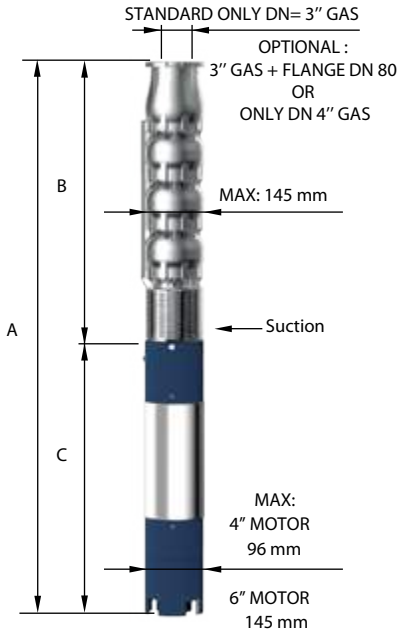

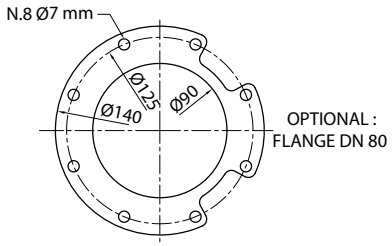

FOR COMMERCIAL TUBE
EXTERNAL DIAMETER: 88,9 mm

n% = Rendimento della pompa
n% = Rendement de la pompe
n% = Pump efficiency
n% = Rendimiento de la bomba

Max 76%

kW/st = Assorbimento per stadio
kW/st = Absorption par étage
kW/st = Stage absorption
kW/st = Potencia absorbida por etapa

Max 1,33

Tolleranze secondo UNI ISO 9906 livello 3B - Tolerances according to UNI ISO 9906 grade 3B

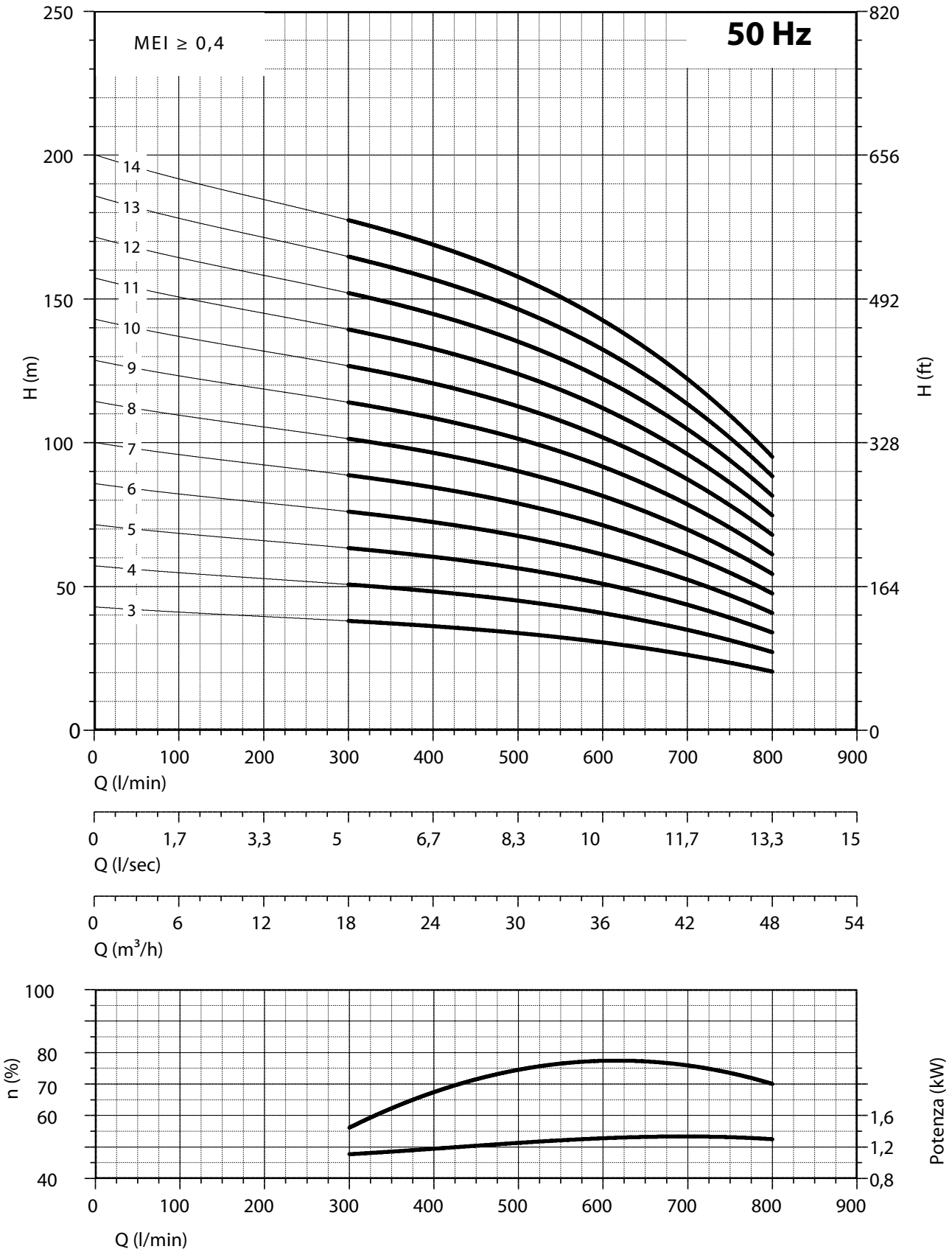

NPSH (m)	25%	50%	75%	100%
140 SX 34	3,4	3,4	3,8	8

CARATTERISTICHE IDRAULICHE - HYDRAULIC PERFORMANCES

Q= Portata - Capacity - Debit **50 Hz n= 2900 min**

Tipo Type	Power kW	Power HP	l/min	0	300	400	500	600	700	800
			l/sec	0	5	6,67	8,33	10	11,67	13,33
			m^3/h	0	18	24	30	36	42	48
140 SX 34/15	22	30	H(m)	215	191	180	170	153	131	102
140 SX 34/16	22	30		229	203	192	181	163	139	109
140 SX 34/17	26	35		243	216	204	192	173	148	116
140 SX 34/18	26	35		257	229	216	203	184	157	122
140 SX 34/19	26	35		272	241	228	215	194	165	129
140 SX 34/20	30	40		286	254	240	226	204	174	136
140 SX 34/21	30	40		300	267	252	237	214	183	143
140 SX 34/22	30	40		315	279	264	249	224	191	150
140 SX 34/23	37	50		329	292	276	260	235	200	156
140 SX 34/24	37	50		343	305	288	271	245	209	163
140 SX 34/25	37	50		358	318	300	283	255	217	170
140 SX 34/26	37	50		372	330	312	294	265	226	177
140 SX 34/27	37	50		386	343	324	305	275	235	184

DIMENSIONI D'INGOMBRO E PESI - OVERALL DIMENSIONS AND WEIGHTS

Type	A mm Tri V 400	B mm	C mm Tri	M Kg Tri	P Kg
140 SX 34/15	2879	1808	1071	92	58
140 SX 34/16	2980	1909	1071	92	61
140 SX 34/17	3191	2010	1181	100	64
140 SX 34/18	3292	2111	1181	100	68
140 SX 34/19	3393	2212	1181	100	71
140 SX 34/20	3564	2313	1251	108	75
140 SX 34/21	3665	2414	1251	108	78
140 SX 34/22	3766	2515	1251	108	82
140 SX 34/23	3957	2616	1341	118	85
140 SX 34/24	4058	2717	1341	118	89
140 SX 34/25	4159	2818	1341	118	92
140 SX 34/26	4260	2919	1341	118	96
140 SX 34/27	4361	3020	1341	118	99

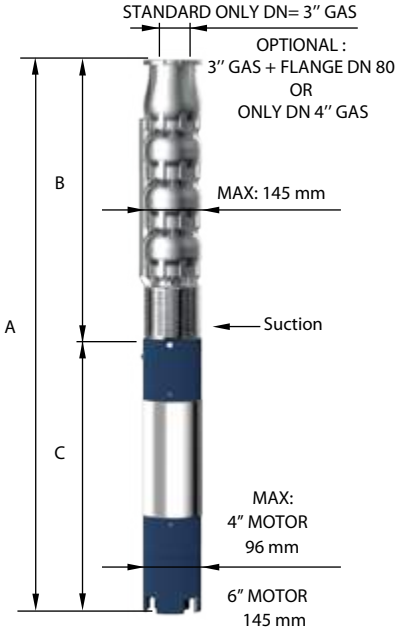

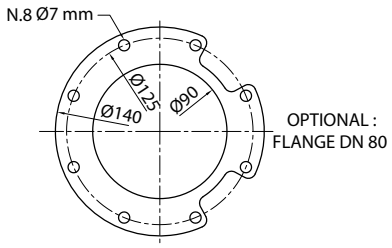

FOR COMMERCIAL TUBE
EXTERNAL DIAMETER: 88,9 mm

n% = Rendimento della pompa
n% = Rendement de la pompe
n% = Pump efficiency
n% = Rendimiento de la bomba

Max 76%

kW/st = Assorbimento per stadio
kW/st = Absorption par étage
kW/st = Stage absorption
kW/st = Potencia absorbida por etapa

Max 1,33

Tolleranze secondo UNI ISO 9906 livello 3B - Tolerances according to UNI ISO 9906 grade 3B

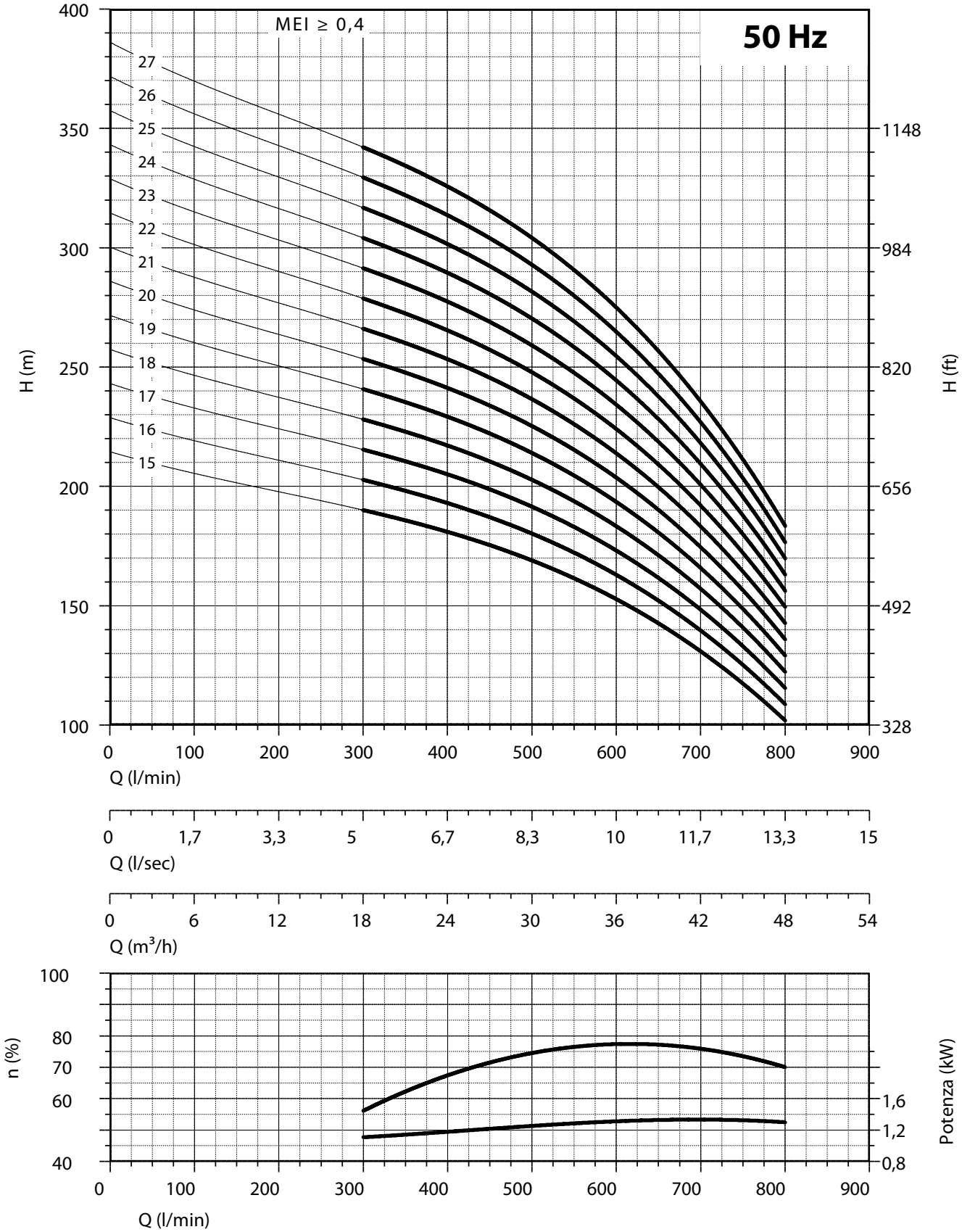

NPSH (m)	25%	50%	75%	100%
140 SX 34	3,4	3,4	3,8	8

CARATTERISTICHE IDRAULICHE - HYDRAULIC PERFORMANCES

Q= Portata - Capacity - Debit **50 Hz n= 2900 min**

Tipo Type	Power kW	Power HP	l/min	0	400	500	600	700	800	900	1000
			l/sec	0	6,67	8,33	10	11,67	13,33	15	16,67
			m^3/h	0	24	30	36	42	48	54	60
140 SX 44/04	5,50	7,5		56	46	44	42	39	35	30	26
140 SX 44/05	7,50	10		70	57	56	53	49	44	37	32
140 SX 44/06	9,20	12,5		84	68	67	64	59	53	44	38
140 SX 44/07	11	15		98	80	78	74	69	62	52	45
140 SX 44/08	13	17,5		112	91	89	85	78	70	59	51
140 SX 44/09	13	17,5	H(m)	126	103	100	95	88	79	67	58
140 SX 44/10	15	20		140	114	111	106	98	88	74	64
140 SX 44/11	18,50	25		154	125	122	117	108	97	81	70
140 SX 44/12	18,50	25		168	137	133	127	118	106	89	77
140 SX 44/13	22	30		182	148	144	138	127	114	96	83
140 SX 44/14	22	30		196	160	155	283	137	123	104	90

DIMENSIONI D'INGOMBRO E PESI - OVERALL DIMENSIONS AND WEIGHTS

Type	A mm Tri V 400	B mm	C mm Tri	M Kg Tri	P Kg
140 SX 44/04	1395	697	698	27	20
140 SX 44/05	1616	798	818	32	23
140 SX 44/06	1650	899	751	60	27
140 SX 44/07	1811	1000	811	65	30
140 SX 44/08	1942	1101	841	70	33
140 SX 44/09	2043	1202	841	70	37
140 SX 44/10	2234	1303	931	75	40
140 SX 44/11	2395	1404	991	83	44
140 SX 44/12	2496	1505	991	83	47
140 SX 44/13	2677	1606	1071	92	51
140 SX 44/14	2778	1707	1071	92	54

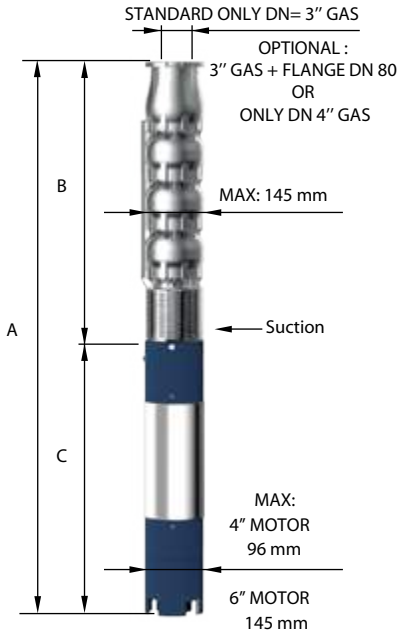

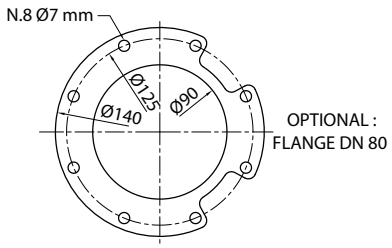

FOR COMMERCIAL TUBE
EXTERNAL DIAMETER: 88,9 mm

n% = Rendimento della pompa
n% = Rendement de la pompe
n% = Pump efficiency
n% = Rendimiento de la bomba

Max 78,5%

kW/st = Assorbimento per stadio
kW/st = Absorption par étage
kW/st = Stage absorption
kW/st = Potencia absorbida por etapa

Max 1,44

Tolleranze secondo UNI ISO 9906 livello 3B - Tolerances according to UNI ISO 9906 grade 3B

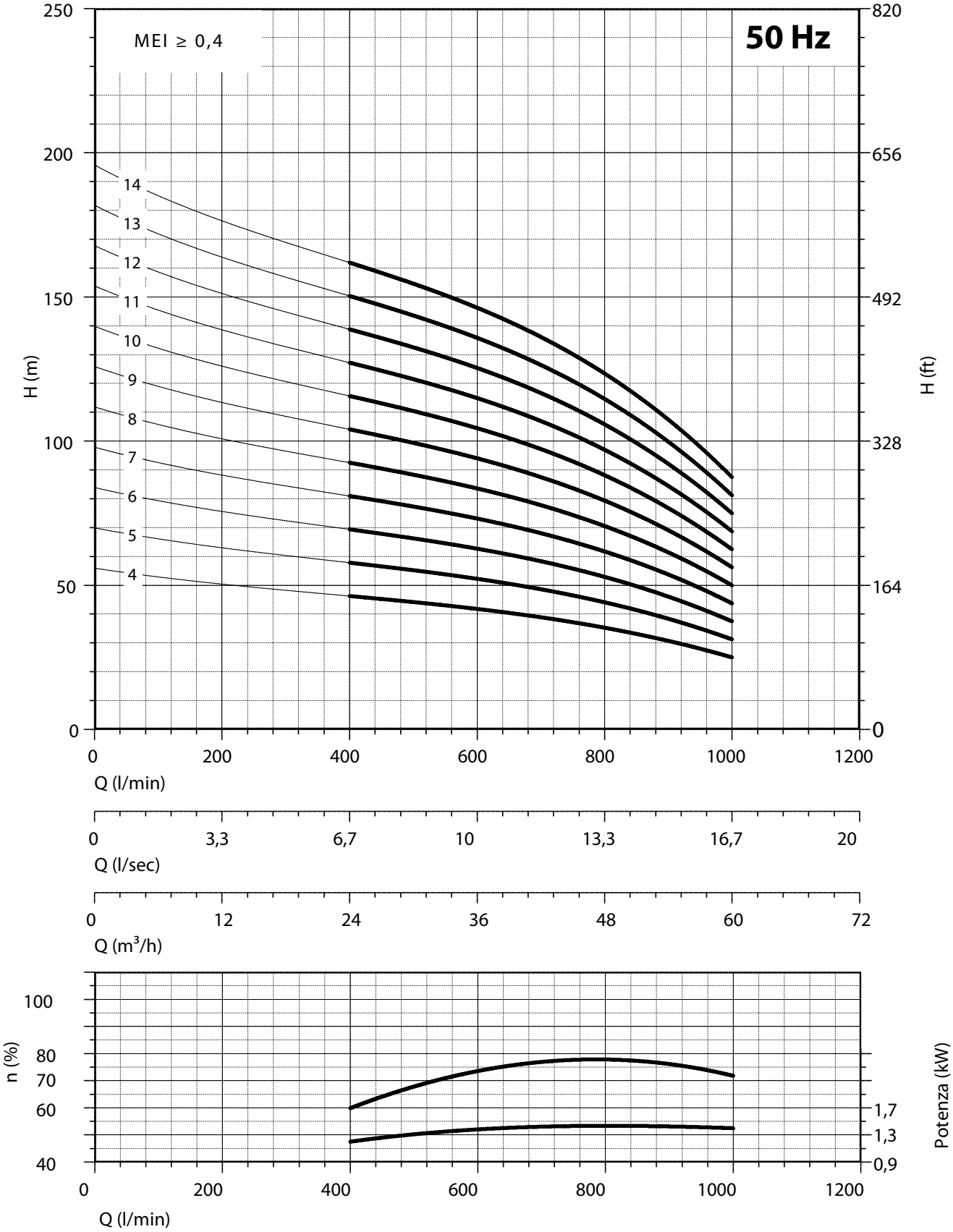

NPSH (m)	25%	50%	75%	100%
140 SX 44	3,45	3,5	3,8	5

CARATTERISTICHE IDRAULICHE - HYDRAULIC PERFORMANCES

Q= Portata - Capacity - Debit **50 Hz n= 2900 min**

Tipo Type	Power kW	Power HP	l/min	0	400	500	600	700	800	900	1000
			l/sec	0	6,67	8,33	10	11,67	13,33	15	16,67
			m^3/h	0	24	30	36	42	48	54	60
140 SX 44/15	22	30		210	171	167	159	147	132	111	96
140 SX 44/16	26	35		224	182	178	170	157	141	118	102
140 SX 44/17	26	35		238	194	189	180	167	150	126	109
140 SX 44/18	26	35		252	205	200	191	176	158	133	115
140 SX 44/19	30	40		266	217	211	201	186	167	141	122
140 SX 44/20	30	40	H(m)	280	228	222	212	196	176	148	128
140 SX 44/21	37	50		294	239	233	223	206	185	155	134
140 SX 44/22	37	50		308	251	244	233	216	194	163	141
140 SX 44/23	37	50		322	262	255	244	225	202	170	147
140 SX 44/24	37	50		336	274	266	254	235	211	178	154
140 SX 44/25	37	50		350	285	278	265	245	220	185	160

DIMENSIONI D'INGOMBRO E PESI - OVERALL DIMENSIONS AND WEIGHTS

Type	**A** mm Tri V 400	**B** mm	**C** mm Tri	**M** Kg Tri	**P** Kg
140 SX 44/15	2879	1808	1071	92	58
140 SX 44/16	3090	1909	1181	100	61
140 SX 44/17	3191	2010	1181	100	64
140 SX 44/18	3362	2111	1251	108	68
140 SX 44/19	3463	2212	1251	108	71
140 SX 44/20	3654	2313	1341	118	75
140 SX 44/21	3755	2414	1341	118	78
140 SX 44/22	3856	2515	1341	118	82
140 SX 44/23	3957	2616	1341	118	85
140 SX 44/24	4058	2717	1341	118	89
140 SX 44/25	4159	2818	1341	118	92

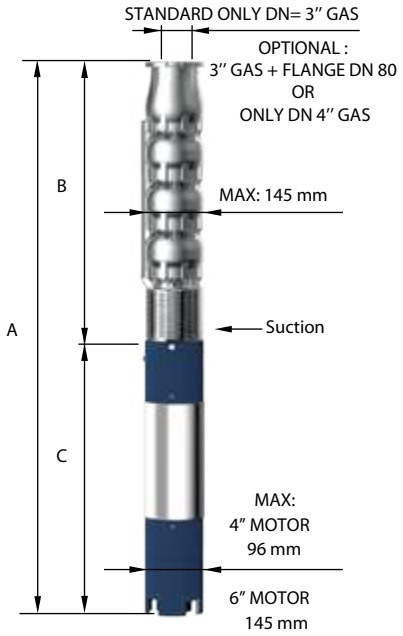

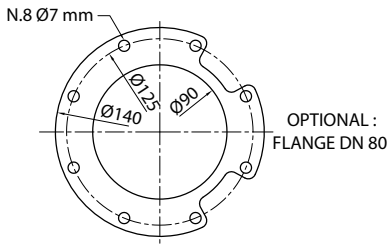

FOR COMMERCIAL TUBE
EXTERNAL DIAMETER: 88,9 mm

n% = Rendimento della pompa
n% = Rendement de la pompe
n% = Pump efficiency
n% = Rendimiento de la bomba

Max 78,5%

kW/st = Assorbimento per stadio
kW/st = Absorption par étage
kW/st = Stage absorption
kW/st = Potencia absorbida por etapa

Max 1,44

Tolleranze secondo UNI ISO 9906 livello 3B - Tolerances according to UNI ISO 9906 grade 3B

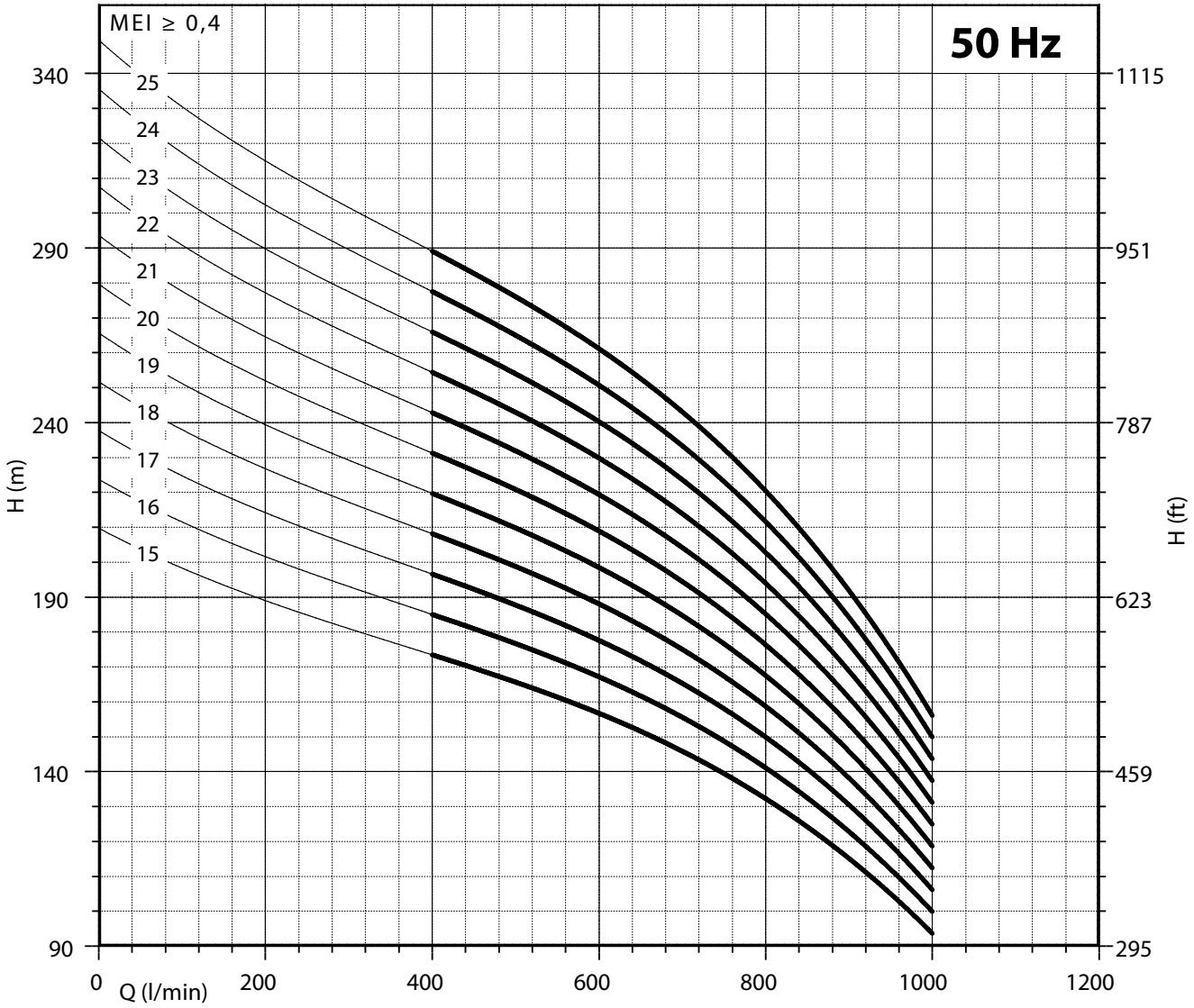

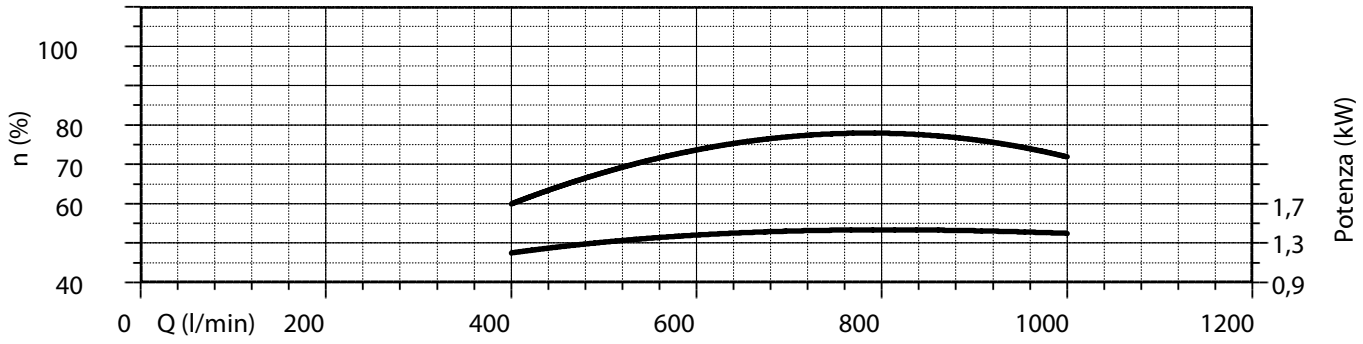

NPSH (m)	25%	50%	75%	100%
140 SX 44	3,45	3,5	3,8	5

CARATTERISTICHE IDRAULICHE - HYDRAULIC PERFORMANCES

Q= Portata - Capacity - Debit **50 Hz n= 2900 min**

Tipo Type	Power kW	Power HP	l/min	0	600	700	800	900	1000	1100	1200
			l/sec	0	10	11,67	13,33	15	16,67	18,33	20
			m^3/h	0	36	42	48	54	60	66	72
140 SX 54/03	5,50	7,5	H(m)	41	31	29	27	26	23	21	18
140 SX 54/04	7,50	10		55	41	38	36	34	31	28	24
140 SX 54/05	9,20	12,5		69	52	48	46	43	39	35	30
140 SX 54/06	11	15		82	62	58	55	51	47	41	36
140 SX 54/07	13	17,5		96	72	67	64	60	55	48	42
140 SX 54/08	13	17,5		110	82	77	73	68	62	55	48
140 SX 54/09	15	20		123	93	86	82	77	70	62	54
140 SX 54/10	18,50	25		137	103	96	91	85	78	69	60
140 SX 54/11	18,50	25		151	113	106	100	94	86	76	66
140 SX 54/12	22	30		164	124	115	109	102	94	83	72

DIMENSIONI D'INGOMBRO E PESI - OVERALL DIMENSIONS AND WEIGHTS

Type	A mm Tri V 400	B mm	C mm Tri	M Kg Tri	P Kg
140 SX 54/03	1312	614	698	27	19
140 SX 54/04	1539	721	818	32	22
140 SX 54/05	1579	828	751	60	26
140 SX 54/06	1746	935	811	65	29
140 SX 54/07	1883	1042	841	70	32
140 SX 54/08	1990	1149	841	70	35
140 SX 54/09	2187	1256	931	75	38
140 SX 54/10	2354	1363	991	83	41
140 SX 54/11	2461	1470	991	83	45
140 SX 54/12	2648	1577	1071	92	49

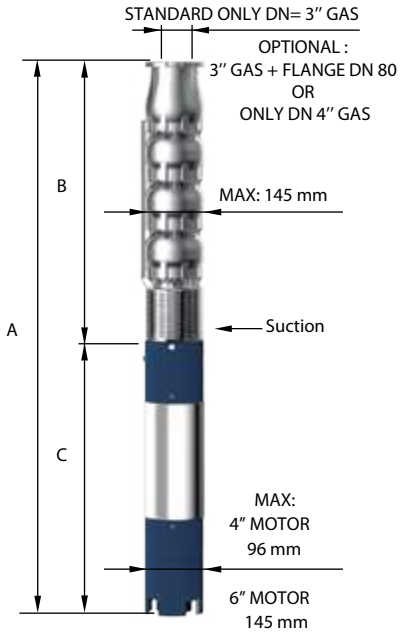

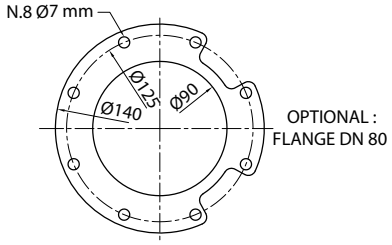

FOR COMMERCIAL TUBE
EXTERNAL DIAMETER: 88,9 mm

n% = Rendimento della pompa
n% = Rendement de la pompe
n% = Pump efficiency
n% = Rendimiento de la bomba

Max 77%

kW/st = Assorbimento per stadio
kW/st = Absorption par étage
kW/st = Stage absorption
kW/st = Potencia absorbida por etapa

Max 1,65

Tolleranze secondo UNI ISO 9906 livello 3B - Tolerances according to UNI ISO 9906 grade 3B

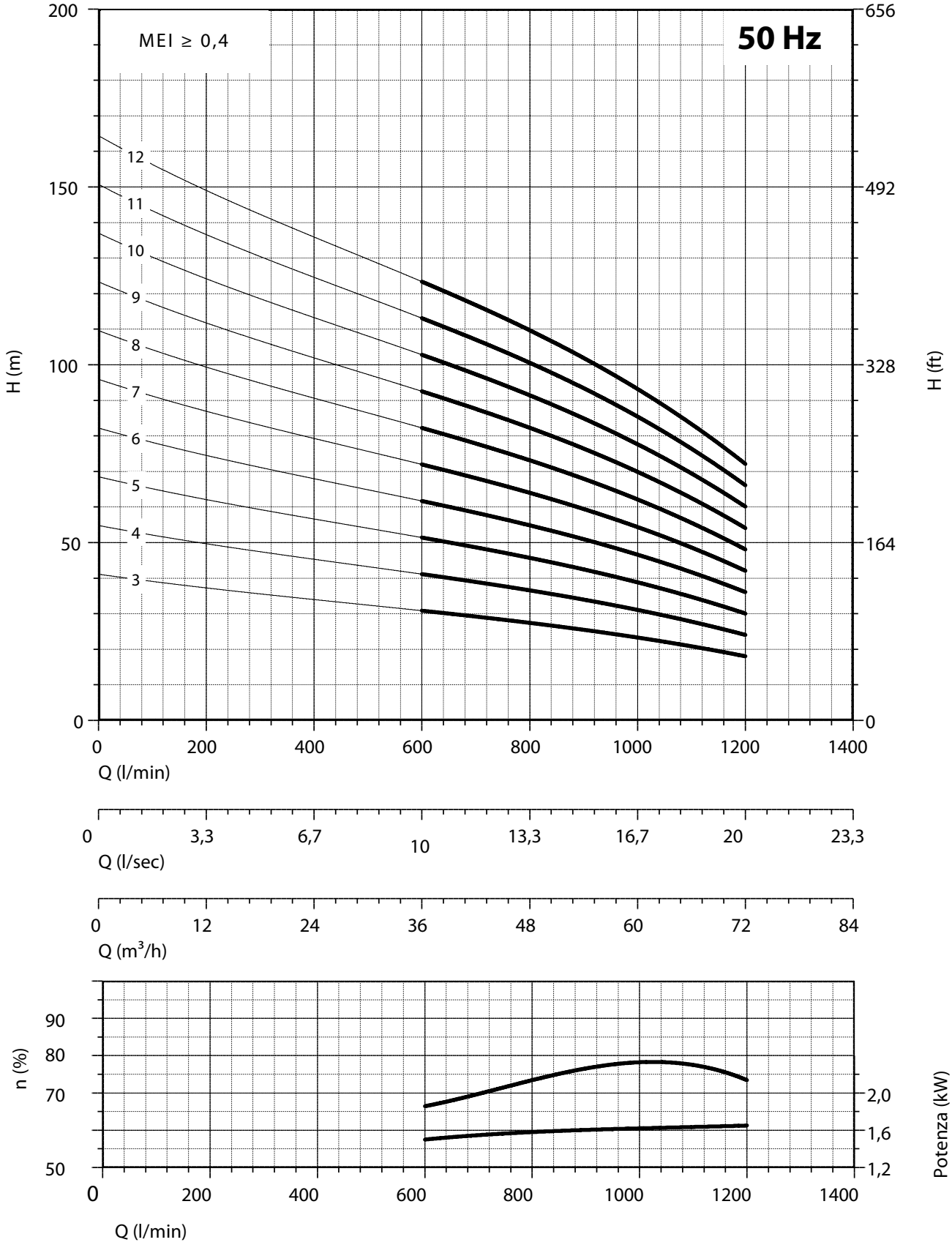

NPSH (m)	25%	50%	75%	100%
140 SX 54	3,8	3,8	5,1	7,1

CARATTERISTICHE IDRAULICHE - HYDRAULIC PERFORMANCES

Q= Portata - Capacity - Debit **50 Hz n= 2900 min**

Tipo Type	Power kW	Power HP	l/min	0	600	700	800	900	1000	1100	1200
			l/sec	0	10	11,67	13,33	15	16,67	18,33	20
			m^3/h	0	36	42	48	54	60	66	72
140 SX 54/13	22	30	H(m)	178	134	125	118	111	101	90	78
140 SX 54/14	26	35		192	144	134	127	119	109	97	84
140 SX 54/15	26	35		206	155	144	137	128	117	104	90
140 SX 54/16	26	35		219	165	154	146	136	125	110	96
140 SX 54/17	30	40		233	175	163	155	145	133	117	102
140 SX 54/18	30	40		247	185	173	164	153	140	124	108
140 SX 54/19	37	50		260	196	182	173	162	148	131	114
140 SX 54/20	37	50		274	206	192	182	170	156	138	120
140 SX 54/21	37	50		288	216	202	191	179	164	145	126
140 SX 54/22	37	50		301	227	211	200	187	172	152	132

DIMENSIONI D'INGOMBRO E PESI - OVERALL DIMENSIONS AND WEIGHTS

Type	**A** mm Tri V 400	**B** mm	**C** mm Tri	**M** Kg Tri	**P** Kg
140 SX 54/13	2755	1684	1071	92	53
140 SX 54/14	2972	1791	1181	100	56
140 SX 54/15	3079	1898	1181	100	59
140 SX 54/16	3186	2005	1181	100	61
140 SX 54/17	3363	2112	1251	108	64
140 SX 54/18	3470	2219	1251	108	67
140 SX 54/19	3667	2326	1341	118	70
140 SX 54/20	3774	2433	1341	118	74
140 SX 54/21	3881	2540	1341	118	77
140 SX 54/22	3988	2647	1341	118	82

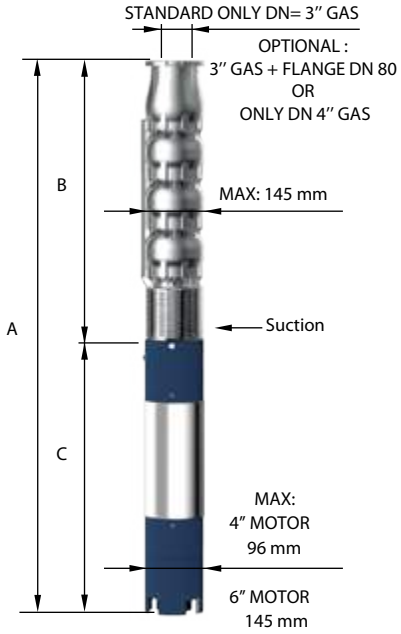

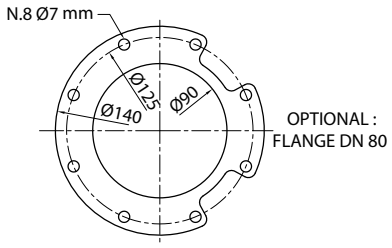

FOR COMMERCIAL TUBE
EXTERNAL DIAMETER: 88,9 mm

n% = Rendimento della pompa
n% = Rendement de la pompe
n% = Pump efficiency
n% = Rendimiento de la bomba

Max 77%

kW/st = Assorbimento per stadio
kW/st = Absorption par étage
kW/st = Stage absorption
kW/st = Potencia absorbida por etapa

Max 1,65

Tolleranze secondo UNI ISO 9906 livello 3B - Tolerances according to UNI ISO 9906 grade 3B

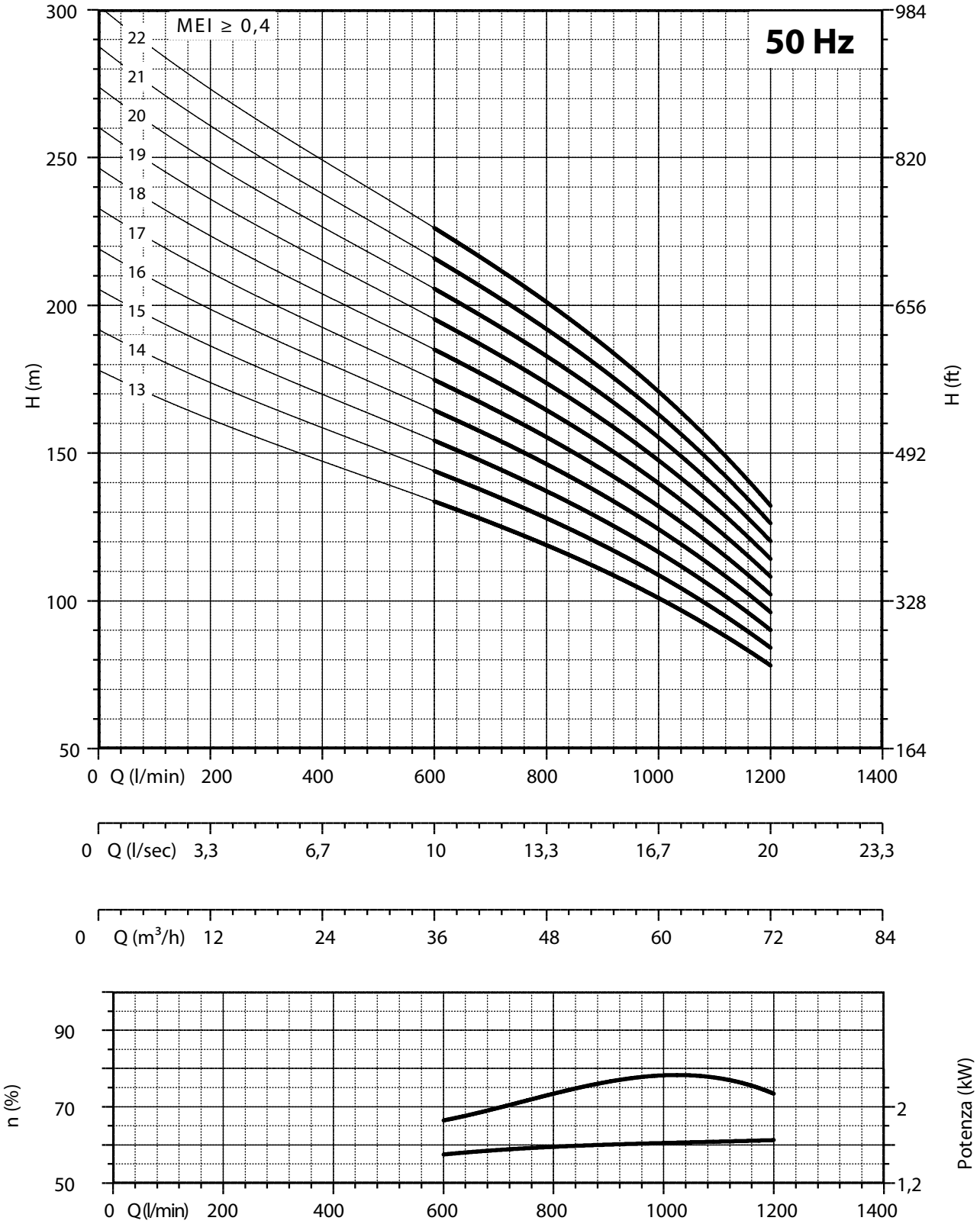

NPSH (m)	25%	50%	75%	100%
140 SX 54	3,8	3,8	7,1	5,1

CARATTERISTICHE IDRAULICHE - HYDRAULIC PERFORMANCES

Q= Portata - Capacity - Debit **50 Hz n= 2900 min**

Tipo Type	Power kW	Power HP	l/min	0	700	800	900	1000	1100	1200	1300	1400	1500
			l/sec	0	11,67	13,33	15	16,67	18,33	20	21,67	23,33	25
			m^3/h	0	42	48	54	60	66	72	78	84	90
140 SX 64/01	2,20	3	H(m)	13	10	9,9	9,6	9,3	9	8,6	8	7	6
140 SX 64/02	4	5,5		26	21	20	19,5	19	18	17	15	13	11
140 SX 64/03	7,50	10		39	31	30	29	28	27	26	23	20	17
140 SX 64/04	9,20	12,5		52	41	40	38	37	36	34	31	27	23
140 SX 64/05	11	15		66	52	50	48	47	45	43	38	33	28
140 SX 64/06	13	17,5		79	62	59	57	56	55	51	46	40	34
140 SX 64/07	15	20		92	73	69	67	66	64	60	53	46	39
140 SX 64/08	18,50	25		105	83	79	76	75	73	68	61	53	45
140 SX 64/09	22	30		118	93	89	86	84	82	77	69	60	51
140 SX 64/10	22	30		131	104	99	95	94	91	85	76	66	56
140 SX 64/11	26	35		144	114	109	105	103	100	94	84	73	62
140 SX 64/12	26	35		157	124	119	114	112	109	102	92	80	68
140 SX 64/13	30	40		170	135	129	124	122	118	111	99	86	73
140 SX 64/14	30	40		183	145	139	134	131	127	120	107	93	79
140 SX 64/15	37	50		197	155	149	143	140	136	128	114	99	84
140 SX 64/16	37	50		210	166	158	153	150	145	137	122	106	90
140 SX 64/17	37	50		223	176	168	162	159	155	145	130	113	96
140 SX 64/18	37	50		236	186	178	172	168	164	154	137	119	101

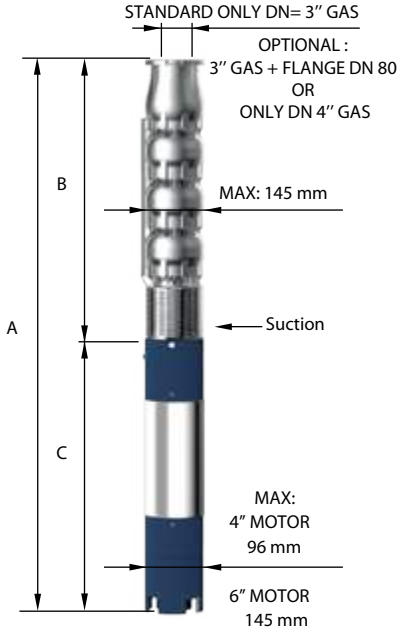

DIMENSIONI D'INGOMBRO E PESI - OVERALL DIMENSIONS AND WEIGHTS

Type	A mm Tri V 400	B mm	C mm Tri	M Kg Tri	P Kg
140 SX 64/01	853	400	452	15	12
140 SX 64/02	1104	507	597	22	15
140 SX 64/03	1432	614	818	32	19
140 SX 64/04	1472	721	751	60	23
140 SX 64/05	1639	828	811	65	27
140 SX 64/06	1776	935	841	70	32
140 SX 64/07	1973	1042	931	75	36
140 SX 64/08	2140	1149	991	83	40
140 SX 64/09	2327	1256	1071	92	44
140 SX 64/10	2434	1363	1071	92	48
140 SX 64/11	2651	1470	1181	100	53
140 SX 64/12	2758	1577	1181	100	57
140 SX 64/13	2935	1684	1251	108	61
140 SX 64/14	3042	1791	1251	108	65
140 SX 64/15	3239	1898	1341	118	70
140 SX 64/16	3346	2005	1341	118	75
140 SX 64/17	3453	2112	1341	118	80
140 SX 64/18	3560	2219	1341	118	85

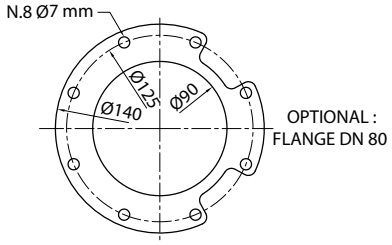

FOR COMMERCIAL TUBE
EXTERNAL DIAMETER: 88,9 mm

n% = Rendimento della pompa
n% = Rendement de la pompe
n% = Pump efficiency
n% = Rendimiento de la bomba

Max 76%

kW/st = Assorbimento per stadio
kW/st = Absorption par étage
kW/st = Stage absorption
kW/st = Potencia absorbida por etapa

Max 2,18

Tolleranze secondo UNI ISO 9906 livello 3B - Tolerances according to UNI ISO 9906 grade 3B

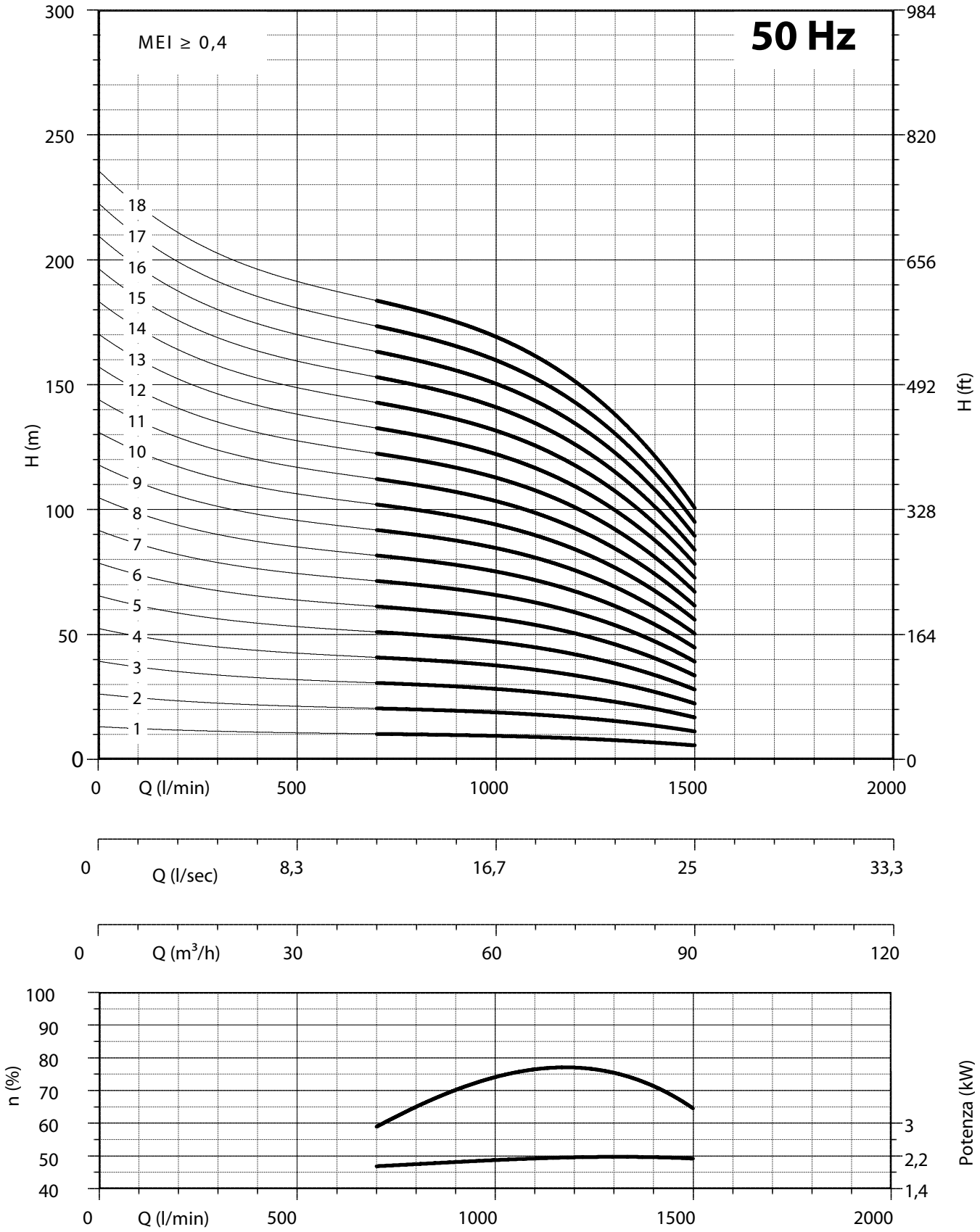

NPSH (m)	25%	50%	75%	100%
140 SX 64	3,8	3,8	5,1	7,1

CARATTERISTICHE IDRAULICHE - HYDRAULIC PERFORMANCES

Q= Portata - Capacity - Debit **50 Hz n= 2900 min**

Tipo Type	Power kW	Power HP	l/min	0	600	800	1000	1200	1400	1600
			l/sec	0	10	13,33	16,67	20	23,33	26,67
			m^3/h	0	36	48	60	72	84	96
180 SX 78 /01	7,50	10		27	24	23	22	20	18	15
180 SX 78 /02	11	15		54	49	47	44	40	35	30
180 SX 78 /03	18,50	25		81	73	70	65	60	53	44
180 SX 78 /04	26	35		108	97	93	87	80	70	59
180 SX 78 /05	30	40		135	121	116	109	100	88	74
180 SX 78 /06	37	50		162	146	140	131	120	105	89
180 SX 78 /07	44	60		189	170	163	152	140	123	103
180 SX 78 /08	55	75		216	194	186	174	160	140	118
180 SX 78 /09	55	75		243	218	209	196	180	158	133
180 SX 78 /10	66	90	H(m)	270	243	233	218	200	175	148
180 SX 78 /11	66	90		297	267	256	239	220	193	162
180 SX 78 /12	75	100		324	291	279	261	240	210	177
180 SX 78 /13	75	100		351	315	302	283	260	228	192
180 SX 78 /14	92	125		378	340	326	305	280	245	207
180 SX 78 /15	92	125		405	364	349	326	300	263	221
180 SX 78 /16	92	125		432	388	372	348	320	280	236
180 SX 78 /17	110	150		459	412	395	370	340	298	251
180 SX 78 /18	110	150		486	437	419	392	360	315	266
180 SX 78 /19	110	150		513	461	442	413	380	333	280

DIMENSIONI D'INGOMBRO E PESI - OVERALL DIMENSIONS AND WEIGHTS

Type	A mm Tri V 400	B mm	C mm Tri	M Kg Tri	P Kg
180 SX 78 /01	1226	525	701	55	19
180 SX 78 /02	1461	650	811	65	26
180 SX 78 /03	1766	775	991	83	32
180 SX 78 /04	2081	900	1181	100	39
180 SX 78 /05	2276	1025	1251	108	45
180 SX 78 /06	2491	1150	1341	118	52
180 SX 78 /07	2398	1275	1123	178	58
180 SX 78 /08	2633	1400	1233	200	65
180 SX 78 /09	2758	1525	1233	200	71
180 SX 78 /10	2953	1650	1303	214	78
180 SX 78 /11	3078	1775	1303	214	84
180 SX 78 /12	3283	1900	1383	230	91
180 SX 78 /13	3408	2025	1383	230	97
180 SX 78 /14	3733	2150	1583	270	104
180 SX 78 /15	3858	2275	1583	270	110
180 SX 78 /16	3983	2400	1583	270	117
180 SX 78 /17	4258	2525	1733	300	123
180 SX 78 /18	4383	2650	1733	300	130
180 SX 78 /19	4508	2775	1733	300	136

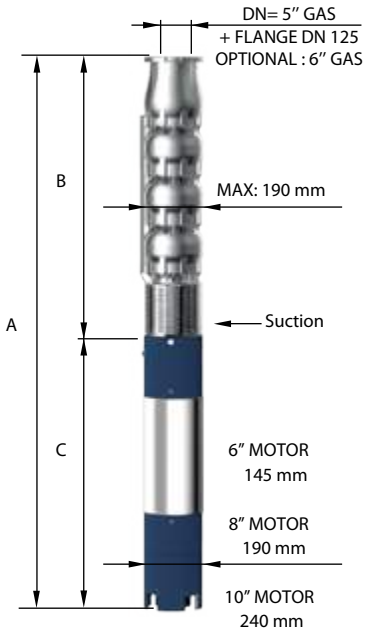

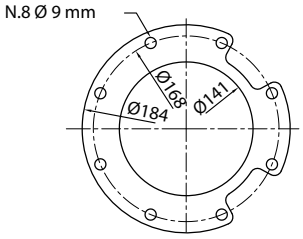

FOR COMMERCIAL TUBE
EXTERNAL DIAMETER: 139,7 mm

n% = Rendimento della pompa
n% = Rendement de la pompe
n% = Pump efficiency
n% = Rendimiento de la bomba

Max 74%

kW/st = Assorbimento per stadio
kW/st = Absorption par étage
kW/st = Stage absorption
kW/st = Potencia absorbida por etapa

Max 5,75

Tolleranze secondo UNI ISO 9906 livello 3B - Tolerances according to UNI ISO 9906 grade 3B

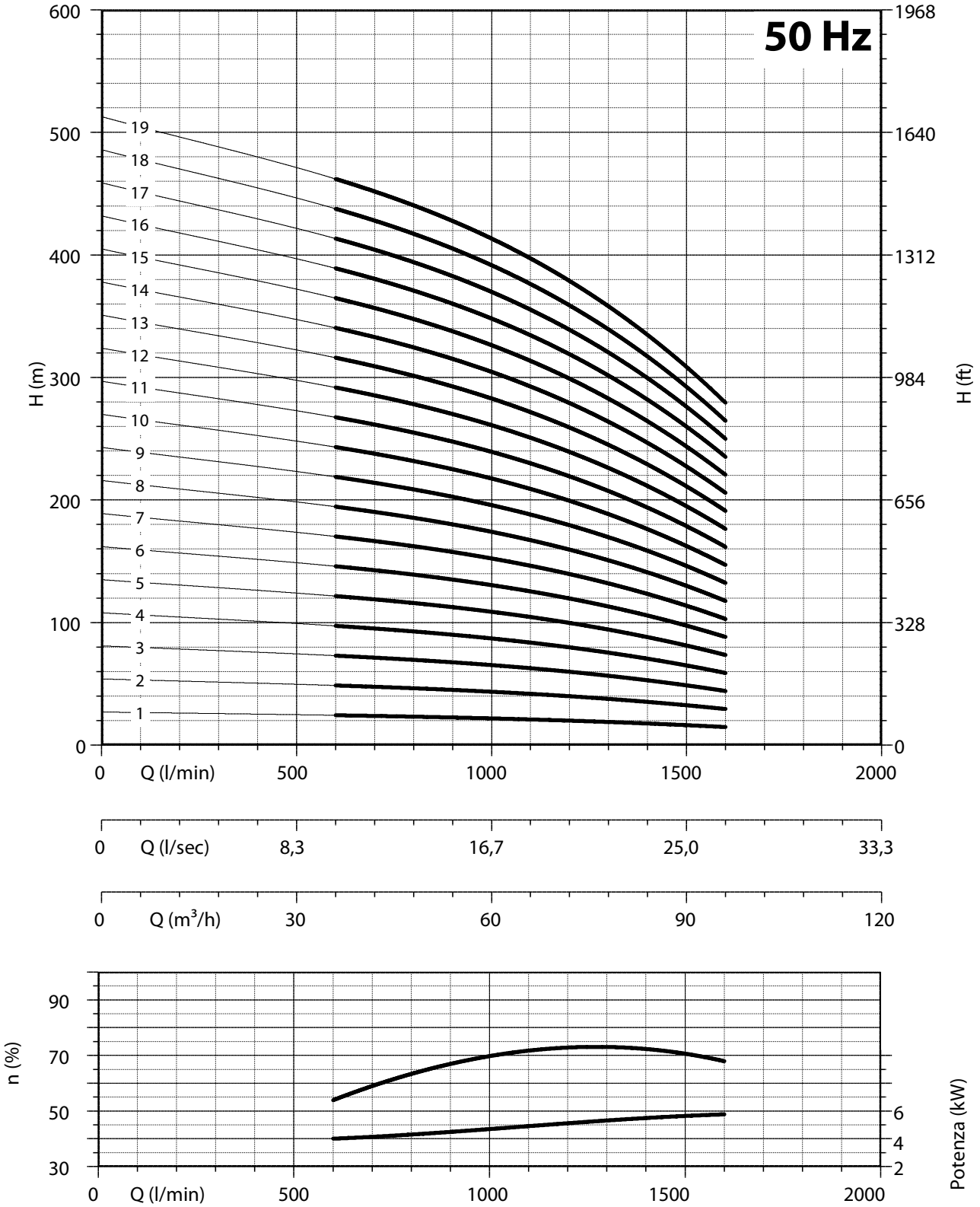

NPSH (m)	25%	50%	75%	100%
180 SX 78	3	3	3,5	4,5

CARATTERISTICHE IDRAULICHE - HYDRAULIC PERFORMANCES

Q= Portata - Capacity - Debit **50 Hz n= 2900 min**

Tipo Type	Power kW	Power HP	l/min	0	800	1000	1200	1400	1600	1800	2000
			l/sec	0	13,33	16,67	20	23,33	26,67	30	33,33
			m^3/h	0	48	60	72	84	96	108	120
180 SX 90/01	7,50	10		27	24	23	22	20	18	16	13
180 SX 90/02	13	17,5		54	49	47	44	40	36	31	25
180 SX 90/03	22	30		81	73	70	65	60	54	47	38
180 SX 90/04	26	35		108	97	93	87	80	71	62	50
180 SX 90/05	37	50		135	121	116	109	101	89	78	63
180 SX 90/06	44	60		162	146	140	131	121	107	93	76
180 SX 90/07	44	60		189	170	163	152	141	125	109	88
180 SX 90/08	55	75		216	194	186	174	161	143	124	101
180 SX 90/09	66	90	H(m)	243	218	209	196	181	161	140	114
180 SX 90/10	66	90		270	243	233	218	201	179	155	126
180 SX 90/11	75	100		297	267	256	239	221	197	171	139
180 SX 90/12	92	125		324	291	279	261	241	214	186	151
180 SX 90/13	92	125		351	315	302	283	262	232	202	164
180 SX 90/14	92	125		378	340	326	305	282	250	217	177
180 SX 90/15	110	150		405	364	349	326	302	268	233	189
180 SX 90/16	110	150		432	388	372	348	322	286	248	202
180 SX 90/17	110	150		459	412	395	370	342	304	264	215

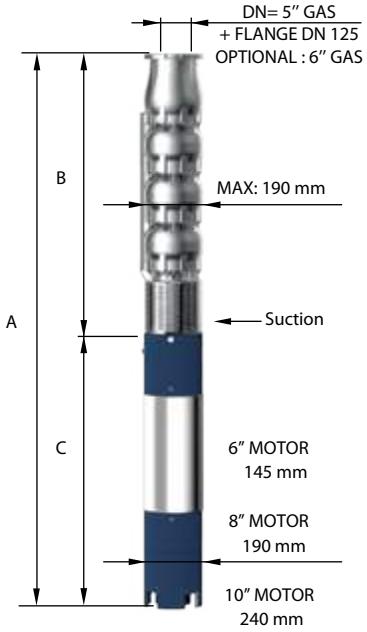

DIMENSIONI D'INGOMBRO E PESI - OVERALL DIMENSIONS AND WEIGHTS

Type	A mm Tri V 400	B mm	C mm Tri	M Kg Tri	P Kg
180 SX 90/01	1226	525	701	55	19
180 SX 90/02	1491	650	841	70	26
180 SX 90/03	1846	775	1071	92	32
180 SX 90/04	2081	900	1181	100	39
180 SX 90/05	2366	1025	1341	118	45
180 SX 90/06	2273	1150	1123	178	52
180 SX 90/07	2398	1275	1123	178	58
180 SX 90/08	2633	1400	1233	200	65
180 SX 90/09	2828	1525	1303	214	71
180 SX 90/10	2953	1650	1303	214	78
180 SX 90/11	3158	1775	1383	230	84
180 SX 90/12	3483	1900	1583	270	91
180 SX 90/13	3608	2025	1583	270	97
180 SX 90/14	3733	2150	1583	270	104
180 SX 90/15	4008	2275	1733	300	110
180 SX 90/16	4133	2400	1733	300	117
180 SX 90/17	4258	2525	1733	300	123

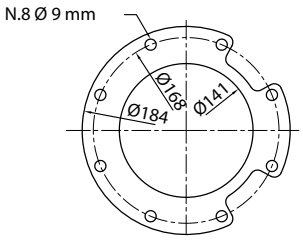

FOR COMMERCIAL TUBE
EXTERNAL DIAMETER: 139,7 mm

n% = Rendimento della pompa
n% = Rendement de la pompe
n% = Pump efficiency
n% = Rendimiento de la bomba

Max 75%

kW/st = Assorbimento per stadio
kW/st = Absorption par étage
kW/st = Stage absorption
kW/st = Potencia absorbida por etapa

Max 6,47

Tolleranze secondo UNI ISO 9906 livello 3B - Tolerances according to UNI ISO 9906 grade 3B

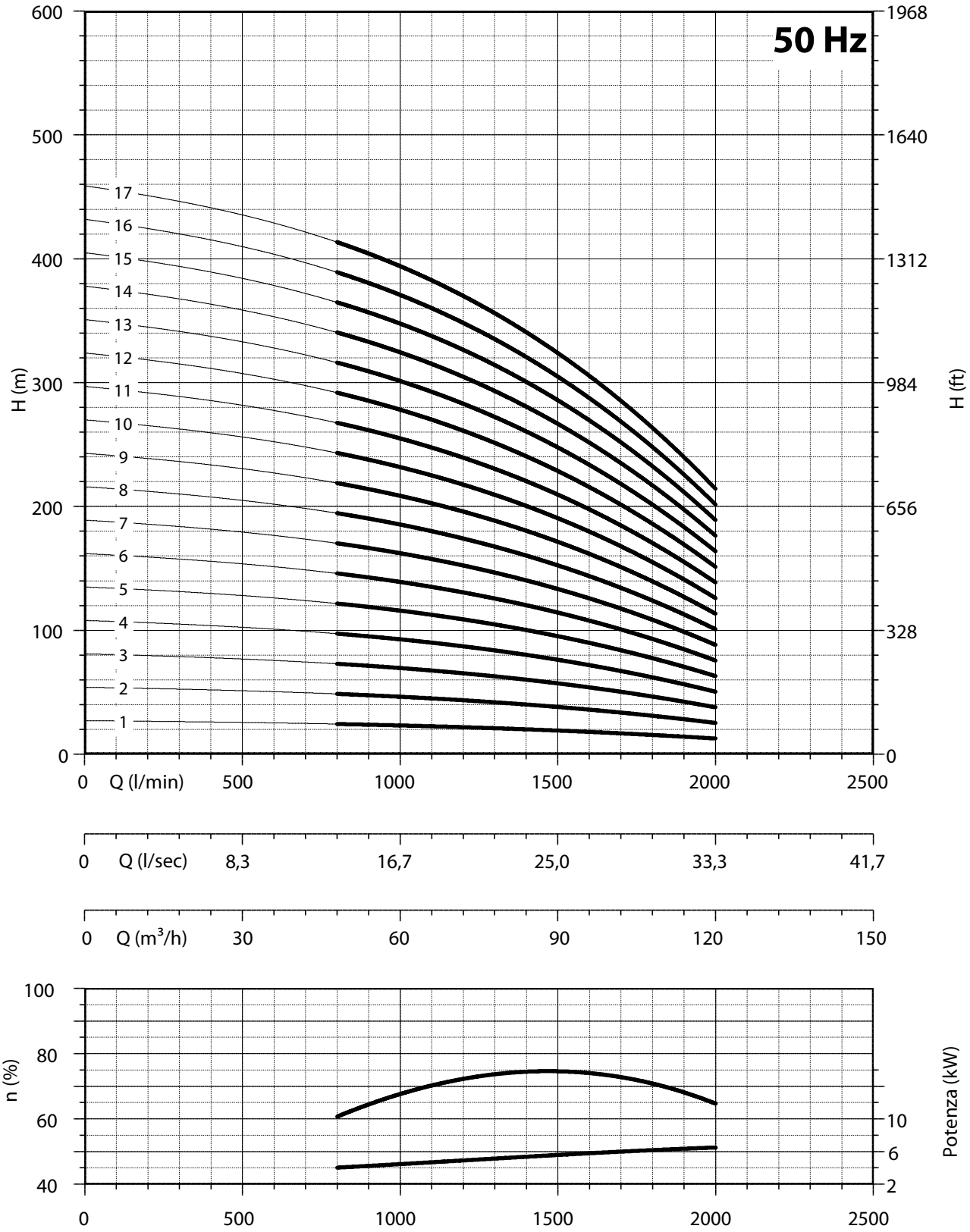

NPSH (m)	25%	50%	75%	100%
180 SX 90	2,5	2,9	3,9	7,8

CARATTERISTICHE IDRAULICHE - HYDRAULIC PERFORMANCES

Q= Portata - Capacity - Debit **50 Hz n= 2900 min**

Tipo Type	Power kW	Power HP	l/min	0	1000	1200	1400	1600	1800	2000	2200	2400
			l/sec	0	16,67	20	23,33	26,67	30	33,33	36,67	40
			m^3/h	0	60	72	84	96	108	120	132	144
180 SX 102 /1	7,50	10	H(m)	28	23	22	21	20	19	17	15	13
180 SX 102 /2	15	20		55	45	44	42	41	38	35	31	26
180 SX 102 /3	22	30		83	68	65	63	61	57	52	46	38
180 SX 102 /4	30	40		110	90	87	84	82	76	69	62	51
180 SX 102 /5	37	50		138	113	109	106	102	96	87	77	64
180 SX 102 /6	44	60		165	135	131	127	122	115	104	92	77
180 SX 102 /7	55	75		193	158	153	148	143	134	121	108	90
180 SX 102 /8	66	90		220	180	174	169	163	153	138	123	102
180 SX 102 /9	66	90		248	203	196	190	184	172	156	139	115
180 SX 102 /10	75	100		275	225	218	211	204	191	173	154	128
180 SX 102 /11	92	125		303	248	240	232	224	210	190	169	141
180 SX 102 /12	92	125		330	270	262	253	245	229	208	185	154
180 SX 102 /13	110	150		358	293	283	274	265	248	225	200	166
180 SX 102 /14	110	150		385	315	305	295	286	267	242	216	179
180 SX 102 /15	110	150		413	338	327	317	306	287	260	231	192

DIMENSIONI D'INGOMBRO E PESI - OVERALL DIMENSIONS AND WEIGHTS

Type	A mm Tri V 400	B mm	C mm Tri	M Kg Tri	P Kg
180 SX 102/1	1226	525	701	55	19
180 SX 102/2	1581	650	931	75	26
180 SX 102/3	1846	775	1071	92	33
180 SX 102/4	2151	900	1251	108	40
180 SX 102/5	2366	1025	1341	118	47
180 SX 102/6	2273	1150	1123	178	53
180 SX 102/7	2508	1275	1233	200	60
180 SX 102/8	2703	1400	1303	214	67
180 SX 102/9	2828	1525	1303	214	74
180 SX 102/10	3033	1650	1383	230	81
180 SX 102/11	3358	1775	1583	270	87
180 SX 102/12	3483	1900	1583	270	94
180 SX 102/13	3758	2025	1733	300	101
180 SX 102/14	3883	2150	1733	300	108
180 SX 102/15	4008	2275	1733	300	115

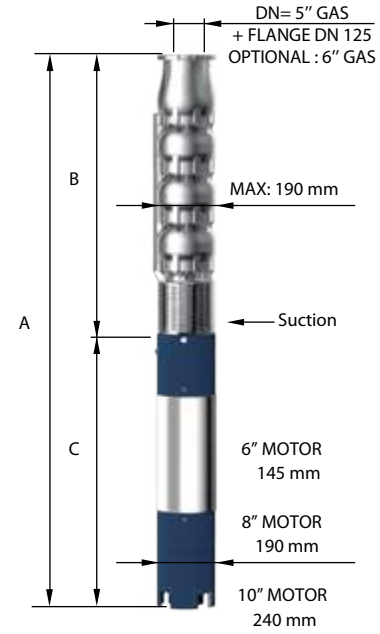

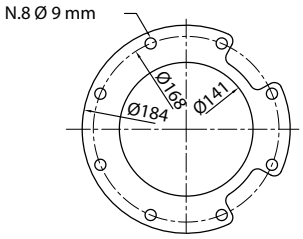

FOR COMMERCIAL TUBE
EXTERNAL DIAMETER: 139,7 mm

n% = Rendimento della pompa
n% = Rendement de la pompe
n% = Pump efficiency
n% = Rendimiento de la bomba

Max 77%

kW/st = Assorbimento per stadio
kW/st = Absorption par étage
kW/st = Stage absorption
kW/st = Potencia absorbida por etapa

Max 7,2

Tolleranze secondo UNI ISO 9906 livello 3B - Tolerances according to UNI ISO 9906 grade 3B

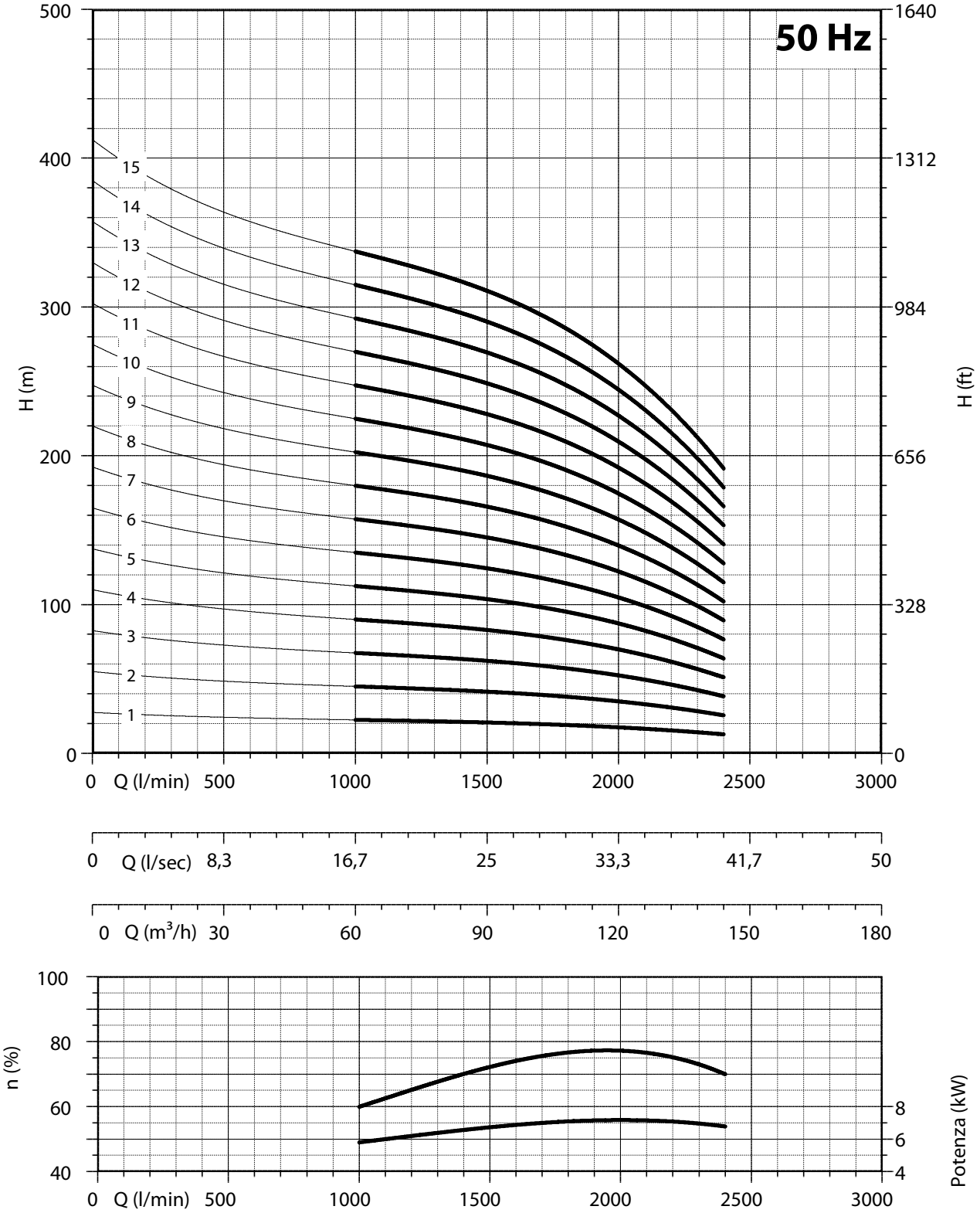

NPSH (m)	25%	50%	75%	100%
180 SX 102	2,5	2,9	3,9	7,8

CARATTERISTICHE IDRAULICHE - HYDRAULIC PERFORMANCES

Q= Portata - Capacity - Debit **50 Hz n= 2900 min**

Tipo Type	Power kW	Power HP	l/min	0	1200	1400	1600	1800	2000	2200	2400	2600	2800
			l/sec	0	20	23,33	26,67	30	33,33	36,67	40	43,33	46,67
			m^3/h	0	72	84	96	108	120	132	144	156	168
180 SX 124/1	9,20	12,5	H(m)	27	23	22	21	20	19	18	16	15	12
180 SX 124/2	18,50	25		54	45	43	41	40	38	36	33	29	24
180 SX 124/3	26	35		81	68	65	62	59	57	54	49	44	36
180 SX 124/4	37	50		108	90	86	83	79	76	72	66	58	48
180 SX 124/5	44	60		135	113	108	104	99	95	90	82	73	60
180 SX 124/6	55	75		162	135	129	124	119	114	108	98	87	72
180 SX 124/7	66	90		189	158	151	145	139	133	126	115	102	84
180 SX 124/8	66	90		216	180	172	166	158	152	144	131	116	96
180 SX 124/9	75	100		243	203	194	186	178	171	162	148	131	108
180 SX 124/10	92	125		270	225	215	207	198	190	180	164	145	120
180 SX 124/11	92	125		297	248	237	228	218	209	198	180	160	132
180 SX 124/12	110	150		324	270	258	248	238	228	216	197	174	144
180 SX 124/13	110	150		351	293	280	269	257	247	234	213	189	156

DIMENSIONI D'INGOMBRO E PESI - OVERALL DIMENSIONS AND WEIGHTS

Type	**A** mm Tri V 400	**B** mm	**C** mm Tri	**M** Kg Tri	**P** Kg
180 SX 124/1	1276	525	751	60	20
180 SX 124/2	1641	650	991	83	27
180 SX 124/3	1956	775	1181	100	34
180 SX 124/4	2241	900	1341	118	41
180 SX 124/5	2148	1025	1123	178	48
180 SX 124/6	2383	1150	1233	200	55
180 SX 124/7	2578	1275	1303	214	62
180 SX 124/8	2703	1400	1303	214	69
180 SX 124/9	2908	1525	1383	230	76
180 SX 124/10	3233	1650	1583	270	83
180 SX 124/11	3358	1775	1583	270	90
180 SX 124/12	3633	1900	1733	300	97
180 SX 124/13	3758	2025	1733	300	104

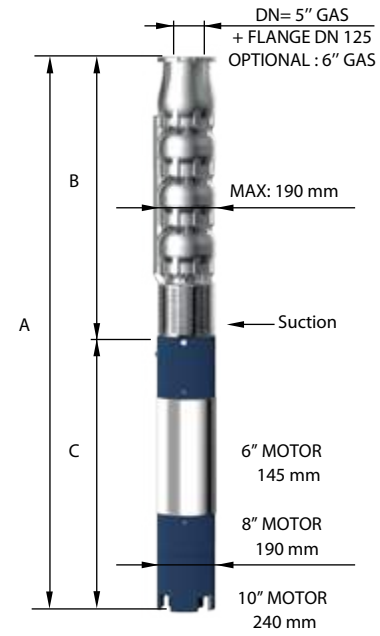

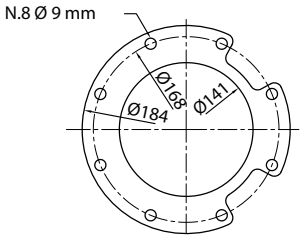

FOR COMMERCIAL TUBE
EXTERNAL DIAMETER: 139,7 mm

n% = Rendimento della pompa
n% = Rendement de la pompe
n% = Pump efficiency
n% = Rendimiento de la bomba

Max 78%

kW/st = Assorbimento per stadio
kW/st = Absorption par étage
kW/st = Stage absorption
kW/st = Potencia absorbida por etapa

Max 8,4

Tolleranze secondo UNI ISO 9906 livello 3B - Tolerances according to UNI ISO 9906 grade 3B

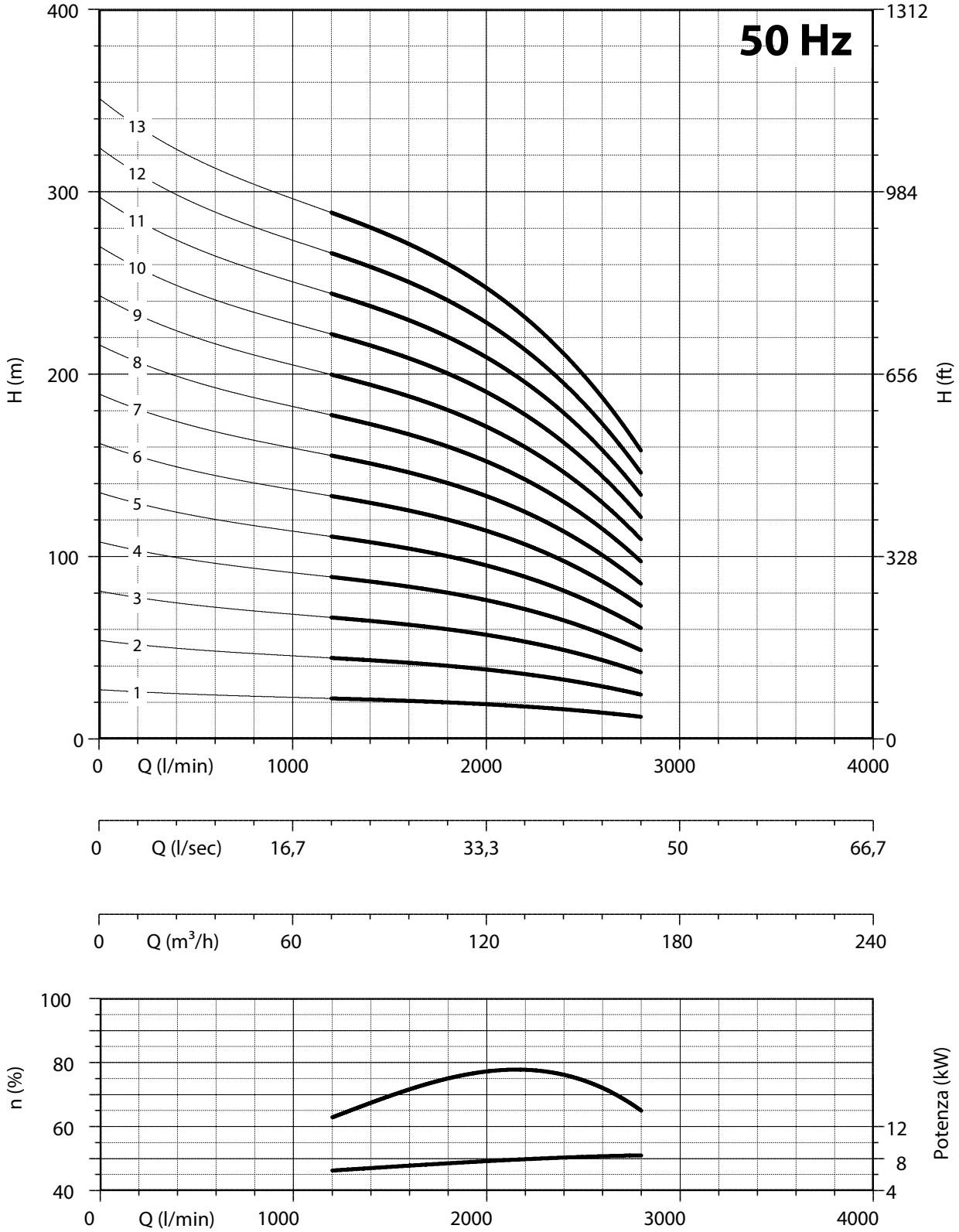

NPSH (m)	25%	50%	75%	100%
180 SX 124	2,5	3	3,5	8,7

CARATTERISTICHE IDRAULICHE - HYDRAULIC PERFORMANCES

Q= Portata - Capacity - Debit **50 Hz n= 2900 min**

Tipo Type	Power kW	Power HP	l/min	0	1600	1800	2000	2200	2400	2600	2800	3000	3200
			l/sec	0	26,67	30	33,33	36,67	40	43,33	46,67	50	53,33
			m^3/h	0	96	108	120	132	144	156	168	180	192
180 SX 140/1	9,20	12,5	H(m)	25	20	19	19	18	17	17	16	14	12
180 SX 140/2	18,50	25		50	40	39	38	36	35	33	31	28	24
180 SX 140/3	30	40		75	60	58	56	54	52	50	47	41	36
180 SX 140/4	37	50		100	80	77	75	72	70	66	62	55	48
180 SX 140/5	55	75		125	100	97	94	91	87	83	78	69	60
180 SX 140/6	55	75		150	120	116	113	109	104	100	93	83	72
180 SX 140/7	66	90		175	140	135	132	127	122	116	109	97	84
180 SX 140/8	75	100		200	160	154	150	145	139	133	124	110	96
180 SX 140/9	92	125		225	180	174	169	163	157	149	140	124	108
180 SX 140/10	110	150		250	200	193	188	181	174	166	155	138	120
180 SX 140/11	110	150		275	220	212	207	199	191	183	171	152	132
180 SX 140/12	110	150		300	240	232	226	217	209	199	186	166	144

DIMENSIONI D’INGOMBRO E PESI - OVERALL DIMENSIONS AND WEIGHTS

Type	A mm Tri V 400	B mm	C mm Tri	M Kg Tri	P Kg
180 SX 140/1	1301	550	751	60	20
180 SX 140/2	1691	700	991	83	28
180 SX 140/3	2101	850	1251	108	35
180 SX 140/4	2341	1000	1341	118	43
180 SX 140/5	2383	1150	1233	200	50
180 SX 140/6	2533	1300	1233	200	58
180 SX 140/7	2753	1450	1303	214	65
180 SX 140/8	2983	1600	1383	230	73
180 SX 140/9	3333	1750	1583	270	80
180 SX 140/10	3633	1900	1733	300	88
180 SX 140/11	3783	2050	1733	300	95
180 SX 140/12	3933	2200	1733	300	103

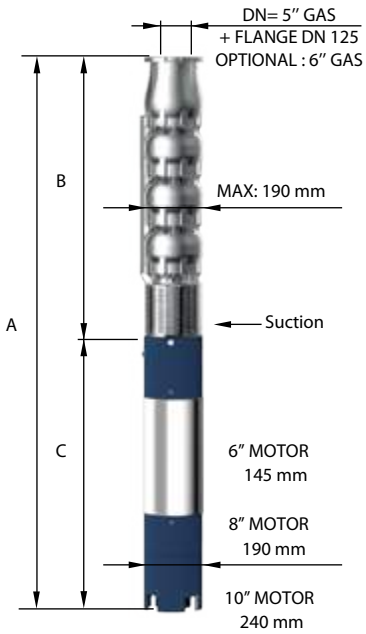

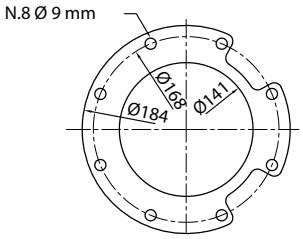

FOR COMMERCIAL TUBE
EXTERNAL DIAMETER: 139,7 mm

n% = Rendimento della pompa
n% = Rendement de la pompe
n% = Pump efficiency
n% = Rendimiento de la bomba

Max 78,5%

kW/st = Assorbimento per stadio
kW/st = Absorption par étage
kW/st = Stage absorption
kW/st = Potencia absorbida por etapa

Max 9,4

Tolleranze secondo UNI ISO 9906 livello 3B - Tolerances according to UNI ISO 9906 grade 3B

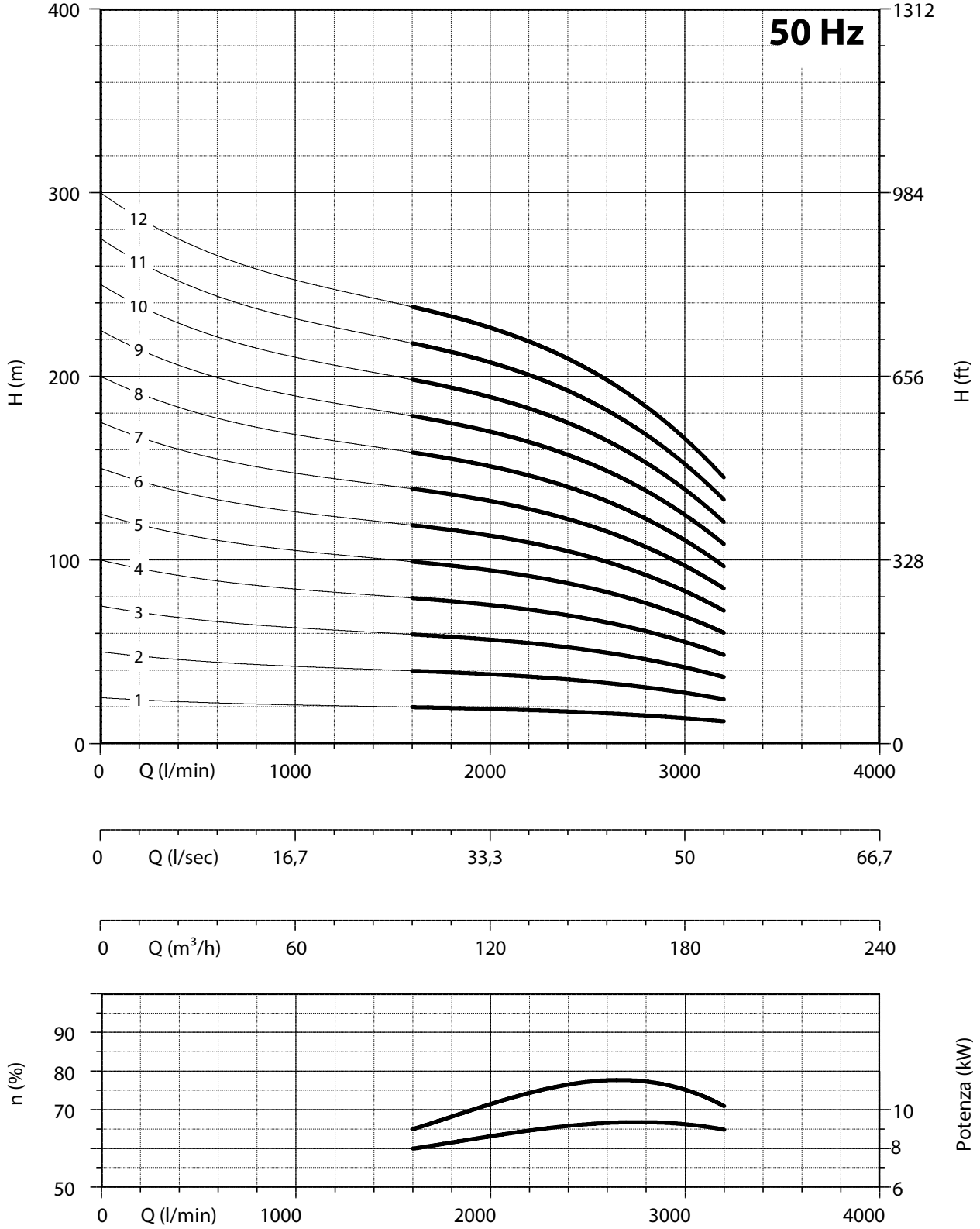

NPSH (m)	25%	50%	75%	100%
180 SX 140	4	4,5	7	13

CARATTERISTICHE IDRAULICHE - HYDRAULIC PERFORMANCES

Q= Portata - Capacity - Debit **50 Hz n= 2900 min**

Tipo Type	Power kW	Power HP	l/min	0	1800	2200	2600	3000	3400	3800	4000
			l/sec	0	30	36,67	43,33	50	56,67	63,33	66,67
			m^3/h	0	108	132	156	180	204	228	240
230 SX 200/1 DR 20	18,5	25	H(m)	35	32	30	27	24	21	16	14
230 SX 200/1 DR 10	18,5	25		38	35	33	31	28	24	20	17
230 SX 200/1	22	30		42	38	36	34	31	28	23	21
230 SX 200/2 DR 20	37	50		69	63	60	55	49	41	33	28
230 SX 200/2 DR 10	37	50		76	70	66	61	55	48	40	35
230 SX 200/2	44	60		83	77	73	68	62	55	47	41
230 SX 200/3 DR 20	55	75		104	95	89	82	73	62	49	42
230 SX 200/3 DR 10	55	75		114	105	99	92	83	72	59	52
230 SX 200/3	66	90		125	115	109	102	93	83	70	62
230 SX 200/4 DR 20	66	90		138	126	119	110	98	82	66	56
230 SX 200/4 DR 10	75	100		152	140	132	122	110	96	79	70
230 SX 200/4	92	125		166	154	146	136	124	110	94	82
230 SX 200/5 DR 20	92	125		173	158	149	137	122	103	82	70
230 SX 200/5 DR 10	92	125		190	175	165	153	138	120	99	87
230 SX 200/5	110	150		208	192	182	170	155	138	117	103

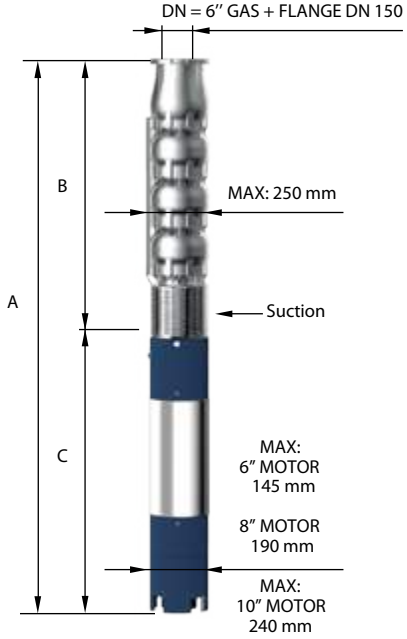

DIMENSIONI D’INGOMBRO E PESI - OVERALL DIMENSIONS AND WEIGHTS

Type	A mm Tri V 400	B mm	C mm Tri	M Kg Tri	P Kg
230 SX 200/1 DR 20	1616	625	991	83	41
230 SX 200/1 DR 10	1616	625	991	83	41
230 SX 200/1	1696	625	1071	92	41
230 SX 200/2 DR 20	2146	805	1341	118	56
230 SX 200/2 DR 10	2146	805	1341	118	56
230 SX 200/2	1928	805	1123	178	56
230 SX 200/3 DR 20	2218	985	1233	200	72
230 SX 200/3 DR 10	2218	985	1233	200	72
230 SX 200/3	2288	985	1303	214	72
230 SX 200/4 DR 20	2468	1165	1303	214	87
230 SX 200/4 DR 10	2548	1165	1383	230	87
230 SX 200/4	2748	1165	1583	270	87
230 SX 200/5 DR 20	2928	1345	1583	270	103
230 SX 200/5 DR 10	2928	1345	1583	270	103
230 SX 200/5	3078	1345	1733	300	103

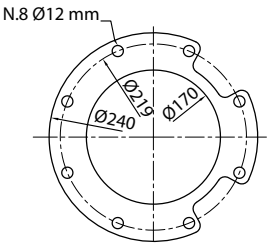

FOR COMMERCIAL TUBE
EXTERNAL DIAMETER: 168,3 mm

	Max	DR 10	DR 20
n% = Rendimento della pompa ***n% = Rendement de la pompe*** **n% = Pump efficiency** ***n% = Rendimiento de la bomba***	**77%**	**Max 77,5%**	**Max 76,5%**
kW/st = Assorbimento per stadio ***kW/st = Absorption par étage*** **kW/st = Stage absorption** ***kW/st = Potencia absorbida por etapa***	**Max 20,8**	**DR 10 Max 18,5**	**DR 20 Max 16**

Tolleranze secondo UNI ISO 9906 livello 3B - Tolerances according to UNI ISO 9906 grade 3B

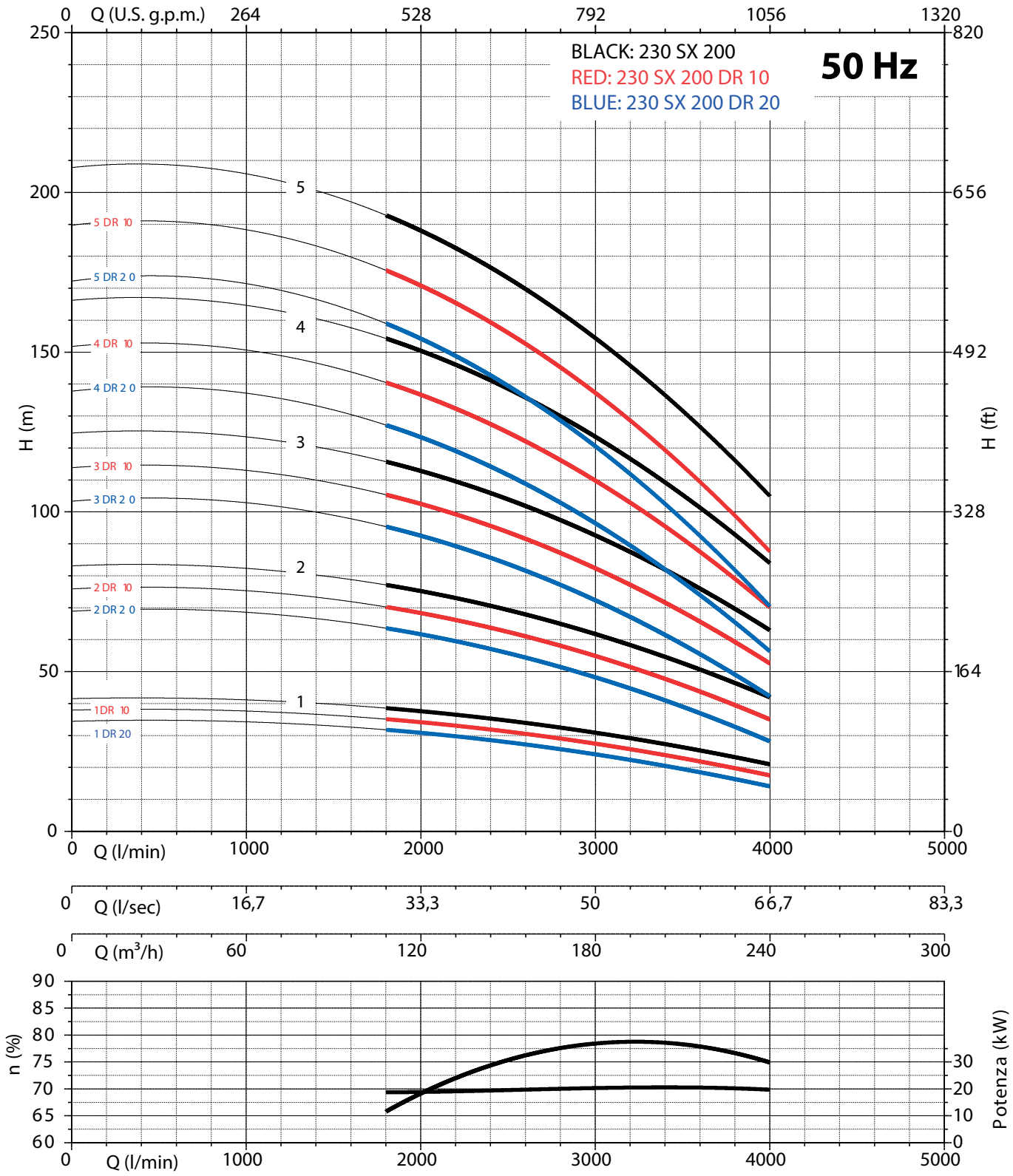

NPSH (m)	25%	50%	75%	100%
230 SX 200	3,4	5	7,8	11,8

CARATTERISTICHE IDRAULICHE - HYDRAULIC PERFORMANCES

Q= Portata - Capacity - Debit **50 Hz n= 2900 min**

Tipo Type	Power kW	Power HP	l/min	0	1800	2200	2600	3000	3400	3800	4000
			l/sec	0	30	36,67	43,33	50	56,67	63,33	66,67
			m^3/h	0	108	132	156	180	204	228	240
230 SX 200/6 DR 20	110	150	H(m)	208	190	179	164	146	124	98	84
230 SX 200/6 DR 10	110	150		228	210	198	184	166	144	119	104
230 SX 200/6	129	175		250	230	218	204	186	166	140	124
230 SX 200/7 DR 20	110	150		242	221	209	192	171	144	115	98
230 SX 200/7 DR 10	129	175		266	245	231	214	193	168	139	122
230 SX 200/7	147	200		291	269	255	238	217	193	164	144
230 SX 200/8 DR 20	129	175		277	253	238	219	195	165	131	112
230 SX 200/8 DR 10	147	200		304	280	264	245	221	192	158	139
230 SX 200/8	165	225		333	307	291	272	248	221	187	165
230 SX 200/9 DR 20	147	200		311	284	268	247	220	185	148	126
230 SX 200/9 DR 10	165	225		342	315	297	275	248	216	178	157
230 SX 200/9	185	250		374	346	328	306	279	248	211	185

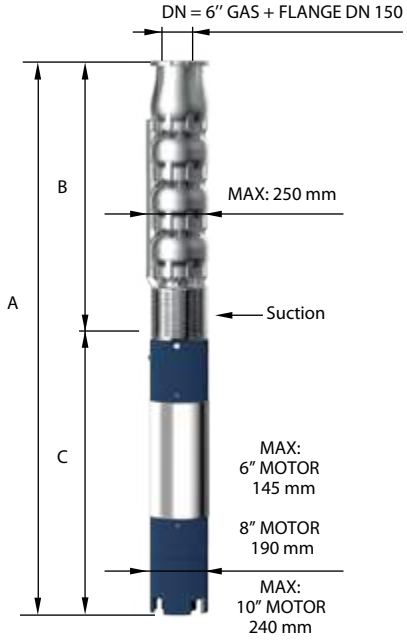

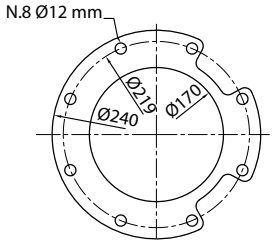

FOR COMMERCIAL TUBE
EXTERNAL DIAMETER: 168,3 mm

DIMENSIONI D’INGOMBRO E PESI - OVERALL DIMENSIONS AND WEIGHTS

Type	A mm Tri V 400	B mm	C mm Tri	M Kg Tri	P Kg
230 SX 200/6 DR 20	3258	1525	1733	300	118
230 SX 200/6 DR 10	3258	1525	1733	300	118
230 SX 200/6	3159	1525	1634	385	118
230 SX 200/7 DR 20	3438	1705	1733	300	134
230 SX 200/7 DR 10	3339	1705	1634	385	134
230 SX 200/7	3439	1705	1734	415	134
230 SX 200/8 DR 20	3519	1885	1634	385	149
230 SX 200/8 DR 10	3619	1885	1734	415	149
230 SX 200/8	3739	1885	1854	444	149
230 SX 200/9 DR 20	3799	2065	1734	415	165
230 SX 200/9 DR 10	3919	2065	1854	444	165
230 SX 200/9	4049	2065	1984	480	165

	Max	DR 10	DR 20
n% = Rendimento della pompa ***n% = Rendement de la pompe*** **n% = Pump efficiency** ***n% = Rendimiento de la bomba***	**77%**	**Max 77,5%**	**Max 76,5%**
kW/st = Assorbimento per stadio ***kW/st = Absorption par étage*** **kW/st = Stage absorption** ***kW/st = Potencia absorbida por etapa***	**20,8**	**Max 18,5**	**Max 16**

Tolleranze secondo UNI ISO 9906 livello 3B - Tolerances according to UNI ISO 9906 grade 3B

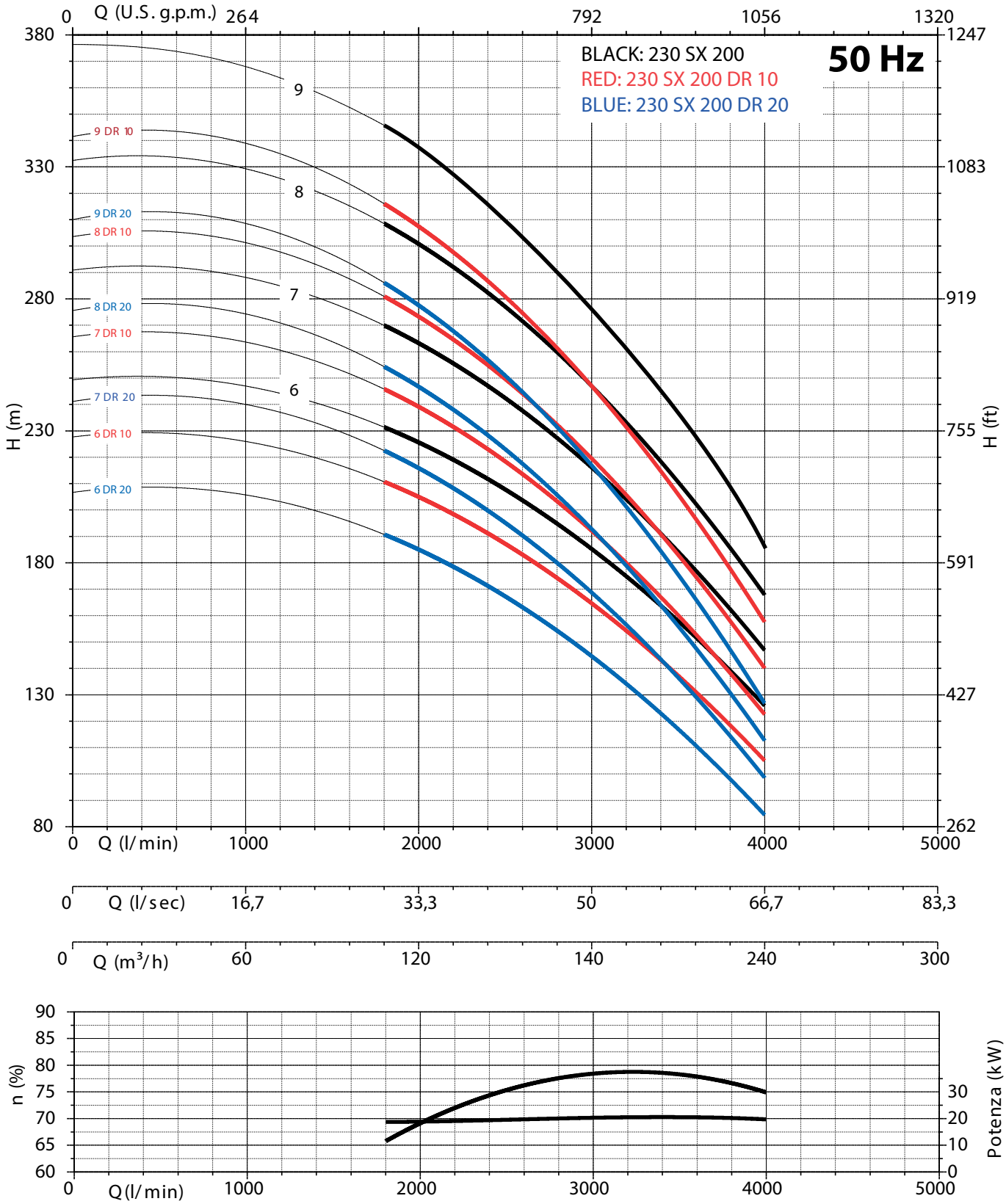

NPSH (m)	25%	50%	75%	100%
230 SX 200	3,4	5	7,8	11,8

CARATTERISTICHE IDRAULICHE - HYDRAULIC PERFORMANCES

Q= Portata - Capacity - Debit **50 Hz n= 2900 min**

Tipo Type	Power kW	Power HP	l/min	0	2200	2600	3000	3400	3800	4200	4600
			l/sec	0	36,67	43,33	50	56,67	63,33	70	76,67
			m^3/h	0	132	156	180	204	228	252	276
230 SX 220/1 DR 20	18,5	25		37	31	29	27	25	23	19	16
230 SX 220/1 DR 10	22	30		40	34	33	31	29	26	23	20
230 SX 220/1	22	30		44	38	36	34	32	30	26	23
230 SX 220/2 DR 20	37	50		74	62	58	54	50	45	38	32
230 SX 220/2 DR 10	44	60		81	68	65	61	57	52	46	39
230 SX 220/2	44	60		88	75	72	68	64	59	53	46
230 SX 220/3 DR 20	55	75		110	93	87	81	75	68	57	48
230 SX 220/3 DR 10	66	90		121	102	98	92	86	78	68	59
230 SX 220/3	75	100		131	113	108	102	96	89	79	69
230 SX 220/4 DR 20	75	100		147	124	116	108	100	90	76	64
230 SX 220/4 DR 10	92	125	H(m)	162	136	130	122	114	104	91	78
230 SX 220/4	92	125		175	150	144	136	128	118	106	92
230 SX 220/5 DR 20	92	125		184	155	145	135	125	113	95	80
230 SX 220/5 DR 10	110	150		202	170	163	153	143	130	114	98
230 SX 220/5	129	175		219	188	180	170	160	148	132	115
230 SX 220/6 DR 20	110	150		221	186	174	162	150	136	114	96
230 SX 220/6 DR 10	129	175		242	204	196	184	172	156	137	118
230 SX 220/6	147	200		263	226	216	204	192	178	158	138
230 SX 220/7 DR 20	129	175		258	217	203	189	175	158	133	112
230 SX 220/7 DR 10	147	200		283	238	228	214	200	182	160	137
230 SX 220/7	165	225		307	263	252	238	224	207	185	161

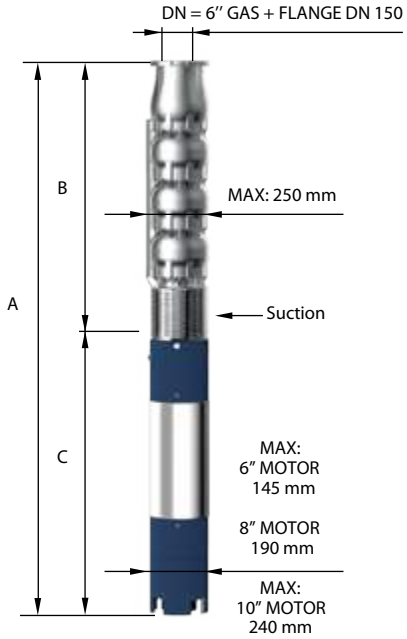

DIMENSIONI D’INGOMBRO E PESI - OVERALL DIMENSIONS AND WEIGHTS

Type	A mm Tri V 400	B mm	C mm Tri	M Kg Tri	P Kg
230 SX 220/1 DR 20	1616	625	991	83	41
230 SX 220/1 DR 10	1696	625	1071	92	41
230 SX 220/1	1696	625	1071	92	41
230 SX 220/2 DR 20	2146	805	1341	118	56
230 SX 220/2 DR 10	1928	805	1123	178	56
230 SX 220/2	1928	805	1123	178	56
230 SX 220/3 DR 20	2218	985	1233	200	72
230 SX 220/3 DR 10	2288	985	1303	214	72
230 SX 220/3	2368	985	1383	230	72
230 SX 220/4 DR 20	2548	1165	1383	230	87
230 SX 220/4 DR 10	2748	1165	1583	270	87
230 SX 220/4	2748	1165	1583	270	87
230 SX 220/5 DR 20	2928	1345	1583	270	103
230 SX 220/5 DR 10	3078	1345	1733	300	103
230 SX 220/5	2979	1345	1634	385	103
230 SX 220/6 DR 20	3258	1525	1733	300	118
230 SX 220/6 DR 10	3159	1525	1634	385	118
230 SX 220/6	3259	1525	1734	415	118
230 SX 220/7 DR 20	3339	1705	1634	385	134
230 SX 220/7 DR 10	3439	1705	1734	415	134
230 SX 220/7	3559	1705	1854	444	134

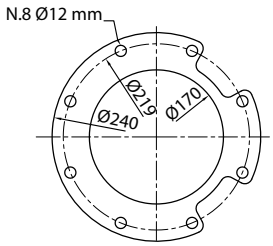

FOR COMMERCIAL TUBE
EXTERNAL DIAMETER: 168,3 mm

	Max	DR 10	DR 20
n% = Rendimento della pompa ***n% = Rendement de la pompe*** **n% = Pump efficiency** ***n% = Rendimiento de la bomba***	**79,2%**	**Max 79,5%**	**Max 78,4%**
kW/st = Assorbimento per stadio ***kW/st = Absorption par étage*** **kW/st = Stage absorption** ***kW/st = Potencia absorbida por etapa***	**22,8**	**Max 19,5**	**Max 17,5**

Tolleranze secondo UNI ISO 9906 livello 3B - Tolerances according to UNI ISO 9906 grade 3B

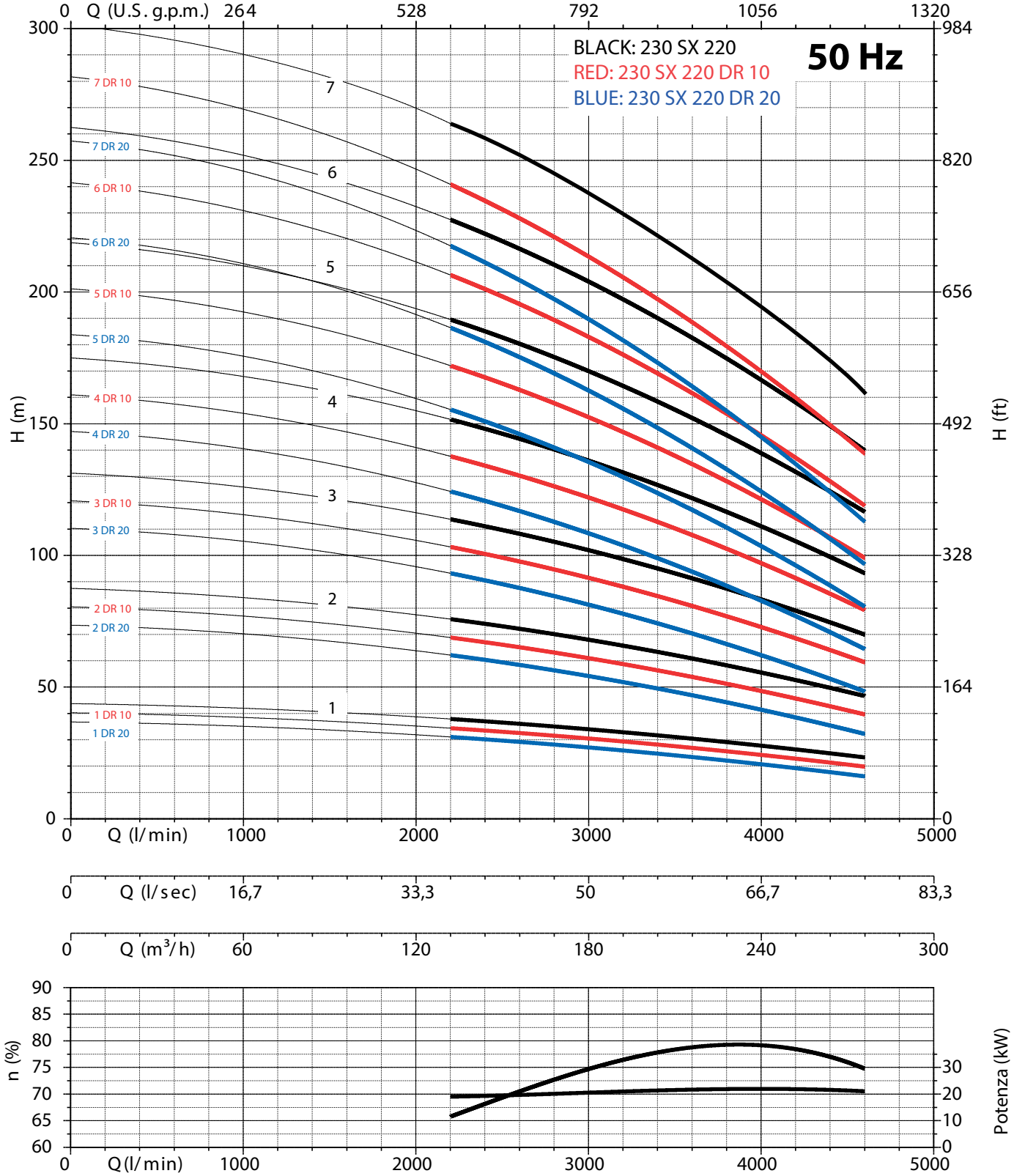

NPSH (m)	25%	50%	75%	100%
230 SX 220	3,4	5	7,8	11,8

CARATTERISTICHE IDRAULICHE - HYDRAULIC PERFORMANCES

Q= Portata - Capacity - Debit **50 Hz n= 2900 min**

Tipo Type	Power kW	Power HP	l/min	0	2400	2800	3200	3600	4000	4400	4800	5000	5200
			l/sec	0	40	46,67	53,33	60	66,67	73,33	80	83,33	86,67
			m^3/h	0	144	168	192	216	240	264	288	300	312
230 SX 240/1 DR 20	18,5	25		31	29	28	27	25	23	21	18		
230 SX 240/1 DR 10	22	30		36	33	32	31	29	27	24	22	20	
230 SX 240/1	30	40		44	37	35	34	32	30	28	26	25	24
230 SX 240/2 DR 20	37	50		62	58	56	54	50	46	42	36		
230 SX 240/2 DR 10	44	60		72	66	64	62	58	54	48	44	40	
230 SX 240/2	55	75		88	73	69	67	64	59	56	52	50	48
230 SX 240/3 DR 20	55	75		94	88	85	81	76	70	63	53		
230 SX 240/3 DR 10	66	90		107	100	97	93	86	80	73	65	59	
230 SX 240/3	92	125		132	110	104	101	96	89	83	78	75	72
230 SX 240/4 DR 20	75	100		125	117	113	108	101	93	84	71		
230 SX 240/4 DR 10	92	125	H(m)	143	133	129	124	115	107	97	87	79	
230 SX 240/4	110	150		176	146	138	134	128	118	111	104	100	96
230 SX 240/5 DR 20	92	125		156	146	141	135	126	116	105	89		
230 SX 240/5 DR 10	110	150		179	166	161	155	144	134	121	109	99	
230 SX 240/5	147	200		220	183	173	168	160	148	139	130	125	120
230 SX 240/6 DR 20	110	150		187	175	169	162	151	139	126	107		
230 SX 240/6 DR 10	147	200		215	199	193	186	173	161	145	131	119	
230 SX 240/6	165	225		264	220	208	202	192	178	167	156	150	144
230 SX 240/7 DR 20	129	175		218	204	197	189	176	162	147	125		
230 SX 240/7 DR 10	165	225		251	232	225	217	202	188	169	153	139	
230 SX 240/7	220	300		308	256	242	235	224	207	195	182	175	168

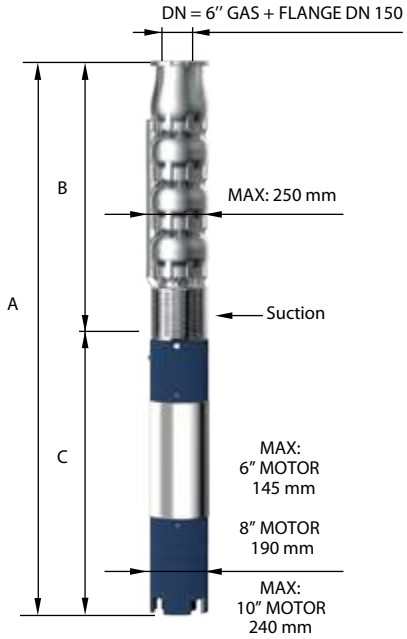

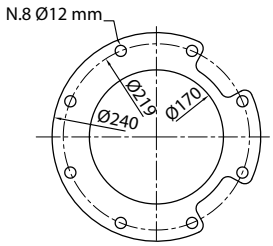

FOR COMMERCIAL TUBE
EXTERNAL DIAMETER: 168,3 mm

DIMENSIONI D’INGOMBRO E PESI - OVERALL DIMENSIONS AND WEIGHTS

Type	A mm Tri V 400	B mm	C mm Tri	M Kg Tri	P Kg
230 SX 240/1 DR 20	1616	625	991	83	41
230 SX 240/1 DR 10	1696	625	1071	92	41
230 SX 240/1	1876	625	1251	108	41
230 SX 240/2 DR 20	2146	805	1341	118	56
230 SX 240/2 DR 10	1928	805	1123	178	56
230 SX 240/2	2038	805	1233	200	56
230 SX 240/3 DR 20	2218	985	1233	200	72
230 SX 240/3 DR 10	2288	985	1303	214	72
230 SX 240/3	2568	985	1583	270	72
230 SX 240/4 DR 20	2548	1165	1383	230	87
230 SX 240/4 DR 10	2748	1165	1583	270	87
230 SX 240/4	2898	1165	1733	300	87
230 SX 240/5 DR 20	2928	1345	1583	270	103
230 SX 240/5 DR 10	3078	1345	1733	300	103
230 SX 240/5	3079	1345	1734	415	103
230 SX 240/6 DR 20	3258	1525	1733	300	118
230 SX 240/6 DR 10	3259	1525	1734	415	118
230 SX 240/6	3379	1525	1854	444	118
230 SX 240/7 DR 20	3339	1705	1634	385	134
230 SX 240/7 DR 10	3559	1705	1854	444	134
230 SX 240/7	0	1705	0	0	134

	Max	DR 10	DR 20
n% = Rendimento della pompa ***n% = Rendement de la pompe*** **n% = Pump efficiency** ***n% = Rendimiento de la bomba***	**79,3%**	**Max 79,5%**	**Max 79%**
kW/st = Assorbimento per stadio ***kW/st = Absorption par étage*** **kW/st = Stage absorption** ***kW/st = Potencia absorbida por etapa***	**27,5**	**Max 22,5**	**Max 18**

Tolleranze secondo UNI ISO 9906 livello 3B - Tolerances according to UNI ISO 9906 grade 3B

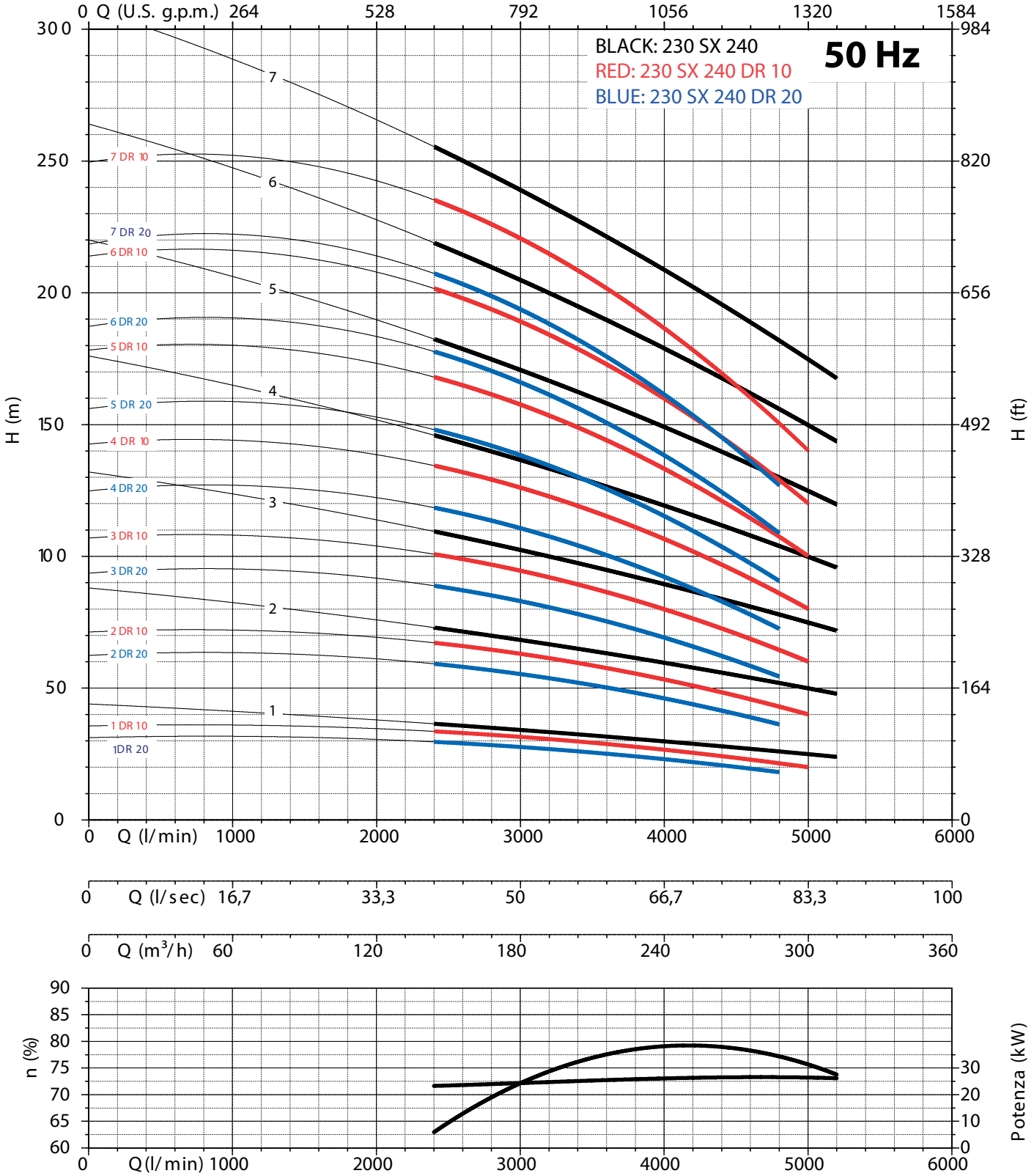

NPSH (m)	25%	50%	75%	100%
230 SX 240	3,4	5	7,8	11,8

CARATTERISTICHE IDRAULICHE - HYDRAULIC PERFORMANCES

Q= Portata - Capacity - Debit **50 Hz n= 2900 min**

Tipo Type	Power kW	Power HP	l/min	0	3000	3400	3800	4200	4600	5000	5400	5800
			l/sec	0	50	56,67	63,33	70	76,67	83,33	90	96,67
			m^3/h	0	180	204	228	252	276	300	324	348
230 SX 280/1 DR 20	26	35	H(m)	36	29	28	26	25	23	21	19	16
230 SX 280/1 DR 10	30	40		41	33	32	31	29	27	26	24	21
230 SX 280/1	37	50		45	38	37	35	34	32	30	28	25
230 SX 280/2 DR 20	55	75		72	58	56	52	50	46	42	39	32
230 SX 280/2 DR 10	66	90		82	67	65	62	59	55	52	48	42
230 SX 280/2	66	90		90	75	73	70	67	63	60	56	50
230 SX 280/3 DR 20	75	100		109	86	83	79	74	68	64	58	49
230 SX 280/3 DR 10	92	125		122	100	97	92	88	82	77	72	62
230 SX 280/3	110	150		135	113	110	105	101	95	90	85	75
230 SX 280/4 DR 20	110	150		145	115	111	105	99	91	85	78	65
230 SX 280/4 DR 10	129	175		163	134	130	123	118	110	103	96	83
230 SX 280/4	129	175		180	150	146	140	134	126	120	113	100
230 SX 280/5 DR 20	129	175		181	144	139	131	124	114	106	97	81
230 SX 280/5 DR 10	147	200		204	167	162	154	147	137	129	120	104
230 SX 280/5	165	225		225	188	183	175	168	158	150	141	125
230 SX 280/6 DR 20	147	200		217	173	167	157	149	137	127	116	97
230 SX 280/6 DR 10	185	250		245	200	194	185	176	164	155	144	125
230 SX 280/6	220	300		270	226	220	210	202	190	180	169	150
230 SX 280/7 DR 20	185	250		253	202	195	183	174	160	148	136	113
230 SX 280/7 DR 10	220	300		286	234	227	216	206	192	181	168	146
230 SX 280/7	250	340		315	263	256	245	235	221	210	197	175

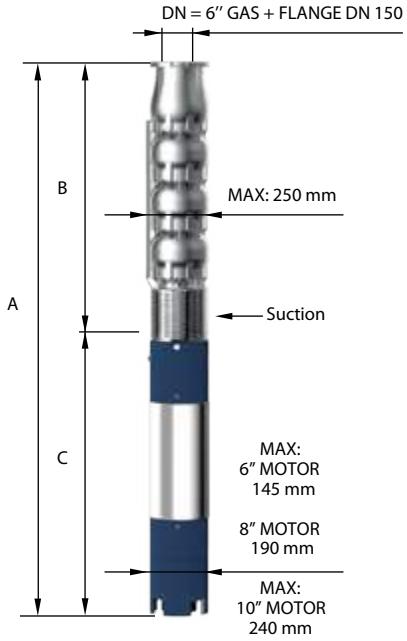

DIMENSIONI D’INGOMBRO E PESI - OVERALL DIMENSIONS AND WEIGHTS

Type	A mm Tri V 400	B mm	C mm Tri	M Kg Tri	P Kg
230 SX 280/1 DR 20	1806	625	1181	100	41
230 SX 280/1 DR 10	1876	625	1251	108	41
230 SX 280/1	1996	625	1341	118	41
230 SX 280/2 DR 20	2038	805	1233	200	56
230 SX 280/2 DR 10	2108	805	1303	214	56
230 SX 280/2	2108	805	1303	214	56
230 SX 280/3 DR 20	2368	985	1383	230	72
230 SX 280/3 DR 10	2568	985	1583	270	72
230 SX 280/3	2718	985	1733	300	72
230 SX 280/4 DR 20	2898	1165	1733	300	87
230 SX 280/4 DR 10	2799	1165	1634	385	87
230 SX 280/4	2799	1165	1634	385	87
230 SX 280/5 DR 20	2979	1345	1634	385	103
230 SX 280/5 DR 10	3079	1345	1734	415	103
230 SX 280/5	3199	1345	1854	444	103
230 SX 280/6 DR 20	3259	1525	1734	415	118
230 SX 280/6 DR 10	3509	1525	1984	480	118
230 SX 280/6	0	1525	0	0	118
230 SX 280/7 DR 20	0	1705	0	0	134
230 SX 280/7 DR 10	0	1705	0	0	134
230 SX 280/7	0	1705	0	0	134

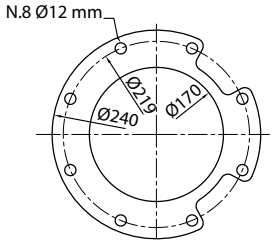

FOR COMMERCIAL TUBE
EXTERNAL DIAMETER: 168,3 mm

	Max	DR 10	DR 20
n% = Rendimento della pompa ***n% = Rendement de la pompe*** **n% = Pump efficiency** ***n% = Rendimiento de la bomba***	**76,5%**	**Max 77,2%**	**Max 76,1%**
kW/st = Assorbimento per stadio ***kW/st = Absorption par étage*** **kW/st = Stage absorption** ***kW/st = Potencia absorbida por etapa***	**33**	**Max 29**	**Max 25**

Tolleranze secondo UNI ISO 9906 livello 3B - Tolerances according to UNI ISO 9906 grade 3B

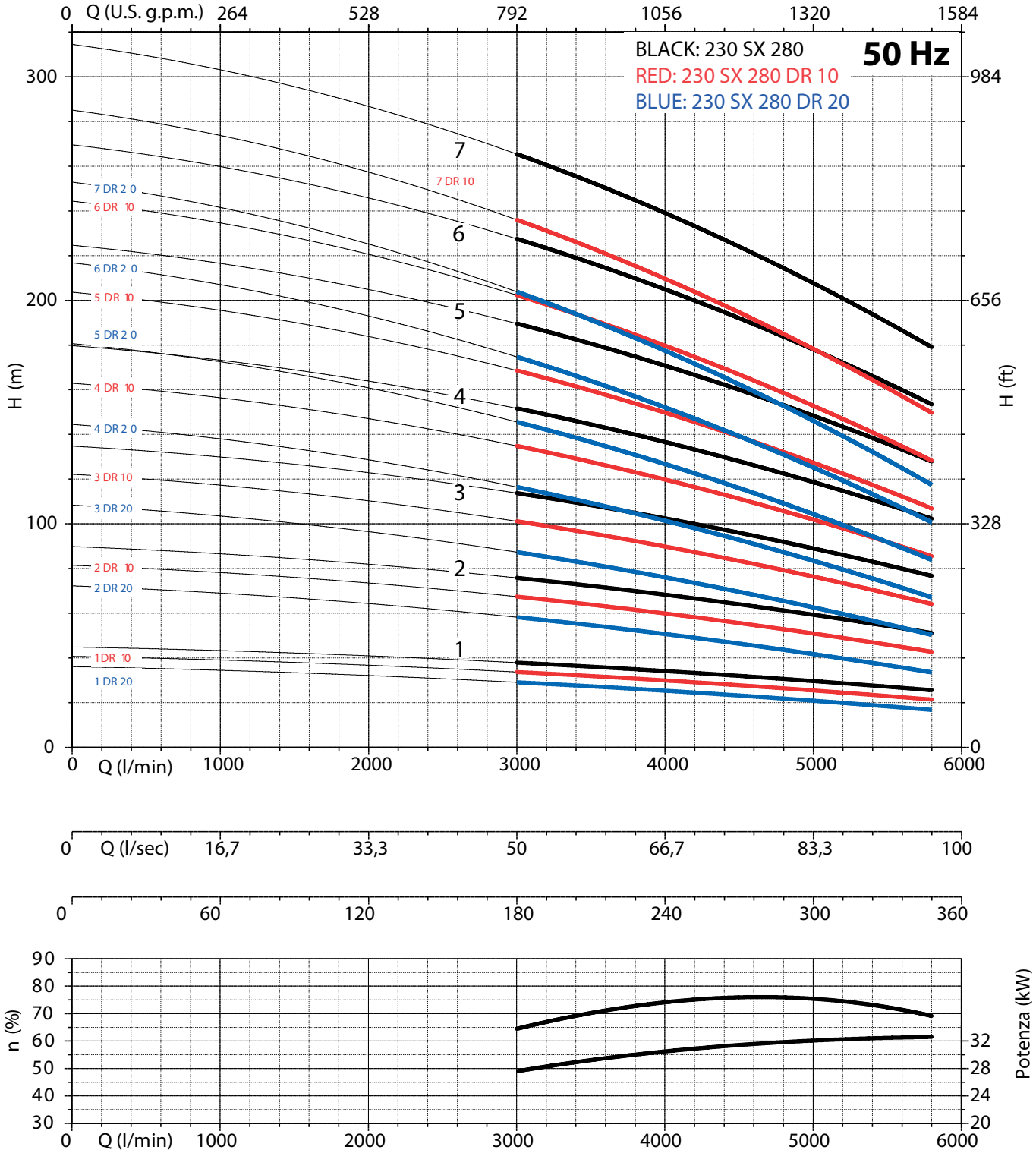

NPSH (m)	25%	50%	75%	100%
230 SX 280	3,4	5	7,8	11,8

CARATTERISTICHE IDRAULICHE - HYDRAULIC PERFORMANCES

Q= Portata - Capacity - Debit **50 Hz n= 2900 min**

Tipo Type	Power kW	Power HP	l/min	0	3000	3500	4000	4500	5000	5500	6000	6500	7000
			l/sec	0	50	58,33	66,67	75	83,33	91,67	100	108,33	116,67
			m^3/h	0	180	210	240	270	300	330	360	390	420
270 SX 370/1 DR 35	37	50	H(m)	41	38	37	37	35	33	32	29		
270 SX 370/1 DR 26	44	60		46	45	44	43	42	39	38	36	34	
270 SX 370/1 DR 20	55	75		49	48	47	47	45	44	42	40	38	34
270 SX 370/1 DR 10	55	75		55	52	52	51	50	48	47	44	42	40
270 SX 370/1	66	90		62	56	55	55	53	52	52	50	47	42
270 SX 370/2 DR 35	75	100		82	76	74	73	70	66	63	57		
270 SX 370/2 DR 26	92	125		92	89	88	86	84	78	75	72	68	
270 SX 370/2 DR 20	110	150		98	95	94	93	90	87	84	80	75	68
270 SX 370/2 DR 10	110	150		110	104	103	101	99	96	93	88	84	80
270 SX 370/2	129	175		124	112	110	109	106	104	103	100	93	84

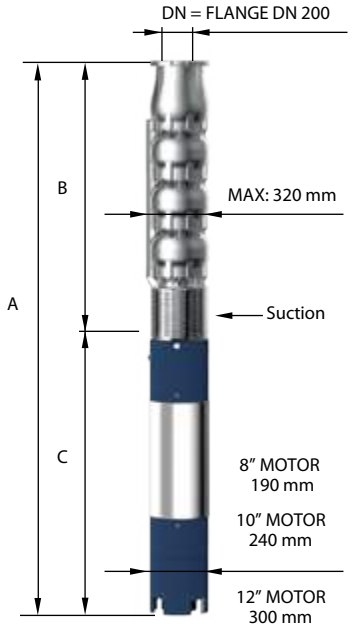

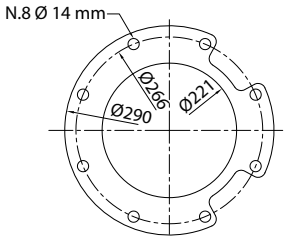

FOR COMMERCIAL TUBE
EXTERNAL DIAMETER: 219,1 mm

DIMENSIONI D’INGOMBRO E PESI - OVERALL DIMENSIONS AND WEIGHTS

Type	A mm Tri V 400	B mm	C mm Tri	M Kg Tri	P Kg
270 SX 370/1 DR 35	1813	770	1043	160	79
270 SX 370/1 DR 26	1893	770	1123	178	79
270 SX 370/1 DR 20	2003	770	1233	200	79
270 SX 370/1 DR 10	2003	770	1233	200	79
270 SX 370/1	2073	770	1303	214	79
270 SX 370/2 DR 35	2383	1000	1383	230	104
270 SX 370/2 DR 26	2583	1000	1583	270	104
270 SX 370/2 DR 20	2733	1000	1733	300	104
270 SX 370/2 DR 10	2504	1000	1504	350	104
270 SX 370/2	2634	1000	1634	385	104

	Max	DR 10	DR 20	DR 26	DR 35
n% = Rendimento della pompa ***n% = Rendement de la pompe*** **n% = Pump efficiency** ***n% = Rendimiento de la bomba***	**81%**	**Max 80,5%**	**Max 80%**	**Max 78,5%**	**Max 77,5%**
kW/st = Assorbimento per stadio ***kW/st = Absorption par étage*** **kW/st = Stage absorption** ***kW/st = Potencia absorbida por etapa***	**Max 64,2**	**DR 10 Max 55,2**	**DR 20 Max 49,5**	**DR 26 Max 44,1**	**DR 35 Max 36,8**

Tolleranze secondo UNI ISO 9906 livello 3B - Tolerances according to UNI ISO 9906 grade 3B

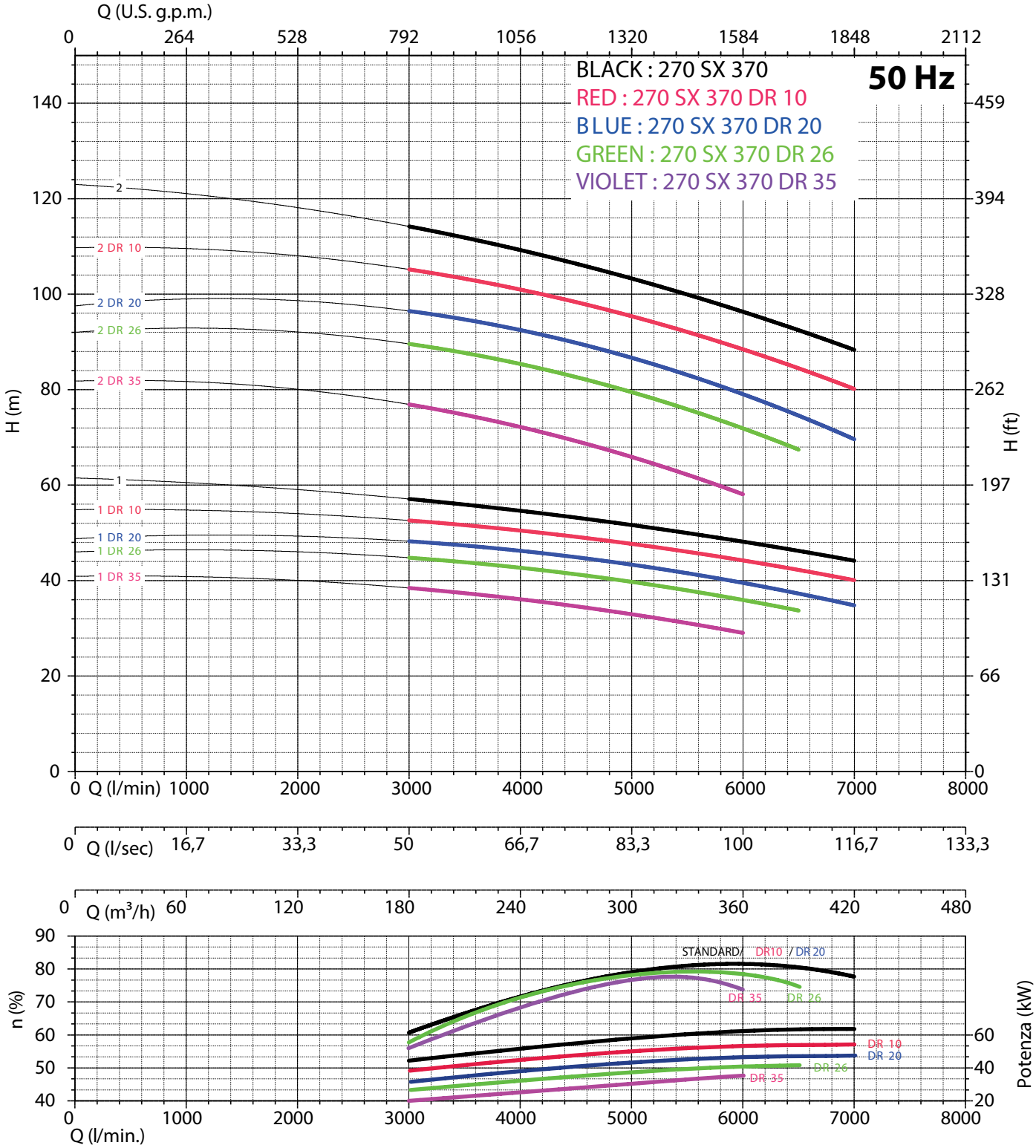

NPSH (m)	25%	50%	75%	100%
270 SX 370	3,4	5	7,8	11,8

CARATTERISTICHE IDRAULICHE - HYDRAULIC PERFORMANCES

Q= Portata - Capacity - Debit **50 Hz n= 2900 min**

Tipo Type	Power kW	Power HP	l/min	0	3000	3500	4000	4500	5000	5500	6000	6500	7000
			l/sec	0	50	58,33	66,67	75	83,33	91,67	100	108,33	116,67
			m^3/h	0	180	210	240	270	300	330	360	390	420
270 SX 370/3 DR 35	110	150	H(m)	123	114	111	110	105	99	95	86		
270 SX 370/3 DR 26	129	175		138	134	132	129	126	117	113	108	102	
270 SX 370/3 DR 20	147	200		147	143	141	140	135	131	126	120	113	102
270 SX 370/3 DR 10	165	225		165	156	155	152	149	144	140	132	126	120
270 SX 370/3	220	300		186	168	165	164	159	156	155	150	140	126
270 SX 370/4 DR 35	147	200		164	152	148	146	140	132	126	114		
270 SX 370/4 DR 26	185	250		184	178	176	172	168	156	150	144	136	
270 SX 370/4 DR 20	220	300		196	190	188	186	180	174	168	160	150	136
270 SX 370/4 DR 10	220	300		220	208	206	202	198	192	186	176	168	160
270 SX 370/4	250	340		248	224	220	218	212	208	206	200	186	168
270 SX 370/5 DR 35	185	250		205	190	185	183	175	165	158	143		
270 SX 370/5 DR 26	220	300		230	223	220	215	210	195	188	180	170	
270 SX 370/5 DR 20	250	340		245	238	235	233	225	218	210	200	188	170
270 SX 370/5 DR 10	300	408		275	260	258	253	248	240	233	220	210	200
270 SX 370/5	350	475		310	280	275	273	265	260	258	250	233	210

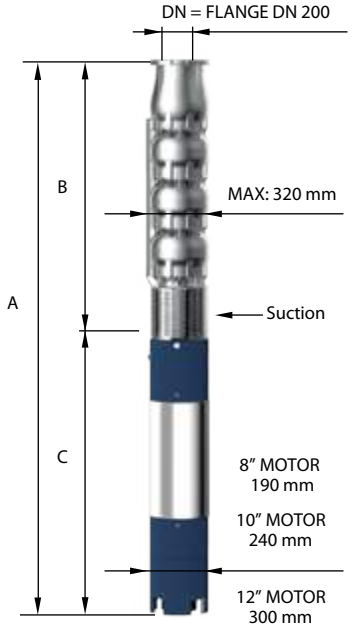

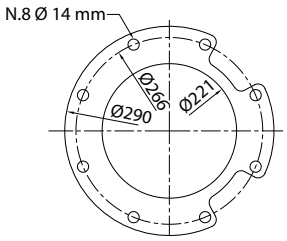

FOR COMMERCIAL TUBE
EXTERNAL DIAMETER: 219,1 mm

DIMENSIONI D’INGOMBRO E PESI - OVERALL DIMENSIONS AND WEIGHTS

Type	A mm Tri V 400	B mm	C mm Tri	M Kg Tri	P Kg
270 SX 370/3 DR 35	2963	1230	1733	300	129
270 SX 370/3 DR 26	2864	1230	1634	385	129
270 SX 370/3 DR 20	2964	1230	1734	415	129
270 SX 370/3 DR 10	3084	1230	1854	444	129
270 SX 370/3	3123	1230	1893	663	129
270 SX 370/4 DR 35	3194	1460	1734	415	154
270 SX 370/4 DR 26	3444	1460	1984	480	154
270 SX 370/4 DR 20	0	1460	0	0	154
270 SX 370/4 DR 10	0	1460	0	0	154
270 SX 370/4	0	1460	0	0	154
270 SX 370/5 DR 35	3674	1690	1984	480	179
270 SX 370/5 DR 26	0	1690	0	0	179
270 SX 370/5 DR 20	0	1690	0	0	179
270 SX 370/5 DR 10	0	1690	0	0	179
270 SX 370/5	0	1690	0	0	179

	Max	DR 10	DR 20	DR 26	DR 35
n% = Rendimento della pompa ***n% = Rendement de la pompe*** **n% = Pump efficiency** ***n% = Rendimiento de la bomba***	**Max 81%**	**Max 80,5%**	**Max 80%**	**Max 78,5%**	**Max 77,5%**
kW/st = Assorbimento per stadio ***kW/st = Absorption par étage*** **kW/st = Stage absorption** ***kW/st = Potencia absorbida por etapa***	**Max 64,2**	**Max 55,2**	**Max 49,5**	**Max 44,1**	**Max 36,8**

Tolleranze secondo UNI ISO 9906 livello 3B - Tolerances according to UNI ISO 9906 grade 3B

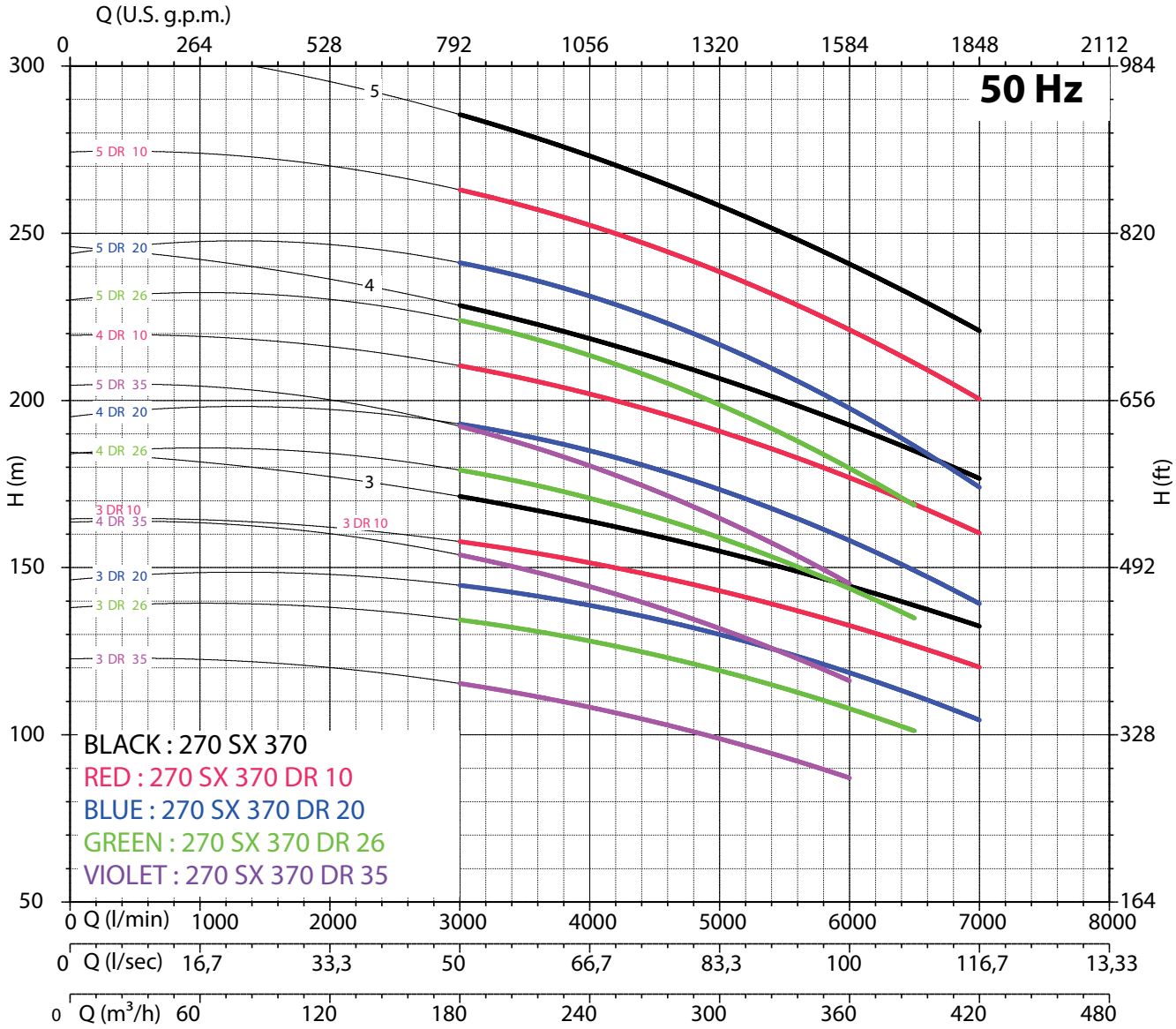

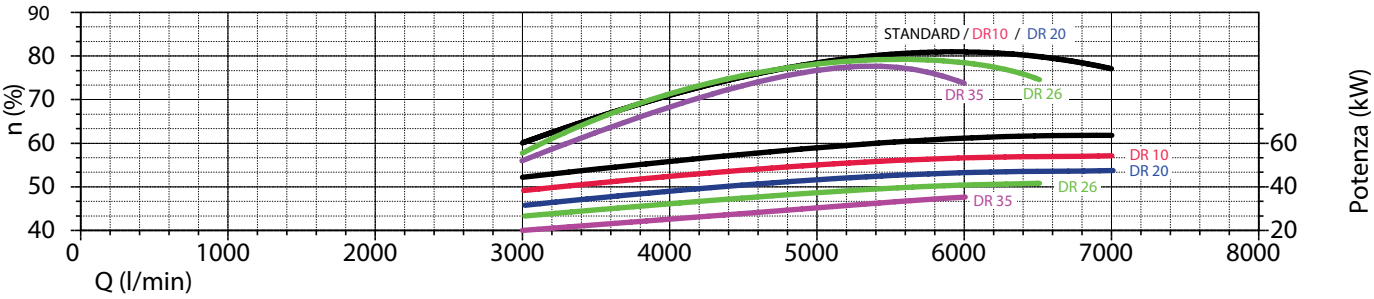

NPSH (m)	25%	50%	75%	100%
270 SX 370	3,4	5	7,8	11,8

CARATTERISTICHE IDRAULICHE - HYDRAULIC PERFORMANCES

Q= Portata - Capacity - Debit **50 Hz n= 2900 min**

Tipo Type	Power kW	Power HP	l/min	0	4000	4500	5000	5500	6000	6500	7000	7500	8000	8500	9000
			l/sec	0	66,67	75	83,33	91,67	100	108,33	116,67	25	133,33	141,67	150
			m^3/h	0	240	270	300	330	360	390	420	450	480	510	540
270 SX 440/1 DR 30	37	50	H(m)	43	39	38	36	34	32	30	27	24			
270 SX 440/1 DR 20	44	60		47	44	43	41	39	37	35	33	30	26	22	
270 SX 440/1 DR 10	55	75		53	50	48	46	44	42	40	38	36	32	28	
270 SX 440/1	66	90		58	54	52	50	48	46	44	42	40	37	31	27
270 SX 440 A/1	66	90		61	57	54	53	52	50	48	46	44	41	39	32
270 SX 440/2 DR 30	75	100		86	78	76	72	68	64	60	54	48			
270 SX 440/2 DR 20	92	125		94	88	86	82	77	73	69	65	59	52	44	
270 SX 440/2 DR 10	110	150		106	100	96	92	88	84	80	76	71	64	56	
270 SX 440/2	129	175		116	108	104	100	96	92	88	84	80	73	62	54
270 SX 440 A/2	147	200		122	114	108	106	104	100	96	92	89	82	78	64

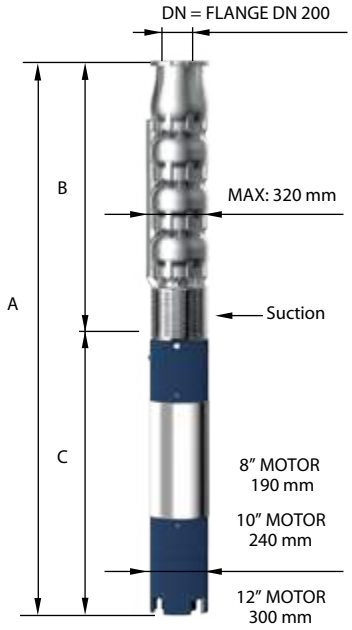

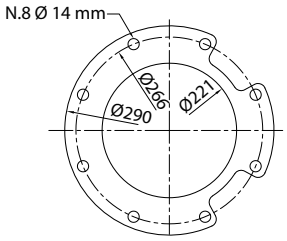

FOR COMMERCIAL TUBE
EXTERNAL DIAMETER: 219,1 mm

DIMENSIONI D’INGOMBRO E PESI - OVERALL DIMENSIONS AND WEIGHTS

Type	A mm Tri V 400	B mm	C mm Tri	M Kg Tri	P Kg
270 SX 440/1 DR 30	1813	770	1043	160	79
270 SX 440/1 DR 20	1893	770	1123	178	79
270 SX 440/1 DR 10	2003	770	1233	200	79
270 SX 440/1	2073	770	1303	214	79
270 SX 440 A/1	2073	770	1303	214	79
270 SX 440/2 DR 30	2383	1000	1383	230	104
270 SX 440/2 DR 20	2583	1000	1583	270	104
270 SX 440/2 DR 10	2733	1000	1733	300	104
270 SX 440/2	2634	1000	1634	385	104
270 SX 440 A/2	2734	1000	1734	415	104

n% = Rendimento della pompa
n% = Rendement de la pompe
n% = Pump efficiency
n% = Rendimiento de la bomba

440 A	440	440 DR 10	440 DR 20	440 DR 30
Max 82,5%	**Max 81,6%**	**Max 82,7%**	**Max 81,8%**	**Max 81,2%**

kW/st = Assorbimento per stadio
kW/st = Absorption par étage
kW/st = Stage absorption
kW/st = Potencia absorbida por etapa

440 A	440	440 DR 10	440 DR 20	440 DR 30
Max 67	**Max 60,4**	**Max 53**	**Max 45,6**	**Max 37**

Tolleranze secondo UNI ISO 9906 livello 3B - Tolerances according to UNI ISO 9906 grade 3B

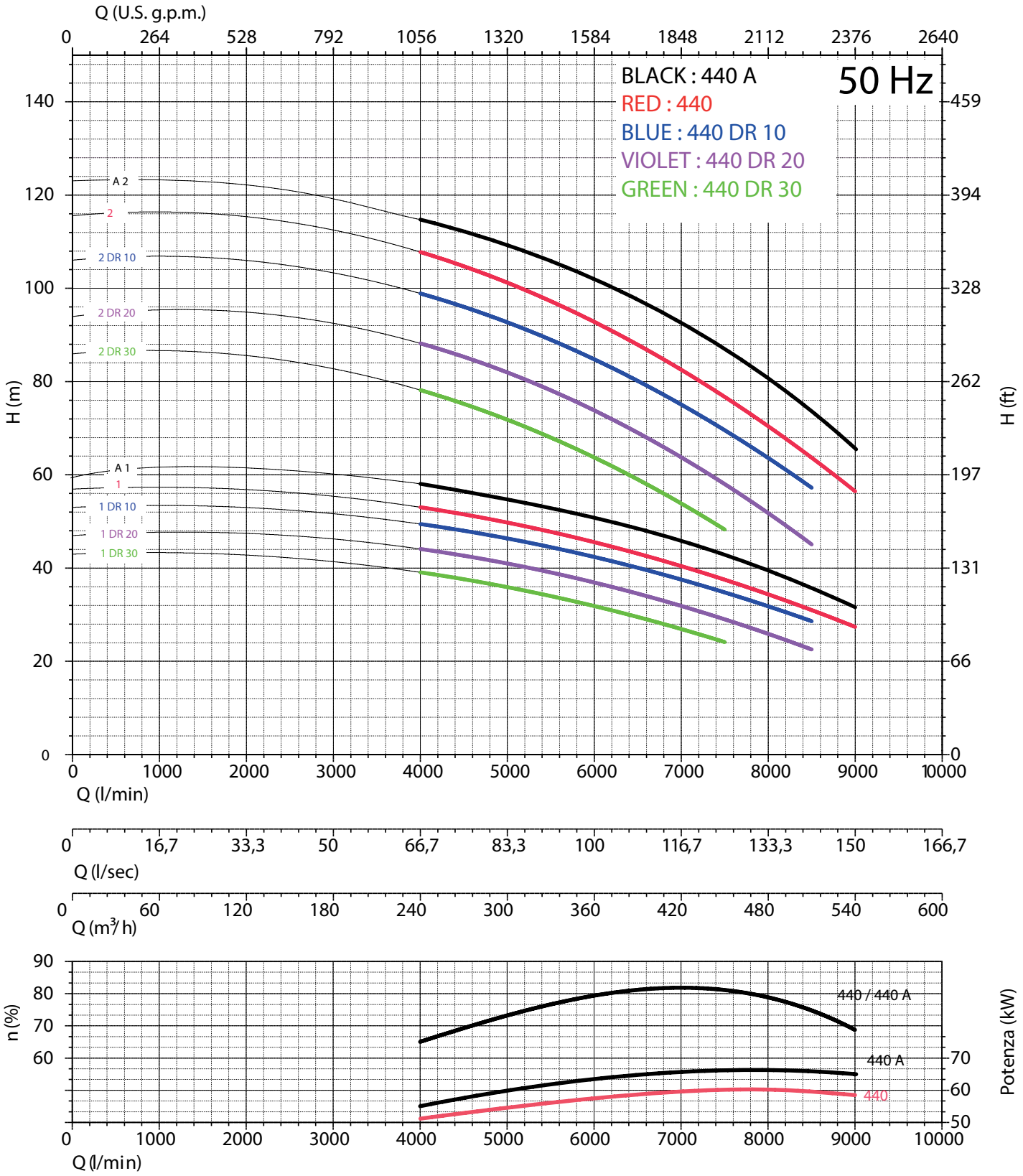

NPSH (m)	25%	50%	75%	100%
270 SX 440	3,4	5	7,8	11,8

CARATTERISTICHE IDRAULICHE - HYDRAULIC PERFORMANCES

Q= Portata - Capacity - Debit **50 Hz n= 2900 min**

Tipo Type	Power kW	Power HP	l/min	0	4000	4500	5000	5500	6000	6500	7000	7500	8000	8500	9000
			l/sec	0	66,67	75	83,33	91,67	100	108,33	116,67	25	133,33	141,67	150
			m^3/h	0	240	270	300	330	360	390	420	450	480	510	540
270 SX 440/3 DR 30	129	175	H(m)	129	117	113	108	102	96	89	81	72			
270 SX 440/3 DR 20	147	200		141	132	129	123	116	110	104	98	89	78	66	
270 SX 440/3 DR 10	165	225		159	150	144	138	132	126	120	114	107	96	84	
270 SX 440/3	185	250		174	162	156	150	144	138	132	126	120	110	93	81
270 SX 440 A/3	220	300		183	171	162	159	156	150	144	138	134	123	117	96
270 SX 440/4 DR 30	165	225		172	156	150	144	136	128	118	108	96			
270 SX 440/4 DR 20	185	250		188	176	172	164	154	146	138	130	118	104	88	
270 SX 440/4 DR 10	220	300		212	200	192	184	176	168	160	152	142	128	112	
270 SX 440/4	250	340		232	216	208	200	192	184	176	168	160	146	124	108
270 SX 440 A/4	300	408		244	228	216	212	208	200	192	184	178	164	156	128
270 SX 440/5 DR 30	220	300		215	195	188	180	170	160	148	135	120			
270 SX 440/5 DR 20	250	340		235	220	215	205	193	183	173	163	148	130	110	
270 SX 440/5 DR 10	300	408		265	250	240	230	220	210	200	190	178	160	140	
270 SX 440/5	300	408		290	270	260	250	240	230	220	210	200	183	155	135
270 SX 440 A/5	350	475		305	285	270	265	260	250	240	230	223	205	195	160

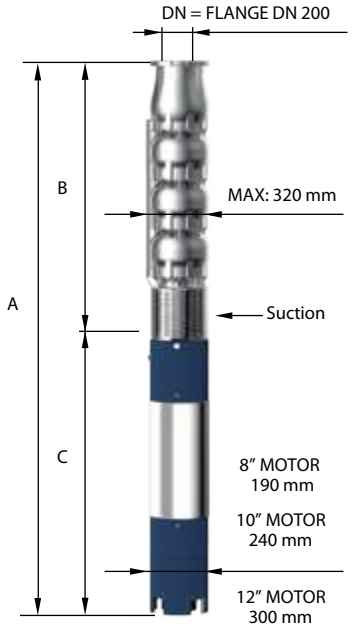

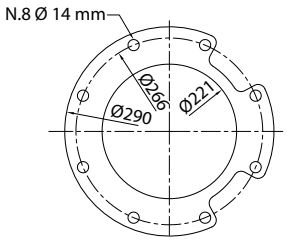

FOR COMMERCIAL TUBE
EXTERNAL DIAMETER: 219,1 mm

DIMENSIONI D’INGOMBRO E PESI - OVERALL DIMENSIONS AND WEIGHTS

Type	A mm Tri V 400	B mm	C mm Tri	M Kg Tri	P Kg
270 SX 440/3 DR 30	2864	1230	1634	385	129
270 SX 440/3 DR 20	2964	1230	1734	415	129
270 SX 440/3 DR 10	3084	1230	1854	444	129
270 SX 440/3	3214	1230	1984	480	129
270 SX 440 A/3	0	1230	0	0	129
270 SX 440/4 DR 30	3314	1460	1854	444	154
270 SX 440/4 DR 20	3444	1460	1984	480	154
270 SX 440/4 DR 10	0	1460	0	0	154
270 SX 440/4	0	1460	0	0	154
270 SX 440 A/4	0	1460	0	0	154
270 SX 440/5 DR 30	0	1690	0	0	179
270 SX 440/5 DR 20	0	1690	0	0	179
270 SX 440/5 DR 10	0	1690	0	0	179
270 SX 440/5	0	1690	0	0	179
270 SX 440 A/5	0	1690	0	0	179

n% = Rendimento della pompa
n% = Rendement de la pompe
n% = Pump efficiency
n% = Rendimiento de la bomba

440 A	440	440 DR 10	440 DR 20	440 DR 30
Max 82,5%	**Max 81,6%**	**Max 82,7%**	**Max 81,8%**	**Max 81,2%**

kW/st = Assorbimento per stadio
kW/st = Absorption par étage
kW/st = Stage absorption
kW/st = Potencia absorbida por etapa

440 A	440	440 DR 10	440 DR 20	440 DR 30
Max 67	**Max 60,4**	**Max 53**	**Max 45,6**	**Max 37**

Tolleranze secondo UNI ISO 9906 livello 3B - Tolerances according to UNI ISO 9906 grade 3B

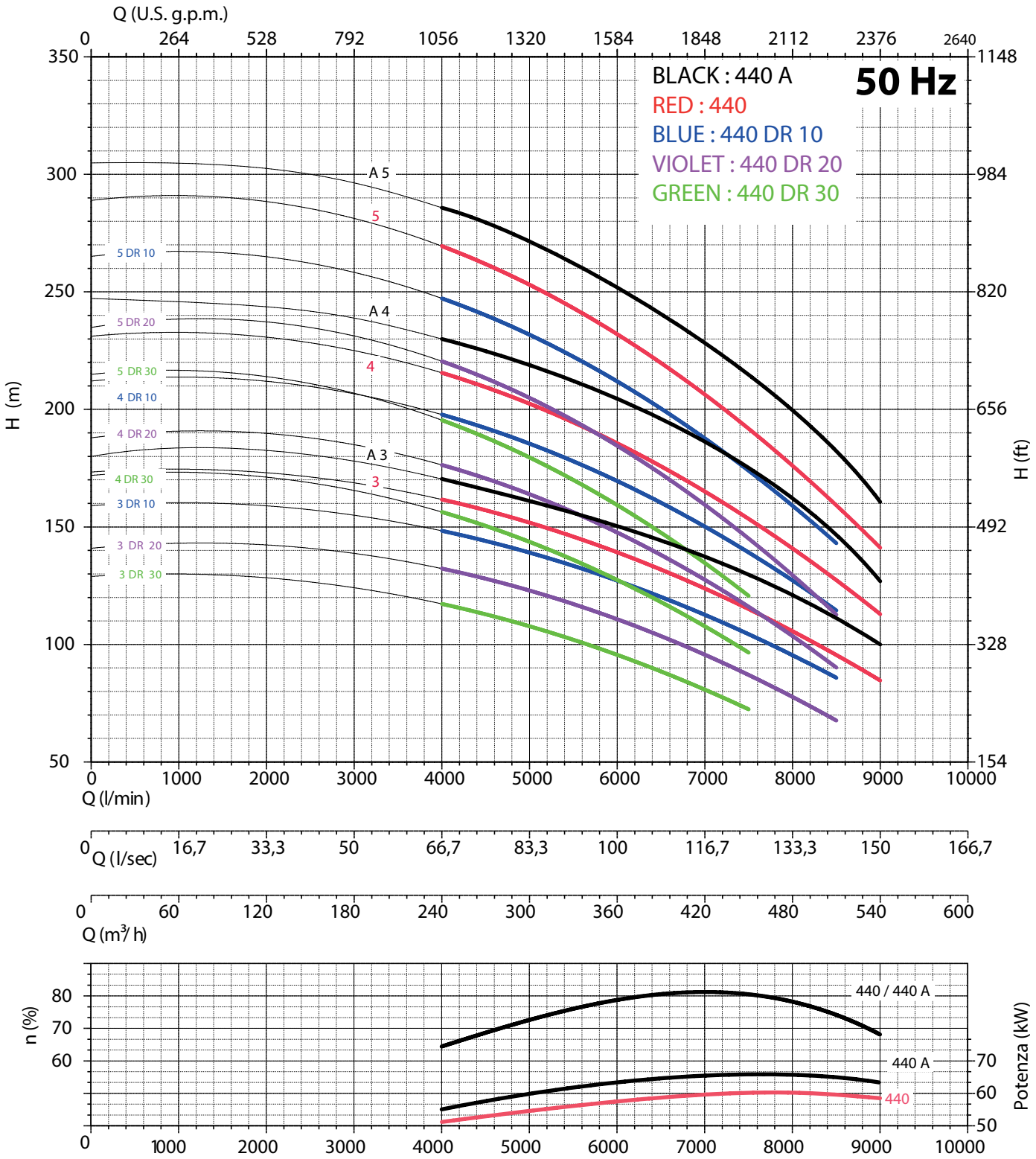

NPSH (m)	25%	50%	75%	100%
270 SX 440	3,4	5	7,8	11,8

PANELLI®

Italian excellence since 1906

10" 230 SX | 50Hz

POMPA SOMMERSA SEMIASSIALE - INOX
SEMIAXIAL SUBMERSIBLE PUMP - INOX

Casted

POMPA 10" ACCOPPIATA A MOTORE 6"
10'' PUMP COUPLING WITH 6'' MOTORS
CONNECTION FLANGE

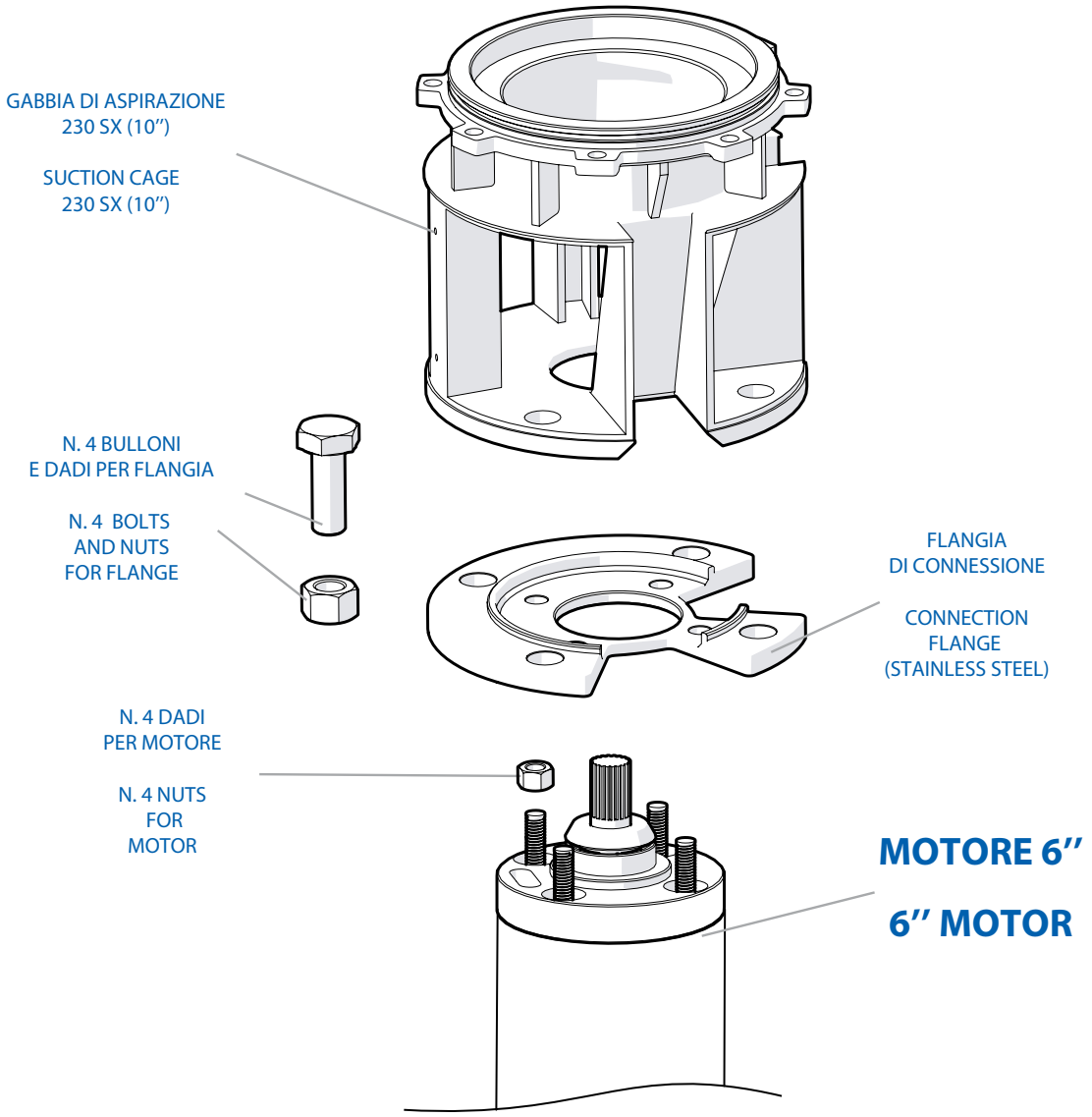

PANELLI®

Italian excellence since 1906

6" 8" 10" 12"

140 SX
180 SX
230 SX
270 SX

50Hz

POMPA SOMMERSA SEMIASSIALE INOX
SEMIAXIAL SUBMERSIBLE PUMP - INOX

Casted

RICAMBI
TABELLE MATERIALI

SPARE PARTS
MATERIAL CHARTS

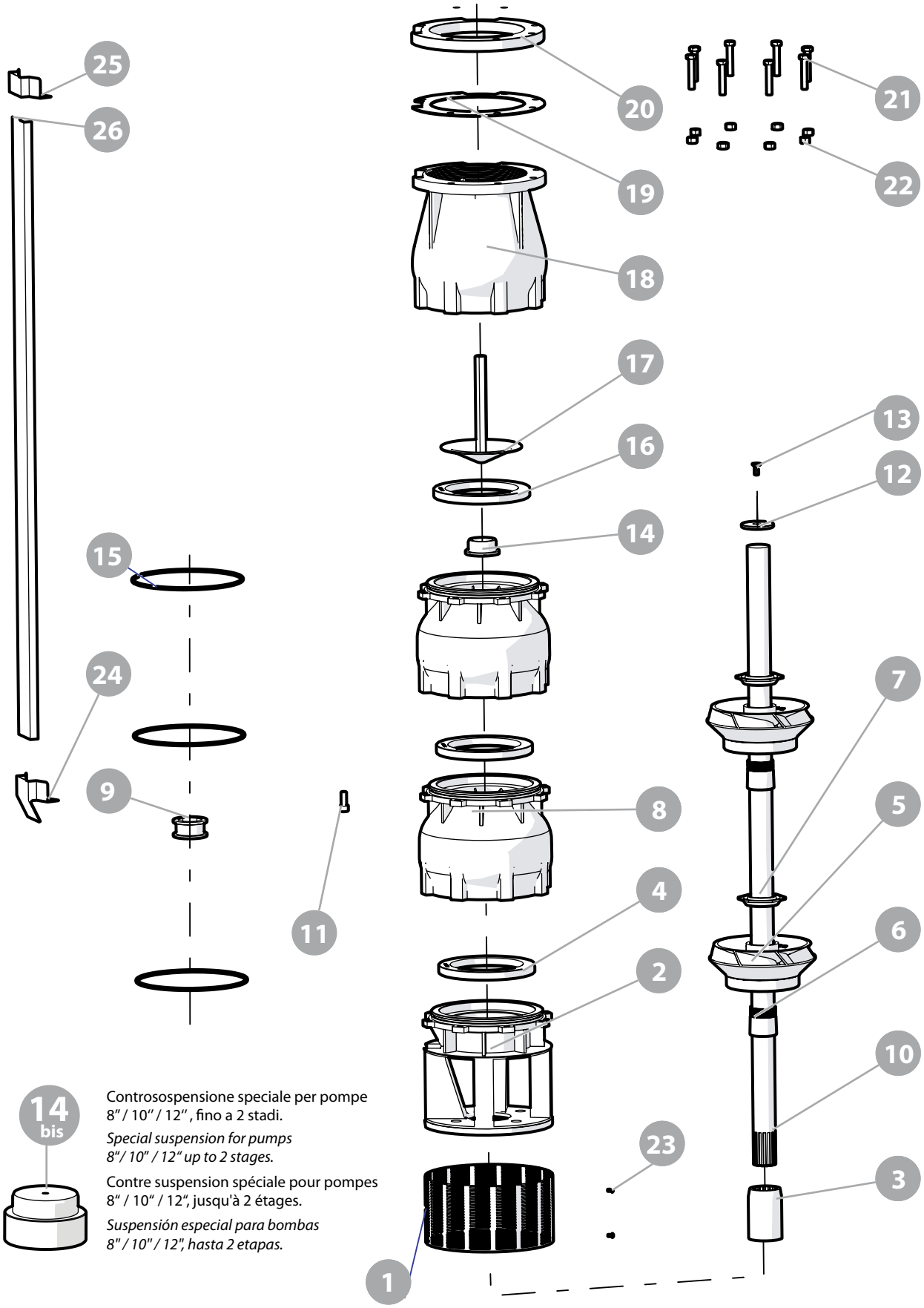

Controsospensione speciale per pompe 8" / 10" / 12" , fino a 2 stadi.

Special suspension for pumps 8"/ 10" / 12" up to 2 stages.

Contre suspension spéciale pour pompes 8" / 10" / 12", jusqu'à 2 étages.

Suspensión especial para bombas 8" / 10" / 12", hasta 2 etapas.

140 - 180 - 230 - 270 SX

N. CODE	DESCRIZIONE (italiano)	MATERIALE (italiano)	DESCRIZIONE (english)	MATERIAL (english)
1	SUCCHERUOLA	ACCIAIO INOX AISI 304	SUCTION STRAINER	AISI 304
2	GABBIA DI ASPIRAZIONE	ACCIAIO INOX AISI 304	SUCTION CAGE	AISI 304
3	GIUNTO	ACCIAIO INOX AISI 304	JOINT	AISI 304
4	ANELLO USURA	GOMMA	USURY RING	NBR
5	GIRANTE	ACCIAIO INOX AISI 304	IMPELLER	AISI 304
6	CONO	ACCIAIO INOX AISI 304	CONE	AISI 304
7	GHIERA	ACCIAIO INOX AISI 304	HEXAGONAL RING	AISI 304
8	DIFFUSORE	ACCIAIO INOX AISI 304	DIFFUSEUR	AISI 304
9	BRONZINA	GOMMA	BEARING BUSH	NBR
10	ALBERO POMPA	ACCIAIO INOX AISI 304	PUMP SHAFT	AISI 304
11	N. 8 VITI PER DIFFUSORE	ACCIAIO INOX AISI 304	N. 8 SCREWS FOR DIFFUSEUR	AISI 304
12	DISCO ACCIAIO	ACCIAIO INOX AISI 304	RING	AISI 304
13	VITE DISCO ACCIAIO	ACCIAIO INOX AISI 304	SCREW FOR DISK	AISI 304
14	CONTROSOSPENSIONE	PTFE + 25 CARBONE	COUNTERTHRUST	PTFE + 25 CARBON
15	O-RING	GOMMA	O-RING	NBR
16	GUARNIZIONE FARFALLA	GOMMA	GASKET VALVE	NBR
17	FARFALLA	ACCIAIO INOX AISI 304	CAP VALVE	AISI 304
18	CORPO VALVOLA	ACCIAIO INOX AISI 304	BODY VALVE	AISI 304
19	GUARNIZIONE CONTROFLANGIA	GOMMA	SEAL COUNTERFLANGE	NBR
20	CONTROFLANGIA	ACCIAIO INOX AISI 304	COUNTERFLANGE	AISI 304
21	N. 8 VITI PER CONTROFLANGIA	ACCIAIO INOX AISI 304	N. 8 SCREWS FOR COUNTERFLANGE	AISI 304
22	N. 8 DADI PER CONTROFLANFIA	ACCIAIO INOX AISI 304	N. 8 NUTS FOR COUNTERFLANGE	AISI 304
23	N. 2 VITI PER SUCCHERUOLA	ACCIAIO INOX AISI 304	N. 2 SCREWS FOR SUCTION STRAINER	AISI 304
24	STAFFETTA INFERIORE	ACCIAIO INOX AISI 304	LOWER FLANGE	AISI 304
25	STAFFETTA SUPERIORE	ACCIAIO INOX AISI 304	UPPER FLANGE	AISI 304
26	COPRICAVO	ACCIAIO INOX AISI 304	COVER CABLE	AISI 304

N. CODE	DESCRIPTION (Français)	MATÉRIEL (Français)	DESCRIPCIÓN (español)	MATERIAL (español)
1	CREPINE	ACIER INOXYDABLE AISI 304	REJILLA	ACERO INOXIDABLE AISI 304
2	CAGE D'ASPIRATION	ACIER INOXYDABLE AISI 304	CUERPO DE ASPIRACION	ACERO INOXIDABLE AISI 304
3	JOINT	ACIER INOXYDABLE AISI 304	ACOPLAMIENTO	ACERO INOXIDABLE AISI 304
4	BAGUE D'USURE	CAOUTCHOUC	ANILLO DE DESGASTE	GOMA
5	ROUE	ACIER INOXYDABLE AISI 304	IMPULSOR	ACERO INOXIDABLE AISI 304
6	CONE	ACIER INOXYDABLE AISI 304	CONO	ACERO INOXIDABLE AISI 304
7	BAGUE	ACIER INOXYDABLE AISI 304	ANILLO HEXAGONAL	ACERO INOXIDABLE AISI 304
8	DIFFUSEUR	ACIER INOXYDABLE AISI 304	DIFUSOR	ACERO INOXIDABLE AISI 304
9	COUSSINET	CAOUTCHOUC	COJINETE	GOMA
10	ABRE POMPE	ACIER INOXYDABLE AISI 304	EJE DE BOMBA	ACERO INOXIDABLE AISI 304
11	N. 8 VIS POUR DIFFUSEUR	ACIER INOXYDABLE AISI 304	N. 8 TORNILLOS DIFUSOR	ACERO INOXIDABLE AISI 304
12	RING	ACIER INOXYDABLE AISI 304	ANILLO EN ACERO	ACERO INOXIDABLE AISI 304
13	VIS RING	ACIER INOXYDABLE AISI 304	TORNILLO POR ANILLO EN ACERO	ACERO INOXIDABLE AISI 304
14	CONTRESUSPENSION	PTFE + 25% GRAPHITE	CONTRA-SUSPENCION	PTFE + 25% GRAPHITE
15	O-RING	CAOUTCHOUC	ANILLO TORICO	GOMA
16	GASKET VALVE	CAOUTCHOUC	JUNTA DE VALVULA	GOMA
17	PLAT	ACIER INOXYDABLE AISI 304	VALVULA	ACERO INOXIDABLE AISI 304
18	CORPS DE VALVE	ACIER INOXYDABLE AISI 304	CUERPO DE IMPULSION	ACERO INOXIDABLE AISI 304
19	JOINT ETANCHEITE CONTREBRIDE	CAOUTCHOUC	JUNTA CONTRE-BRIDA	GOMA
20	CONTREBRIDE	ACIER INOXYDABLE AISI 304	CONTRE-BRIDA	ACERO INOXIDABLE AISI 304
21	N. 8 VIS POUR CONTREBRIDE	ACIER INOXYDABLE AISI 304	N. 8 TORNILLOS CONTRE-BRIDA	ACERO INOXIDABLE AISI 304
22	N. 8 ECROU POUR CONTREBRIDE	ACIER INOXYDABLE AISI 304	N. 8 TUERCAS CONTRE-BRIDA	ACERO INOXIDABLE AISI 304
23	N.2 VIS POUR CREPINE	ACIER INOXYDABLE AISI 304	N. 2 TORNILLOS REJILLA	ACERO INOXIDABLE AISI 304
24	BRIDE INFERIEURE	ACIER INOXYDABLE AISI 304	GRAPA INFERIOR	ACERO INOXIDABLE AISI 304
25	BRIDE SUPERIEURE	ACIER INOXYDABLE AISI 304	GRAPA SUPERIOR	ACERO INOXIDABLE AISI 304
26	PROTECTOR CABLE	ACIER INOXYDABLE AISI 304	PARACABLE	ACERO INOXIDABLE AISI 304

14 BIS

CONTROSOSPENSIONE SPECIALE PER POMPE 8" / 10" / 12", FINO A 2 STADI	PTFE +25 CARBONE
SPECIAL SUSPENSION FOR PUMPS 8" / 10" / 12", UP TO 2 STAGES	*PTFE + 25 CARBON*
CONTRE SUSPENSION SPÉCIALE POUR POMPES 8" / 10" / 12", JUSQU'À 2 ÉTAGES	PTFE + 25% GRAPHITE
SUSPENSIÓN ESPECIAL PARA BOMBAS 8" / 10" / 12", HASTA 2 ETAPAS	*PTFE + 25% GRAPHITE*

PANELLI®

Italian excellence since 1906

PANELLI®

Italian excellence since 1906

6" 8" 10"

140 REC - 180 REC 230 REC | 50Hz

POMPA SOMMERSA SEMIASSIALE - GHISA

SEMIAXIAL SUBMERSIBLE PUMP - CAST IRON

MADE IN ITALY

6" 8" 10"

140 REC
180 REC
230 REC

50Hz

POMPA SOMMERSA SEMIASSIALE - GHISA
SEMIAXIAL SUBMERSIBLE PUMP - CAST IRON

Pompa semiassiale in ghisa: 6", 8" e 10"

6", 8" and 10" cast iron semiaxial pump

Pompe semiaxiale en fonte 6", 8" et 10"

Bomba semiaxial en hierro 6", 8" y 10"

Ampia gamma da 34 m^3/ora a 240 m^3/ora

Extensive range from 34 m^3/hour up to 240 m3/hour

Gamme très compléte de 34 m^3/heure jusqu'à 240 m^3/heure

Gama muy amplia de 34 m^3/hora hasta 240 m^3/hora

PANELLI®

Italian excellence since 1906

Tolleranza alla sabbia 50 g/m^3 - sand tolerance 50 g/m^3
Tolleranze secondo UNI ISO 9906 livello 3B - Tolerances according to UNI ISO 9906 grade 3B

PANELLI®

Italian excellence since 1906

6" 8" 10"

140 REC
180 REC
230 REC

50Hz

POMPA SOMMERSA SEMIASSIALE - GHISA
SEMIAXIAL SUBMERSIBLE PUMP - CAST IRON

Girante e diffusore in ghisa

Impeller and diffuser in cast iron

Roue et diffuseur en fonte

Rodete y difusor en hierro

Robustezza ineguagliabile

Heavy Duty construction

Durabilité

Durabilidad

PANELLI®
Italian excellence since 1906

6" 8" 10"

140 REC
180 REC
230 REC

50Hz

POMPA SOMMERSA SEMIASSIALE - GHISA
SEMIAXIAL SUBMERSIBLE PUMP - CAST IRON

ELETTROPOMPE SOMMERSE SEMIASSIALI 6"/8"/10"SERIE 140/180/230 REC, IN GHISA MECCANICA G25
Le pompe sommerse semiassiali sono caratterizzate da stadi formati dal corpo diffusore incorporato e girante semiassiale. Questo tipo di soluzione , rispetto a quella radiale, è ideale quando sono richieste à parità di diametro , medio-alte portate, con medie prevalenze. Adatte a sollevamento di acqua pulita, per approvvigionamento idrico ad uso civile ed industriale, impianti di pressurizzazione , antincendio ed irrigazione, acquedotti.

VANTAGGI
- rendimenti elevati
- facilità di smontaggio
- ridotta manutenzione
- bassi costi di esercizio

MATERIALI
- Girante, diffusore , gabbia di aspirazione e corpo valvola in ghisa meccanica G25
- Albero pompa in acciaio inox Aisi 304
- Anelli di usura, bronzine, guarnizione valvola in gomma NBR
- Anello di controspinta in PTFE+25% GRAFITE

CAMPI DI PRESTAZIONE IDRAULICHE
- Portate fino a 300 m^3/h
- Prevalenze fino a 450 metri
- Potenze fino a 147 Kw
- Massima quantità di sabbia ammessa : 50 g/m^3
- Massima profondità di immersione : 300 metri.

6"/8"/10"SUBMERSIBLE SEMIAXIAL PUMPS SERIES 140/180/230 REC, IN CAST IRON
The semiaxial pumps impellers with diffusers integrated. These pumps are usually ideal for medium-high capacity and medium head required. PANELLI production offer standard semi-axial pumps from 6" to 10".

ADVANTAGES
Panelli innovative design and the most advanced micro casting technologies allow:
- *High efficiency*
- *Longer life*
- *Easy assembly/disassembly*
- *Low maintenance*
- *Low operating cost*

MATERIALS
- *Impellers, diffusers, suction cage and delivery bowl in cast iron*
- *Pump shaft in AISI 304 stainless steel*
- *Wear rings, bearing buses, valve seal in NBR*
- *Counter thrust in PTFE+25% GRAPHITE*

HYDRAULIC PERFORMANCES
- *Capacity up to 300 m^3/h*
- *Head up to 450 m*
- *Power up to 147 kW*
- *Maximum sand tolerance : 50g/m^3*
- *Maximum depth : 300 metres*

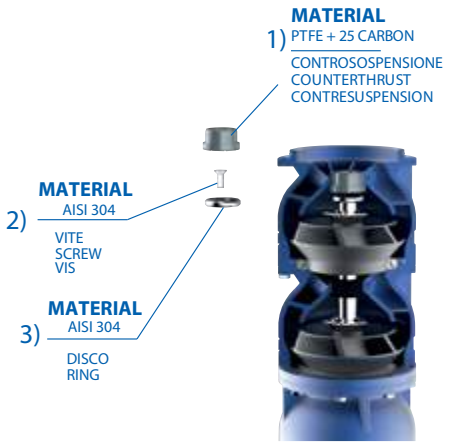

140 REC
180 REC
230 REC

Tolleranza alla sabbia 50 g/m^3 - sand tolerance 50 g/m^3
Tolleranze secondo UNI ISO 9906 livello 3B - Tolerances according to UNI ISO 9906 grade 3B

PANELLI®
Italian excellence since 1906

6" 8" 10"

140 REC
180 REC
230 REC

50Hz

POMPA SOMMERSA SEMIASSIALE - GHISA
SEMIAXIAL SUBMERSIBLE PUMP - CAST IRON

POMPES IMMERGÉES SEMIAXIALES 6"/8"/10"SERIE 140/180/230 REC, EN FONTE
Les pompes immergées semiaxiales grâce au design des roues et des diffuseurs peuvent produire des débit moyens élevés et des hauteurs moyennes.
Les pompes sont conçues pour des eaux claires dans toutes applications domestiques, industrielles, systèmes de surpression, groupe incendie, irrigation et réseaux d'eau publiques.

ADVANTAGES
L'innovatif projet Panelli et les technologies de microfusion les plus modernes permettent d'obtenir:
- Très hautes efficiences
- Durée de vie importante
- Facilité de montage et démontage
- Manutention réduite
- Couts d'exercice réduits

MATERIAUX
- Roues, diffuseurs, cage d'aspiration et refoulement en fonte
- Axe de la pompe en acier inoxydable AISI 304
- Bagues d'usure, bagues, anneau du clapet en caoutchouc NBR
- Contresuspension en PTFE+25% GRAPHITE

PERFORMANCES HYDRAULIQUES
- Débit jusqu'à 300 m³/h
- Hauteur jusqu'à 450 m
- Puissance jusqu'à 147 kW
- Tolerance de sable maximum : 50 g/m³
- Profondité maximum d'immersion: 300 métres

BOMBAS SUMERGIBLES SEMIAXIALES 6"/8"/10"SERIE 140/180/230 REC, EN HIERRO FUNDIDO
Las bombas sumergibles semiaxiales gracias al design de los impulsores y de los cuerpos se adaptan a caudales medio-elevados y alturas media. Concebidas para el bombeo de aguas limpias en aplicaciones civiles y industriales para el suministro de agua a nivel doméstico, industrial, en grupos de presión, sistemas contra incendio, riego y sistemas de agua pública.

VENTAJAS
El design innovativo Panelli y las tecnologias mas modernas garantizan:
- Eficiencias elevadas
- Durada de vida muy importante
- Facilidad de montaje y desmontaje - Manutencion minima
- Costos de utilización muy limitados

MATERIALES
- Impulsores, difusores, caja de aspiracion e impulsion en hierro fundido
- Eje de bomba en acero inoxydable AISI 304
- Anillos de usura, bocina y anillo válvula en goma NBR.
- Contraempuje en PTFE+25% GRAFITO

PRESTACIONES HIDRAULICAS
- Caudales hasta 300 m³/h, Alturas hasta 450 m, Potencia hasta 147 kW
- Cantida mãx de arena contenida en el agua: 50g/m³, Sumergencia mãx: 300 metres

Tolleranza alla sabbia 50 g/m³ - sand tolerance 50 g/m³
Tolleranze secondo UNI ISO 9906 livello 3B - Tolerances according to UNI ISO 9906 grade 3B

CARATTERISTICHE IDRAULICHE - HYDRAULIC PERFORMANCES

Q= Portata - Capacity - Debit **50 Hz n= 2900 min**

Tipo Type	Power kW	Power HP	l/min	0	300	400	500	600	700	800
			l/sec	0	5	6,67	8,33	10	11,67	13,33
			m^3/h	0	18	24	30	36	42	48
140 REC 34/03	4	5,5	H(m)	43	36	33	30	27	22	15
140 REC 34/04	5,5	7,5		57	48	44	40	37	30	20
140 REC 34/05	7,5	10		71	60	55	50	46	37	25
140 REC 34/06	7,5	10		86	72	66	60	55	45	30
140 REC 34/07	9,2	12,5		100	84	77	70	64	52	35
140 REC 34/08	11	15		114	96	88	80	73	59	40
140 REC 34/09	11	15		129	108	99	90	82	67	45
140 REC 34/10	13	17,5		143	120	110	100	91	74	50
140 REC 34/11	13	17,5		157	132	121	110	101	82	55
140 REC 34/12	15	20		171	144	132	120	110	89	60
140 REC 34/13	15	20		186	156	143	130	119	97	65
140 REC 34/14	18,5	25		200	168	154	140	128	104	70
140 REC 34/15	18,5	25		214	180	165	150	137	111	75

DIMENSIONI D’INGOMBRO E PESI - OVERALL DIMENSIONS AND WEIGHTS

Type	A mm Tri V 400	B mm	C mm Tri	M Kg Tri	P Kg
140 REC 34/03	1242	596	646	40	19
140 REC 34/04	1368	697	671	45	23
140 REC 34/05	1499	798	701	55	28
140 REC 34/06	1600	899	701	55	32
140 REC 34/07	1751	1000	751	60	36
140 REC 34/08	1912	1101	811	65	40
140 REC 34/09	2013	1202	811	65	44
140 REC 34/10	2144	1303	841	70	48
140 REC 34/11	2245	1404	841	70	52
140 REC 34/12	2436	1505	931	75	56
140 REC 34/13	2537	1606	931	75	60
140 REC 34/14	2698	1707	991	83	64
140 REC 34/15	2799	1808	991	83	69

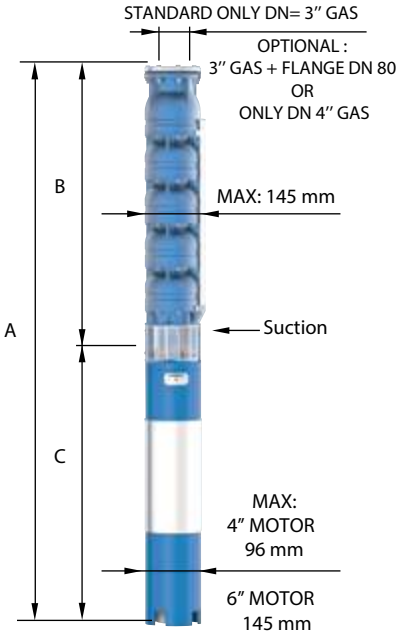

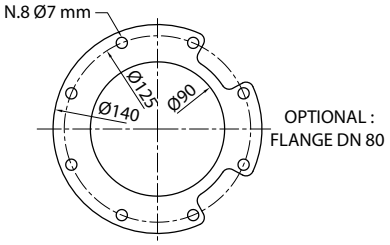

FOR COMMERCIAL PIPE
EXTERNAL DIAMETER: 88,9 mm

n% = Rendimento della pompa
n% = Rendement de la pompe
n% = Pump efficiency
n% = Rendimiento de la bomba

Max 74%

kW/st = Assorbimento per stadio
kW/st = Absorption par étage
kW/st = Stage absorption
kW/st = Potencia absorbida por etapa

Max 1,22

Tolleranza alla sabbia 50 g/m³ - Sand tolerance 50 g/m³
Tolleranze secondo UNI ISO 9906 livello 3B - Tolerances according to UNI ISO 9906 grade 3B

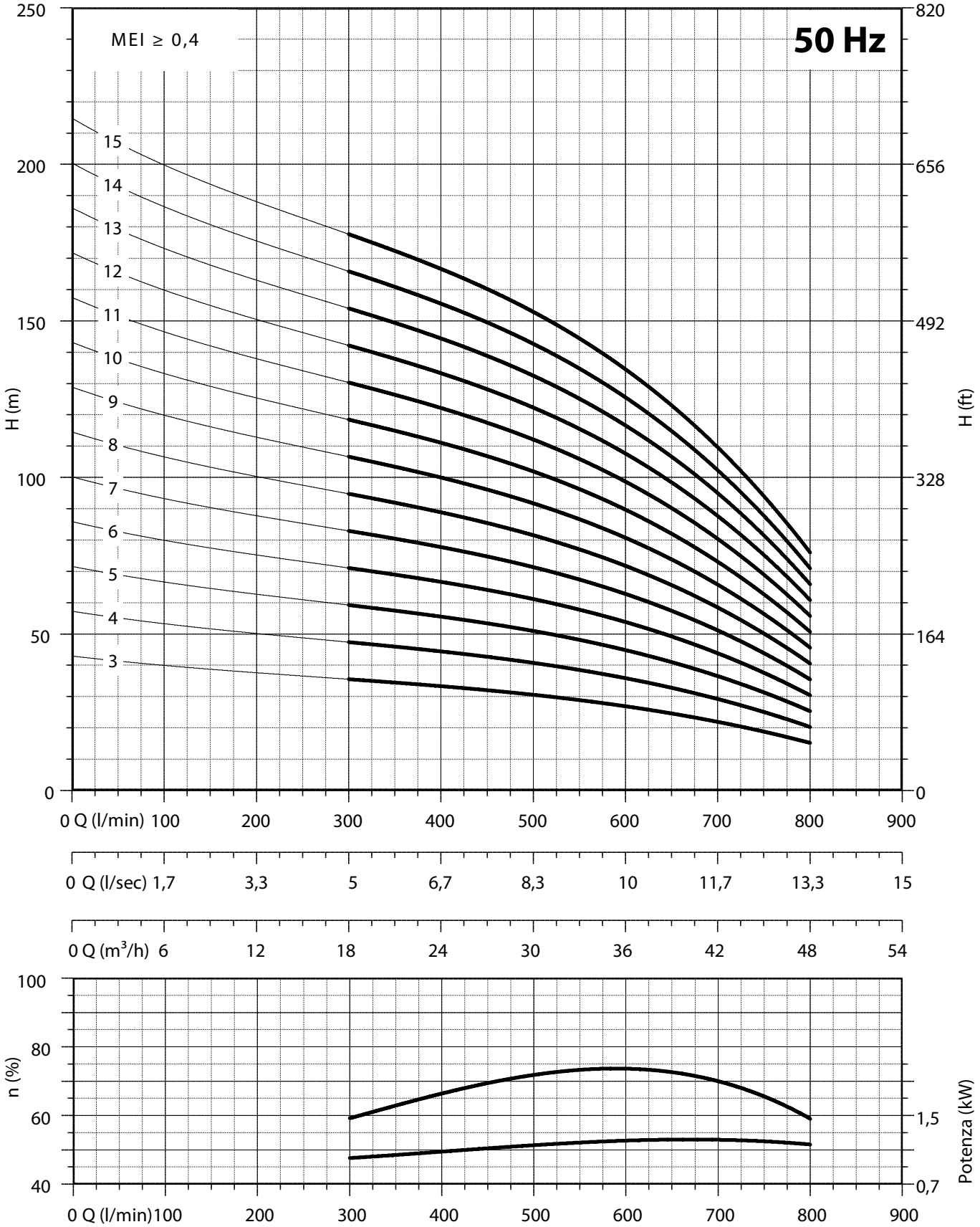

NPSH (m)	25%	50%	75%	100%
140 REC 34	3,4	3,4	3,8	8

CARATTERISTICHE IDRAULICHE - HYDRAULIC PERFORMANCES

Q= Portata - Capacity - Debit **50 Hz n= 2900 min**

Tipo Type	Power kW	Power HP	l/min	0	300	400	500	600	700	800
			l/sec	0	5	6,67	8,33	10	11,67	13,33
			m^3/h	0	18	24	30	36	42	48
140 REC 34/16	22	30	H(m)	229	192	176	160	146	119	80
140 REC 34/17	22	30		243	204	187	170	155	126	85
140 REC 34/18	22	30		257	216	198	180	165	134	90
140 REC 34/19	26	35		271	228	209	190	174	141	95
140 REC 34/20	26	35		286	240	220	200	183	149	100
140 REC 34/21	26	35		300	252	231	210	192	156	105
140 REC 34/22	26	35		314	264	242	220	201	163	110
140 REC 34/23	30	40		329	276	253	230	210	171	115
140 REC 34/24	30	40		343	288	264	240	219	178	120
140 REC 34/25	30	40		357	300	275	250	229	186	125
140 REC 34/26	37	50		371	312	286	260	238	193	130
140 REC 34/27	37	50		386	324	297	270	247	201	135
140 REC 34/28	37	50		400	336	308	280	256	208	140
140 REC 34/29	37	50		414	348	319	290	265	215	145
140 REC 34/30	37	50		429	360	330	300	274	223	150

DIMENSIONI D’INGOMBRO E PESI - OVERALL DIMENSIONS AND WEIGHTS

Type	A mm Tri V 400	B mm	C mm Tri	M Kg Tri	P Kg
140 REC 34/16	2980	1909	1071	92	73
140 REC 34/17	3081	2010	1071	92	77
140 REC 34/18	3182	2111	1071	92	81
140 REC 34/19	3393	2212	1181	100	85
140 REC 34/20	3494	2313	1181	100	89
140 REC 34/21	3595	2414	1181	100	93
140 REC 34/22	3696	2515	1181	100	97
140 REC 34/23	3867	2616	1251	108	101
140 REC 34/24	3968	2717	1251	108	105
140 REC 34/25	4069	2818	1251	108	110
140 REC 34/26	4260	2919	1341	118	114
140 REC 34/27	4361	3020	1341	118	118
140 REC 34/28	4462	3121	1341	118	122
140 REC 34/29	4563	3222	1341	118	126
140 REC 34/30	4664	3323	1341	118	130

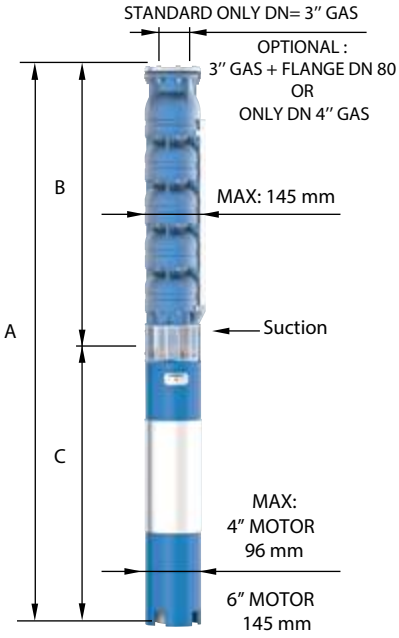

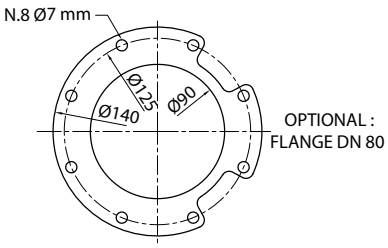

FOR COMMERCIAL PIPE
EXTERNAL DIAMETER: 88,9 mm

n% = Rendimento della pompa
n% = Rendement de la pompe
n% = Pump efficiency
n% = Rendimiento de la bomba

Max 74%

kW/st = Assorbimento per stadio
kW/st = Absorption par étage
kW/st = Stage absorption
kW/st = Potencia absorbida por etapa

Max 1,22

Tolleranza alla sabbia 50 g/m³ - Sand tolerance 50 g/m³
Tolleranze secondo UNI ISO 9906 livello 3B - Tolerances according to UNI ISO 9906 grade 3B

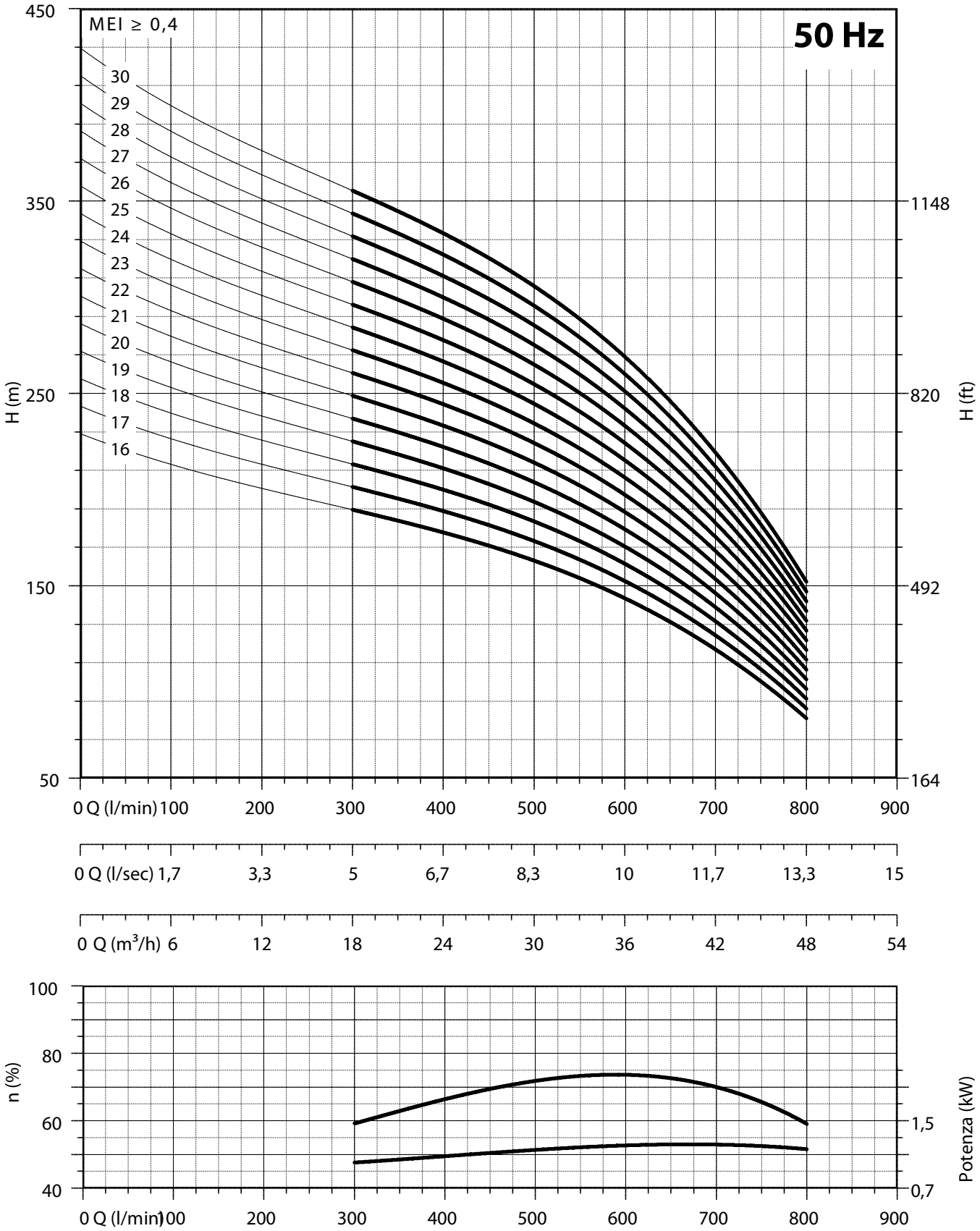

NPSH (m)	25%	50%	75%	100%
140 REC 34	3,4	3,4	3,8	8

CARATTERISTICHE IDRAULICHE - HYDRAULIC PERFORMANCES

Q= Portata - Capacity - Debit **50 Hz n= 2900 min**

Tipo Type	Power kW	Power HP	l/min	0	400	500	600	700	800	900	1000
			l/sec	0	6,67	8,33	10	11,67	13,33	15	16,67
			m^3/h	0	24	30	36	42	48	54	60
140 REC 44/3	4	5,5	H(m)	40	32	31	29	26	22	17	10
140 REC 44/4	5,5	7,5		53	43	41	38	34	29	22	13
140 REC 44/5	7,5	10		67	53	51	48	43	36	28	17
140 REC 44/6	9,2	12,5		80	64	61	57	51	43	33	20
140 REC 44/7	9,2	12,5		93	75	71	67	60	50	39	23
140 REC 44/8	11	15		107	85	81	76	68	57	44	27
140 REC 44/9	13	17,5		120	96	92	86	77	65	50	30
140 REC 44/10	13	17,5		133	107	102	95	85	72	55	33
140 REC 44/11	15	20		147	117	112	105	94	79	61	37
140 REC 44/12	15	20		160	128	122	114	102	86	66	40
140 REC 44/13	18,5	25		173	139	132	124	111	93	72	43
140 REC 44/14	18,5	25		187	149	142	133	119	100	77	47
140 REC 44/15	22	30		200	160	153	143	128	108	83	50

DIMENSIONI D’INGOMBRO E PESI - OVERALL DIMENSIONS AND WEIGHTS

Type	**A** mm Tri V 400	**B** mm	**C** mm Tri	**M** Kg Tri	**P** Kg
140 REC 44/3	1242	596	646	40	19
140 REC 44/4	1368	697	671	45	23
140 REC 44/5	1499	798	701	55	28
140 REC 44/6	1650	899	751	60	32
140 REC 44/7	1751	1000	751	60	36
140 REC 44/8	1912	1101	811	65	40
140 REC 44/9	2043	1202	841	70	44
140 REC 44/10	2144	1303	841	70	48
140 REC 44/11	2335	1404	931	75	52
140 REC 44/12	2436	1505	931	75	56
140 REC 44/13	2597	1606	991	83	60
140 REC 44/14	2698	1707	991	83	64
140 REC 44/15	2879	1808	1071	92	69

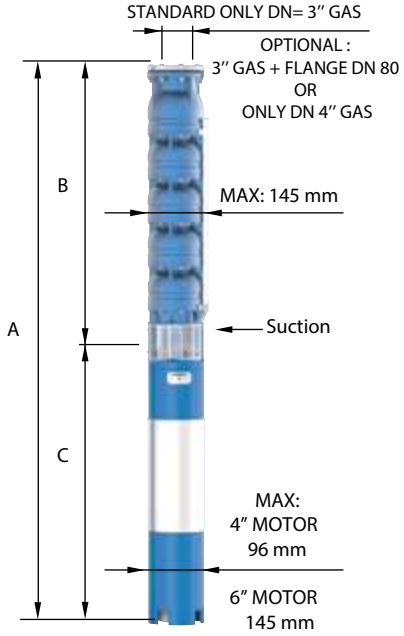

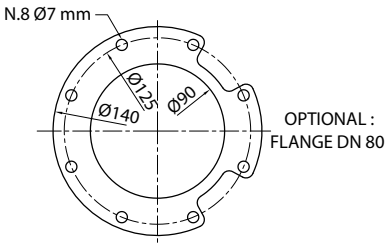

FOR COMMERCIAL PIPE
EXTERNAL DIAMETER: 88,9 mm

n% = Rendimento della pompa
n% = Rendement de la pompe
n% = Pump efficiency
n% = Rendimiento de la bomba

Max 74%

kW/st = Assorbimento per stadio
kW/st = Absorption par étage
kW/st = Stage absorption
kW/st = Potencia absorbida por etapa

Max 1,32

Tolleranza alla sabbia 50 g/m³ - Sand tolerance 50 g/m³
Tolleranze secondo UNI ISO 9906 livello 3B - Tolerances according to UNI ISO 9906 grade 3B

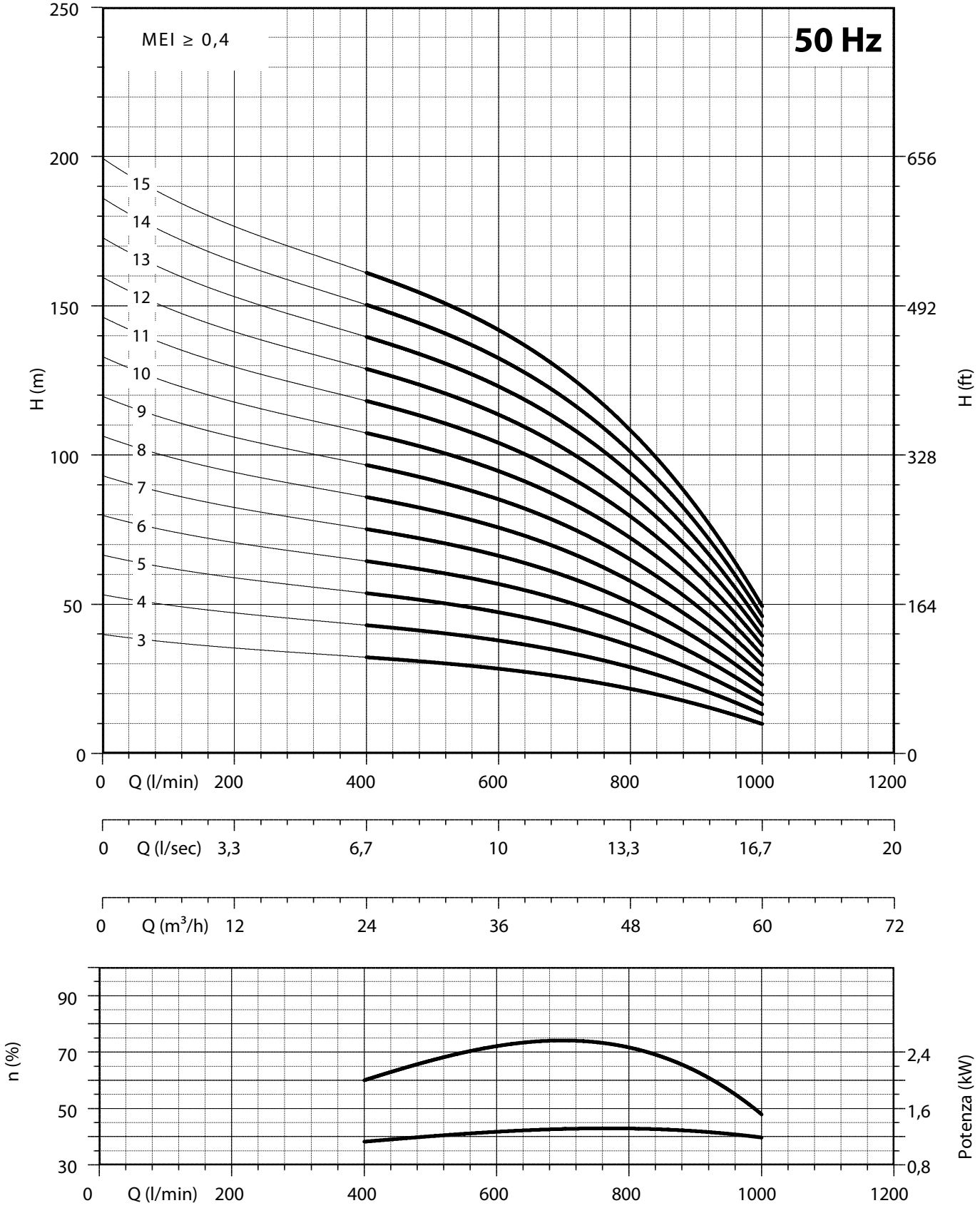

NPSH (m)	25%	50%	75%	100%
140 REC 44	3,45	3,5	3,8	5

CARATTERISTICHE IDRAULICHE - HYDRAULIC PERFORMANCES

Q= Portata - Capacity - Debit **50 Hz n= 2900 min**

Tipo Type	Power kW	Power HP	l/min	0	400	500	600	700	800	900	1000
			l/sec	0	6,67	8,33	10	11,67	13,33	15	16,67
			m^3/h	0	24	30	36	42	48	54	60
140 REC 44/16	22	30	H(m)	213	171	163	152	136	115	88	53
140 REC 44/17	22	30		227	181	173	162	145	122	94	57
140 REC 44/18	26	35		240	192	183	171	153	129	99	60
140 REC 44/19	26	35		253	203	193	181	162	136	105	63
140 REC 44/20	26	35		267	213	203	190	170	143	110	67
140 REC 44/21	30	40		280	224	214	200	179	151	116	70
140 REC 44/22	30	40		293	235	224	209	187	158	121	73
140 REC 44/23	30	40		307	245	234	219	196	165	127	77
140 REC 44/24	37	50		320	256	244	228	204	172	132	80
140 REC 44/25	37	50		333	267	254	238	213	179	138	83
140 REC 44/26	37	50		347	277	264	247	221	186	143	87
140 REC 44/27	37	50		360	288	275	257	230	194	149	90
140 REC 44/28	37	50		373	299	285	266	238	201	154	93

DIMENSIONI D’INGOMBRO E PESI - OVERALL DIMENSIONS AND WEIGHTS

Type	A mm Tri V 400	B mm	C mm Tri	M Kg Tri	P Kg
140 REC 44/16	2980	1909	1071	92	73
140 REC 44/17	3081	2010	1071	92	77
140 REC 44/18	3292	2111	1181	100	81
140 REC 44/19	3393	2212	1181	100	85
140 REC 44/20	3494	2313	1181	100	89
140 REC 44/21	3665	2414	1251	108	93
140 REC 44/22	3766	2515	1251	108	97
140 REC 44/23	3867	2616	1251	108	101
140 REC 44/24	4058	2717	1341	118	105
140 REC 44/25	4159	2818	1341	118	110
140 REC 44/26	4260	2919	1341	118	114
140 REC 44/27	4361	3020	1341	118	118
140 REC 44/28	4462	3121	1341	118	122

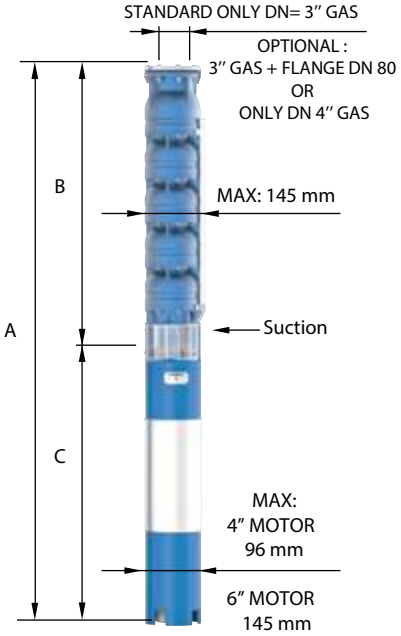

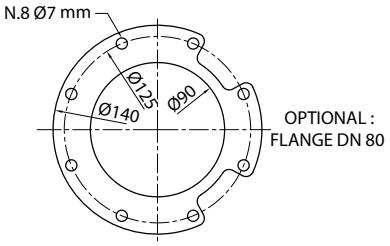

FOR COMMERCIAL PIPE
EXTERNAL DIAMETER: 88,9 mm

n% = Rendimento della pompa
n% = Rendement de la pompe
n% = Pump efficiency
n% = Rendimiento de la bomba

Max 74%

kW/st = Assorbimento per stadio
kW/st = Absorption par étage
kW/st = Stage absorption
kW/st = Potencia absorbida por etapa

Max 1,32

Tolleranza alla sabbia 50 g/m³ - Sand tolerance 50 g/m³
Tolleranze secondo UNI ISO 9906 livello 3B - Tolerances according to UNI ISO 9906 grade 3B

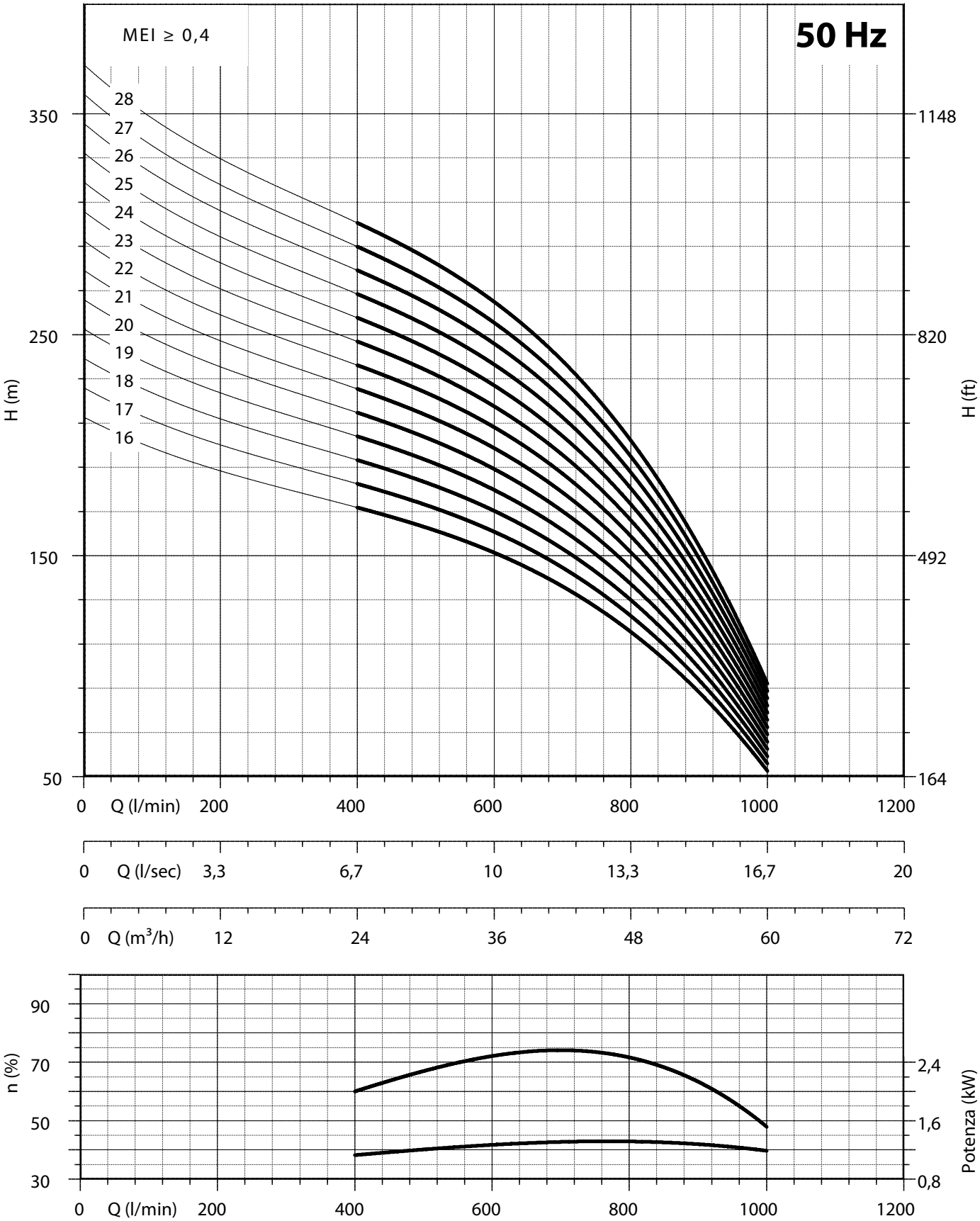

NPSH (m)	25%	50%	75%	100%
140 REC 44	3,45	3,5	3,8	5

CARATTERISTICHE IDRAULICHE - HYDRAULIC PERFORMANCES

Q= Portata - Capacity - Debit **50 Hz n= 2900 min**

Tipo Type	Power kW	Power HP	l/min	0	500	600	800	1000	1200
			l/sec	0	8,33	10	13,33	16,67	20
			m^3/h	0	30	36	48	60	72
140 REC 54/3	5,5	7,5	H(m)	39	30	28	24	18	8
140 REC 54/4	7,5	10		52	40	38	32	24	10
140 REC 54/5	7,5	10		65	50	47	40	30	13
140 REC 54/6	9,2	12,5		78	60	56	48	35	16
140 REC 54/7	11	15		91	70	66	56	41	18
140 REC 54/8	13	17,5		104	80	75	64	47	21
140 REC 54/9	13	17,5		117	90	85	72	53	23
140 REC 54/10	15	20		130	100	94	80	59	26
140 REC 54/11	18,5	25		143	110	103	87	65	29
140 REC 54/12	18,5	25		156	120	113	95	71	31
140 REC 54/13	18,5	25		169	130	122	103	77	34
140 REC 54/14	22	30		182	140	132	111	83	36
140 REC 54/15	22	30		195	150	141	119	89	39
140 REC 54/16	26	35		208	160	150	127	94	42
140 REC 54/17	26	35		221	170	160	135	100	44
140 REC 54/18	26	35		234	180	169	143	106	47
140 REC 54/19	30	40		247	190	179	151	112	49
140 REC 54/20	30	40		260	200	188	159	118	52
140 REC 54/21	30	40		273	210	197	167	124	55
140 REC 54/22	37	50		286	220	207	175	130	57
140 REC 54/23	37	50		299	230	216	183	136	60
140 REC 54/24	37	50		312	240	226	191	142	62
140 REC 54/25	37	50		325	250	235	199	148	65

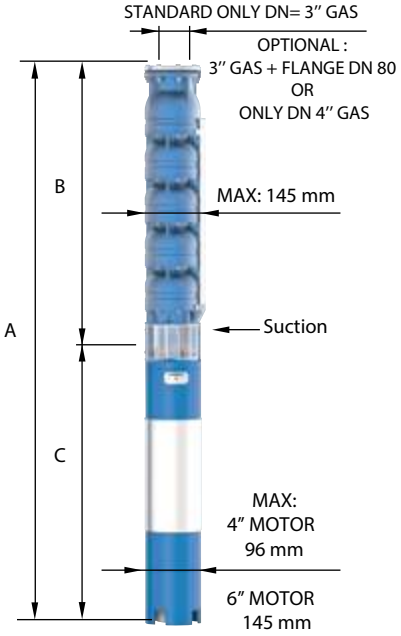

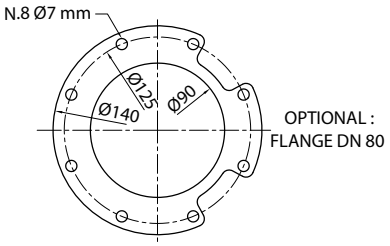

FOR COMMERCIAL PIPE
EXTERNAL DIAMETER: 88,9 mm

DIMENSIONI D’INGOMBRO E PESI - OVERALL DIMENSIONS AND WEIGHTS

Type	A mm Tri V 400	B mm	C mm Tri	M Kg Tri	P Kg
140 REC 54/3	1285	614	671	45	21
140 REC 54/4	1422	721	701	55	25
140 REC 54/5	1529	828	701	55	30
140 REC 54/6	1686	935	751	60	34
140 REC 54/7	1853	1042	811	65	39
140 REC 54/8	1990	1149	841	70	43
140 REC 54/9	2097	1256	841	70	48
140 REC 54/10	2294	1363	931	75	52
140 REC 54/11	2461	1470	991	83	57
140 REC 54/12	2568	1577	991	83	61
140 REC 54/13	2675	1684	991	83	66
140 REC 54/14	2862	1791	1071	92	70
140 REC 54/15	2969	1898	1071	92	75
140 REC 54/16	3186	2005	1181	100	79
140 REC 54/17	3293	2112	1181	100	84
140 REC 54/18	3400	2219	1181	100	88
140 REC 54/19	3577	2326	1251	108	93
140 REC 54/20	3684	2433	1251	108	97
140 REC 54/21	3791	2540	1251	108	102
140 REC 54/22	3988	2647	1341	118	106
140 REC 54/23	4095	2754	1341	118	111
140 REC 54/24	4202	2861	1341	118	115
140 REC 54/25	4309	2968	1341	118	120

n% = Rendimento della pompa
n% = Rendement de la pompe
n% = Pump efficiency
n% = Rendimiento de la bomba

Max 73,6%

kW/st = Assorbimento per stadio
kW/st = Absorption par étage
kW/st = Stage absorption
kW/st = Potencia absorbida por etapa

Max 1,44

Tolleranza alla sabbia 50 g/m³ - Sand tolerance 50 g/m³
Tolleranze secondo UNI ISO 9906 livello 3B - Tolerances according to UNI ISO 9906 grade 3B

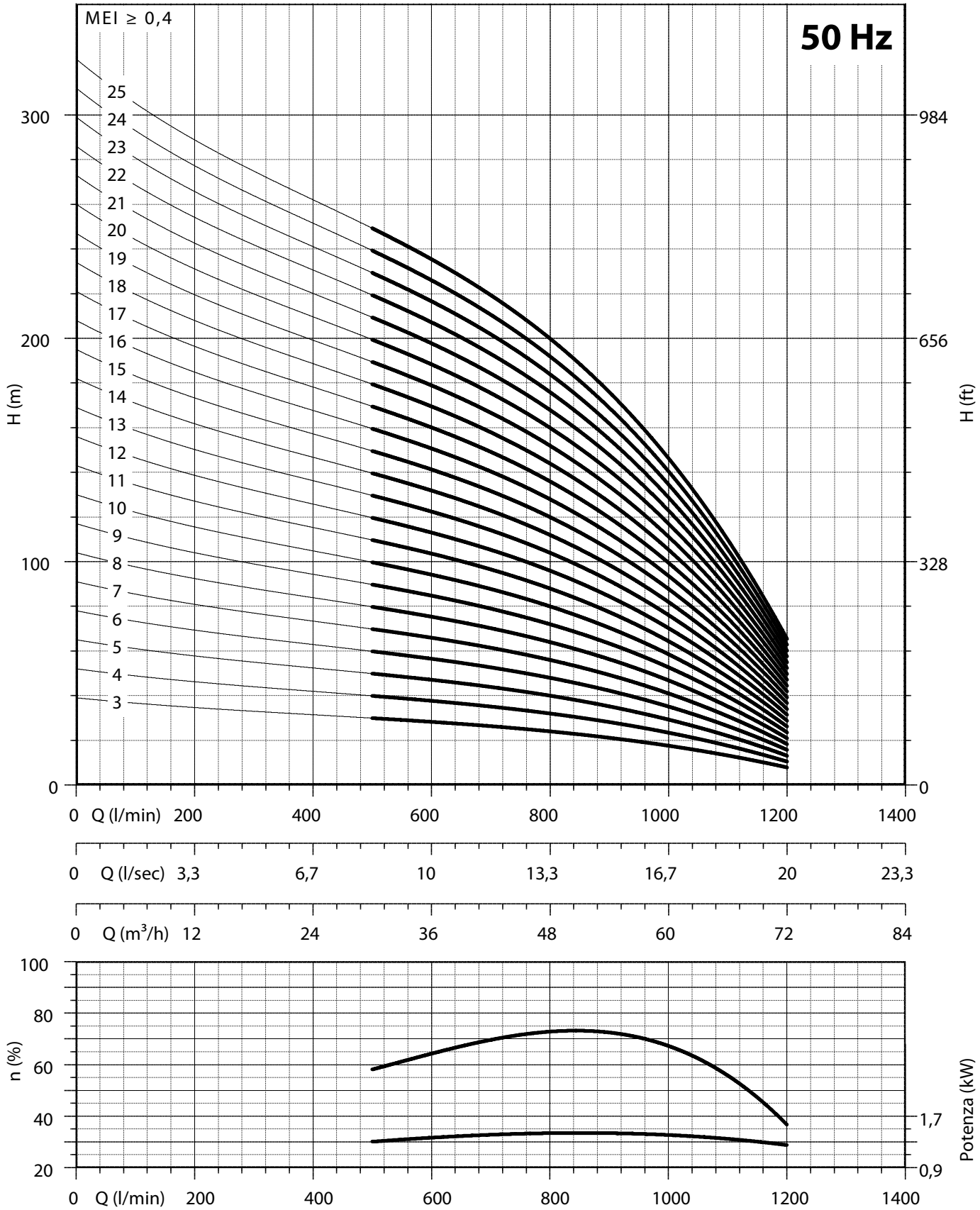

NPSH (m)	25%	50%	75%	100%
140 REC 54	3,8	3,8	5,1	7,1

CARATTERISTICHE IDRAULICHE - HYDRAULIC PERFORMANCES

Q= Portata - Capacity - Debit **50 Hz n= 2900 min**

Tipo Type	Power kW	Power HP	l/min	0	600	800	1000	1200	1400
			l/sec	0	10	13,33	16,67	20	23,33
			m^3/h	0	36	48	60	72	84
140 REC 66/3	5,5	7,5	H(m)	39	29	26	23	17	6
140 REC 66/4	7,5	10		52	39	35	31	23	8
140 REC 66/5	9,2	12,5		65	49	44	39	29	10
140 REC 66/6	11	15		78	59	53	47	34	12
140 REC 66/7	13	17,5		91	69	62	55	40	14
140 REC 66/8	15	20		104	78	70	62	46	16
140 REC 66/9	15	20		117	88	79	70	51	18
140 REC 66/10	18,5	25		130	98	88	78	57	20
140 REC 66/11	22	30		143	108	97	86	63	22
140 REC 66/12	22	30		156	118	106	94	68	24
140 REC 66/13	22	30		169	127	114	101	74	26
140 REC 66/14	26	35		182	137	123	109	80	28
140 REC 66/15	26	35		195	147	132	117	86	30
140 REC 66/16	30	40		208	157	141	125	91	32
140 REC 66/17	30	40		221	167	150	133	97	34
140 REC 66/18	37	50		234	176	158	140	103	36
140 REC 66/19	37	50		247	186	167	148	108	38
140 REC 66/20	37	50		260	196	176	156	114	40
140 REC 66/21	37	50		273	206	185	164	120	42

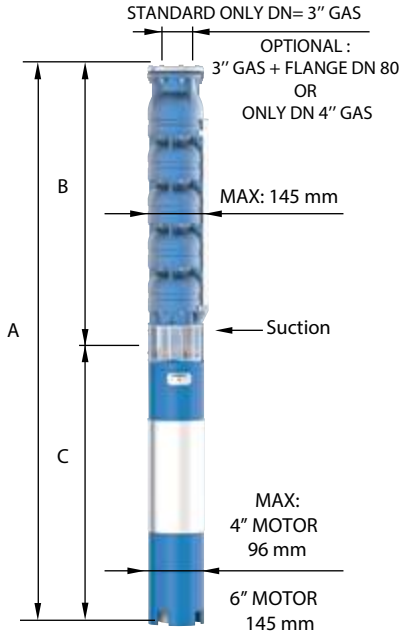

DIMENSIONI D’INGOMBRO E PESI - OVERALL DIMENSIONS AND WEIGHTS

Type	A mm Tri V 400	B mm	C mm Tri	M Kg Tri	P Kg
140 REC 66/3	1285	614	671	45	21
140 REC 66/4	1422	721	701	55	25
140 REC 66/5	1579	828	751	60	30
140 REC 66/6	1746	935	811	65	34
140 REC 66/7	1883	1042	841	70	39
140 REC 66/8	2080	1149	931	75	43
140 REC 66/9	2187	1256	931	75	48
140 REC 66/10	2354	1363	991	83	52
140 REC 66/11	2541	1470	1071	92	57
140 REC 66/12	2648	1577	1071	92	61
140 REC 66/13	2755	1684	1071	92	66
140 REC 66/14	2972	1791	1181	100	70
140 REC 66/15	3079	1898	1181	100	75
140 REC 66/16	3256	2005	1251	108	79
140 REC 66/17	3363	2112	1251	108	84
140 REC 66/18	3560	2219	1341	118	88
140 REC 66/19	3667	2326	1341	118	93
140 REC 66/20	3774	2433	1341	118	97
140 REC 66/21	3881	2540	1341	118	102

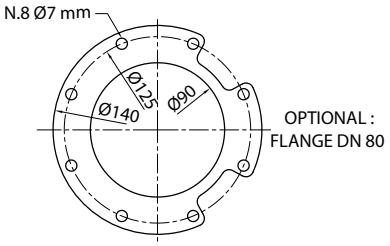

FOR COMMERCIAL PIPE
EXTERNAL DIAMETER: 88,9 mm

n% = Rendimento della pompa
n% = Rendement de la pompe
n% = Pump efficiency
n% = Rendimiento de la bomba

Max 74%

kW/st = Assorbimento per stadio
kW/st = Absorption par étage
kW/st = Stage absorption
kW/st = Potencia absorbida por etapa

Max 1,74

Tolleranza alla sabbia 50 g/m³ - Sand tolerance 50 g/m³
Tolleranze secondo UNI ISO 9906 livello 3B - Tolerances according to UNI ISO 9906 grade 3B

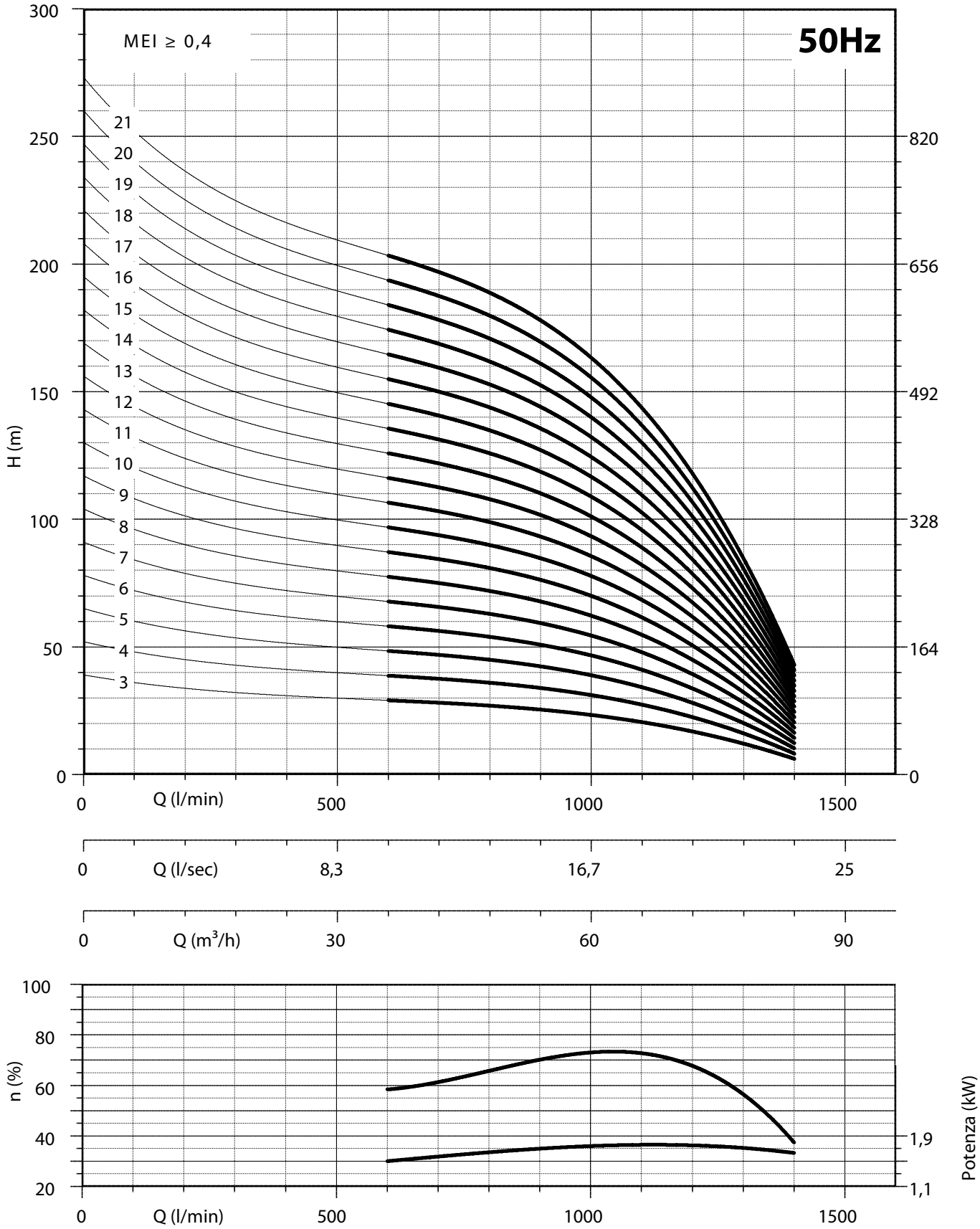

NPSH (m)	25%	50%	75%	100%
140 REC 66	3,8	3,8	5,1	7,1

CARATTERISTICHE IDRAULICHE - HYDRAULIC PERFORMANCES

Q= Portata - Capacity - Debit **50 Hz n= 2900 min**

Tipo Type	Power kW	Power HP	l/min	0	600	800	1000	1200	1400	1600
			l/sec	0	10	13,33	16,67	20	23,33	26,67
			m^3/h	0	36	48	60	72	84	96
180 REC 78/1	5,5	7,5	H(m)	26	22	21	19	18	15	11
180 REC 78/2	11	15		53	45	42	39	35	30	23
180 REC 78/3	15	20		79	67	63	58	53	44	34
180 REC 78/4	22	30		105	89	84	78	70	59	45
180 REC 78/5	26	35		131	111	105	97	88	74	56
180 REC 78/6	30	40		158	134	126	116	105	89	68
180 REC 78/7	37	50		184	156	147	136	123	103	79
180 REC 78/8	44	60		210	178	168	155	140	118	90
180 REC 78/9	44	60		236	200	189	174	158	133	101
180 REC 78/10	55	75		263	223	210	194	175	148	113
180 REC 78/11	55	75		289	245	231	213	193	162	124
180 REC 78/12	66	90		315	267	252	233	210	177	135
180 REC 78/13	66	90		341	289	273	252	228	192	146
180 REC 78/14	75	100		368	312	294	271	245	207	158
180 REC 78/15	75	100		394	334	315	291	263	221	169

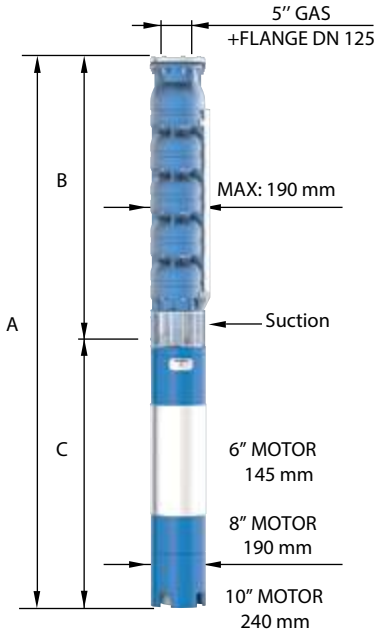

DIMENSIONI D'INGOMBRO E PESI - OVERALL DIMENSIONS AND WEIGHTS

Type	A mm Tri V 400	B mm	C mm Tri	M Kg Tri	P Kg
180 REC 78/1	1225	527	671	45	23
180 REC 78/2	1463	652	811	65	31
180 REC 78/3	1708	777	931	75	39
180 REC 78/4	1973	902	1071	92	48
180 REC 78/5	2208	1027	1181	100	56
180 REC 78/6	2403	1152	1251	108	64
180 REC 78/7	2618	1277	1341	118	73
180 REC 78/8	2525	1402	1123	178	81
180 REC 78/9	2650	1527	1123	178	89
180 REC 78/10	2885	1652	1233	200	98
180 REC 78/11	3010	1777	1233	200	106
180 REC 78/12	3205	1902	1303	214	114
180 REC 78/13	3330	2027	1303	214	122
180 REC 78/14	3535	2152	1383	230	131
180 REC 78/15	3660	2277	1383	230	139

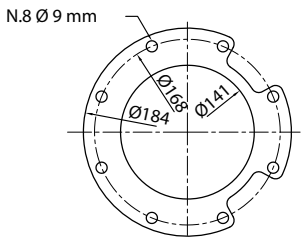

FOR COMMERCIAL PIPE
EXTERNAL DIAMETER: 139,7 mm

n% = Rendimento della pompa
n% = Rendement de la pompe
n% = Pump efficiency
n% = Rendimiento de la bomba

Max 70%

kW/st = Assorbimento per stadio
kW/st = Absorption par étage
kW/st = Stage absorption
kW/st = Potencia absorbida por etapa

Max 5,1

Tolleranza alla sabbia 50 g/m³ - Sand tolerance 50 g/m³
Tolleranze secondo UNI ISO 9906 livello 3B - Tolerances according to UNI ISO 9906 grade 3B

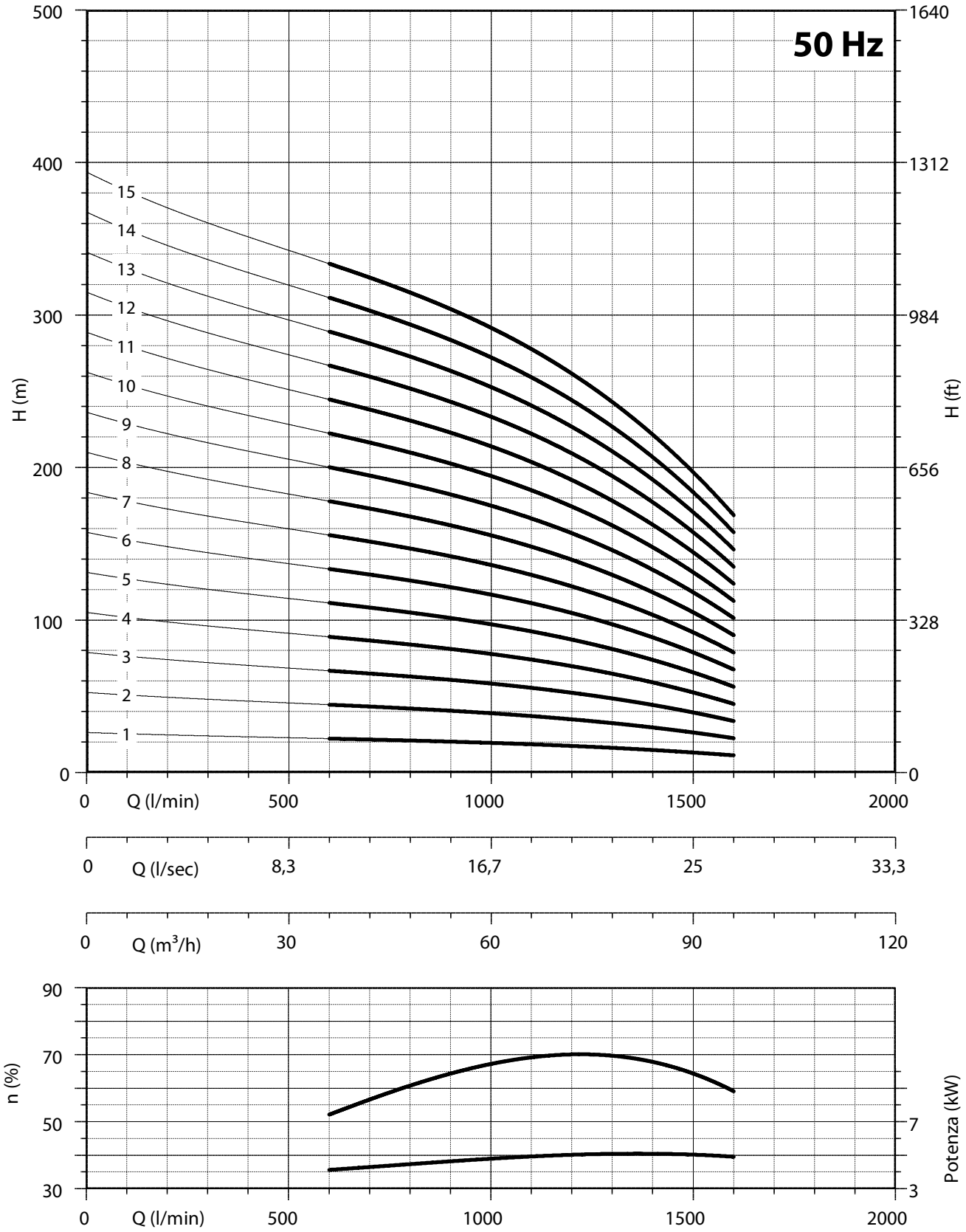

NPSH (m)	25%	50%	75%	100%
180 REC 78	3	3	3,5	4,5

CARATTERISTICHE IDRAULICHE - HYDRAULIC PERFORMANCES

Q= Portata - Capacity - Debit **50 Hz n= 2900 min**

Tipo Type	Power kW	Power HP	l/min	0	800	1000	1200	1400	1600	1800	2000
			l/sec	0	13,33	16,67	20	23,33	26,67	30	33,33
			m^3/h	0	48	60	72	84	96	108	120
180 REC 90/1	7,5	10		26	22	21	20	18	15	13	10
180 REC 90/2	13	17,5		53	44	42	39	35	31	25	20
180 REC 90/3	18,5	25		79	66	63	59	53	46	38	29
180 REC 90/4	26	35		105	89	84	78	70	61	50	39
180 REC 90/5	30	40		131	111	104	98	88	76	63	49
180 REC 90/6	37	50		158	133	125	117	105	92	75	59
180 REC 90/7	44	60		184	155	146	137	123	107	88	68
180 REC 90/8	55	75	H(m)	210	177	167	156	140	122	100	78
180 REC 90/9	55	75		236	199	188	176	158	137	113	88
180 REC 90/10	66	90		263	221	209	195	175	153	125	98
180 REC 90/11	66	90		289	243	230	215	193	168	138	107
180 REC 90/12	75	100		315	266	251	234	210	183	150	117
180 REC 90/13	75	100		341	288	271	254	228	198	163	127
180 REC 90/14	92	125		368	310	292	273	245	214	175	137
180 REC 90/15	92	125		394	332	313	293	263	229	188	146

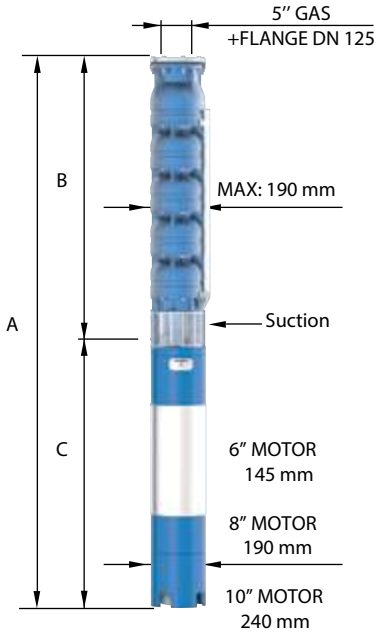

DIMENSIONI D’INGOMBRO E PESI - OVERALL DIMENSIONS AND WEIGHTS

Type	A mm Tri V 400	B mm	C mm Tri	M Kg Tri	P Kg
180 REC 90/1	1228	527	701	55	23
180 REC 90/2	1493	652	841	70	31
180 REC 90/3	1768	777	991	83	39
180 REC 90/4	2083	902	1181	100	48
180 REC 90/5	2278	1027	1251	108	56
180 REC 90/6	2493	1152	1341	118	64
180 REC 90/7	2400	1277	1123	178	73
180 REC 90/8	2635	1402	1233	200	81
180 REC 90/9	2760	1527	1233	200	89
180 REC 90/10	2955	1652	1303	214	98
180 REC 90/11	3080	1777	1303	214	106
180 REC 90/12	3285	1902	1383	230	114
180 REC 90/13	3410	2027	1383	230	122
180 REC 90/14	3735	2152	1583	270	131
180 REC 90/15	3860	2277	1583	270	139

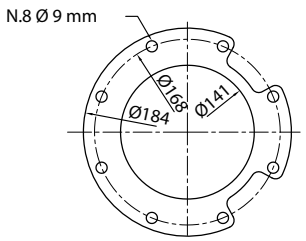

FOR COMMERCIAL PIPE
EXTERNAL DIAMETER: 139,7 mm

n% = Rendimento della pompa
n% = Rendement de la pompe
n% = Pump efficiency
n% = Rendimiento de la bomba

Max 70%

kW/st = Assorbimento per stadio
kW/st = Absorption par étage
kW/st = Stage absorption
kW/st = Potencia absorbida por etapa

Max 5,9

Tolleranza alla sabbia 50 g/m³ - Sand tolerance 50 g/m³
Tolleranze secondo UNI ISO 9906 livello 3B - Tolerances according to UNI ISO 9906 grade 3B

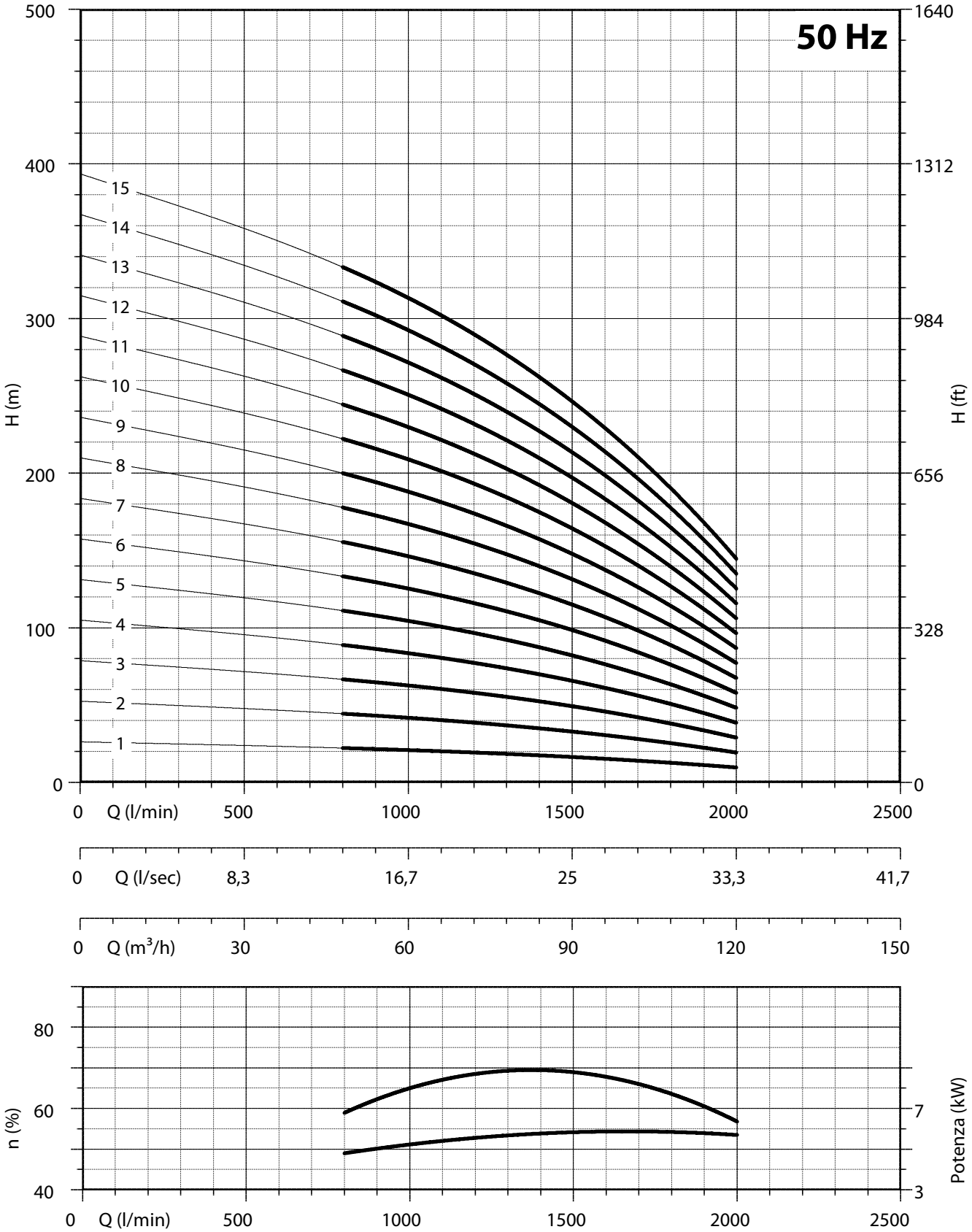

NPSH (m)	25%	50%	75%	100%
180 REC 90	3	4	5	8

CARATTERISTICHE IDRAULICHE - HYDRAULIC PERFORMANCES

Q= Portata - Capacity - Debit **50 Hz n= 2900 min**

Tipo Type	Power kW	Power HP	l/min	0	1000	1200	1400	1600	1800	2000	2200	2400
			l/sec	0	16,67	20	23,33	26,67	30	33,33	36,67	40
			m^3/h	0	60	72	84	96	108	120	132	144
180 REC 102/1	7,5	10	H(m)	26	22	21	20	19	18	16	14	11
180 REC 102/2	15	20		53	44	42	40	38	35	32	28	22
180 REC 102/3	22	30		79	66	63	60	57	53	48	42	33
180 REC 102/4	30	40		105	87	84	80	76	71	65	55	45
180 REC 102/5	37	50		131	109	105	100	95	89	81	69	56
180 REC 102/6	44	60		158	131	126	120	114	106	97	83	67
180 REC 102/7	55	75		184	153	147	140	133	124	113	97	78
180 REC 102/8	66	90		210	175	168	160	152	142	129	111	89
180 REC 102/9	66	90		237	197	189	180	171	159	145	125	100
180 REC 102/10	75	100		263	219	210	200	190	177	161	139	111
180 REC 102/11	92	125		289	240	231	220	209	195	178	152	123
180 REC 102/12	92	125		315	262	252	240	228	213	194	166	134
180 REC 102/13	92	125		342	284	273	260	247	230	210	180	145

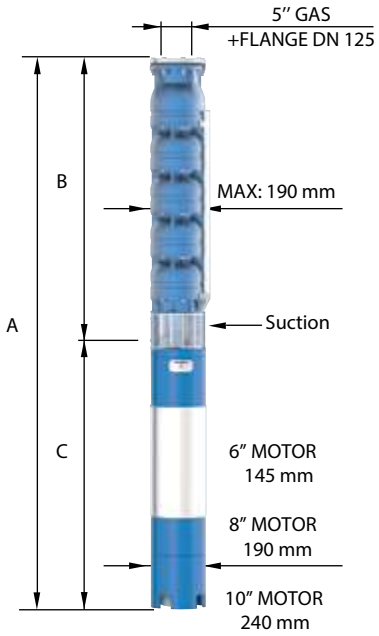

DIMENSIONI D’INGOMBRO E PESI - OVERALL DIMENSIONS AND WEIGHTS

Type	A mm Tri V 400	B mm	C mm Tri	M Kg Tri	P Kg
180 REC 102/1	1228	527	701	55	23
180 REC 102/2	1583	652	931	75	32
180 REC 102/3	1848	777	1071	92	40
180 REC 102/4	2153	902	1251	108	49
180 REC 102/5	2368	1027	1341	118	58
180 REC 102/6	2275	1152	1123	178	66
180 REC 102/7	2510	1277	1233	200	75
180 REC 102/8	2705	1402	1303	214	83
180 REC 102/9	2830	1527	1303	214	92
180 REC 102/10	3035	1652	1383	230	101
180 REC 102/11	3360	1777	1583	270	109
180 REC 102/12	3485	1902	1583	270	118
180 REC 102/13	3610	2027	1583	270	126

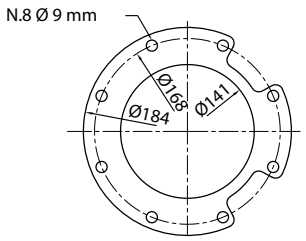

FOR COMMERCIAL PIPE
EXTERNAL DIAMETER: 139,7 mm

n% = Rendimento della pompa
n% = Rendement de la pompe
n% = Pump efficiency
n% = Rendimiento de la bomba

Max 74%

kW/st = Assorbimento per stadio
kW/st = Absorption par étage
kW/st = Stage absorption
kW/st = Potencia absorbida por etapa

Max 7,3

Tolleranza alla sabbia 50 g/m³ - Sand tolerance 50 g/m³
Tolleranze secondo UNI ISO 9906 livello 3B - Tolerances according to UNI ISO 9906 grade 3B

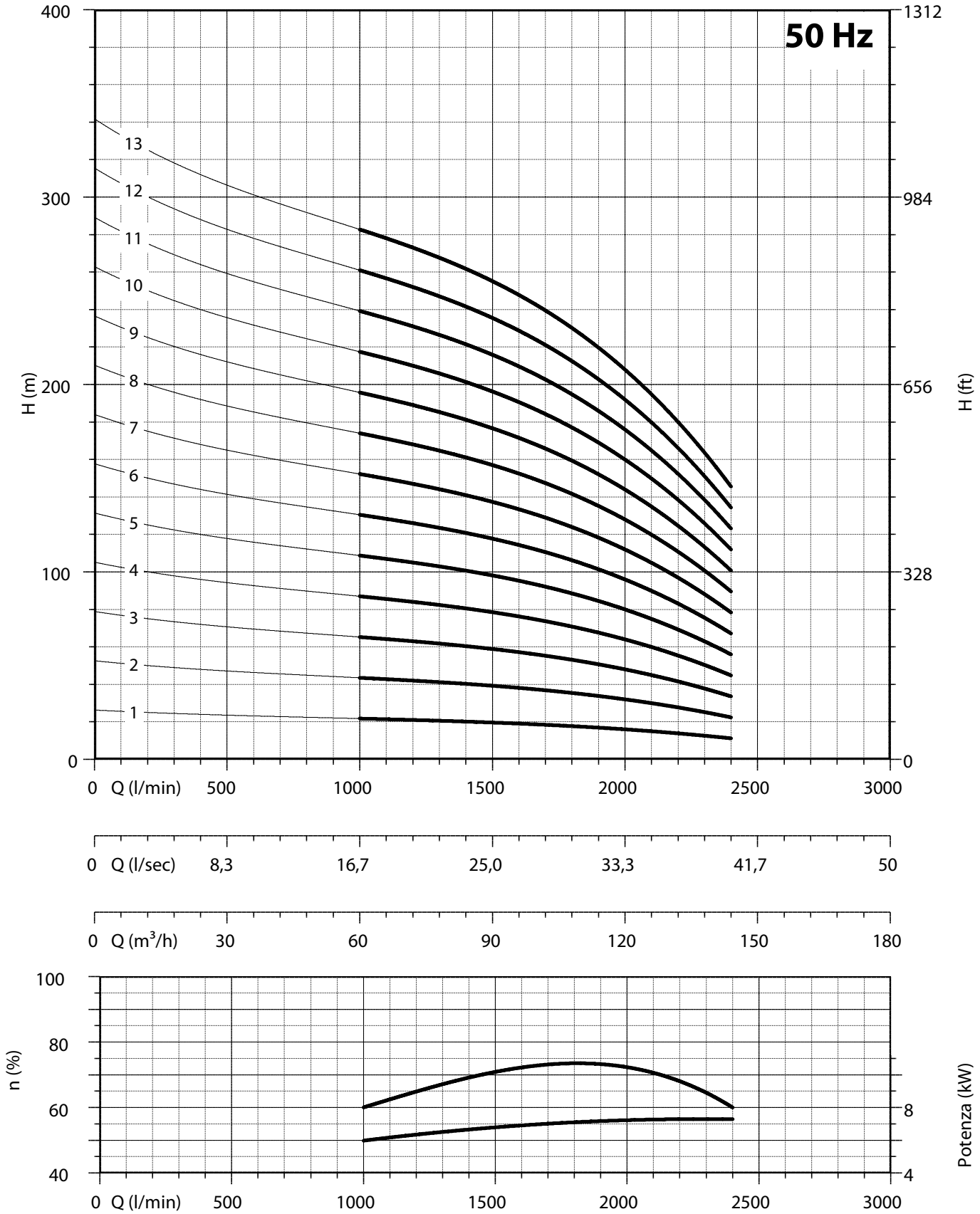

NPSH (m)	25%	50%	75%	100%
180 REC 102	2,5	3,5	4,5	8

CARATTERISTICHE IDRAULICHE - HYDRAULIC PERFORMANCES

Q= Portata - Capacity - Debit **50 Hz n= 2900 min**

Tipo Type	Power kW	Power HP	l/min	0	1200	1400	1600	1800	2000	2200	2400	2600	2800
			l/sec	0	20	23,33	26,67	30	33,33	36,67	40	43,33	46,67
			m^3/h	0	72	84	96	108	120	132	144	156	168
180 REC 124/1	7,5	10	H(m)	26	21	20	19	18	17	15	13	11	8
180 REC 124/2	15	20		53	42	41	38	36	34	31	27	21	15
180 REC 124/3	26	35		79	63	61	57	54	51	46	40	32	23
180 REC 124/4	30	40		106	85	81	77	73	67	62	54	43	30
180 REC 124/5	44	60		132	106	101	96	91	84	77	67	54	38
180 REC 124/6	55	75		159	127	122	115	109	101	93	81	64	45
180 REC 124/7	55	75		185	148	142	134	127	118	108	94	75	53
180 REC 124/8	66	90		211	169	162	153	145	135	123	107	86	61
180 REC 124/9	75	100		238	190	183	172	163	152	139	121	96	68
180 REC 124/10	75	100		264	211	203	191	181	169	154	134	107	76
180 REC 124/11	92	125		291	233	223	211	200	185	170	148	118	83
180 REC 124/12	92	125		317	254	243	230	218	202	185	161	129	91
180 REC 124/13	110	150		344	275	264	249	236	219	201	175	139	98
180 REC 124/14	110	150		370	296	284	268	254	236	216	188	150	106

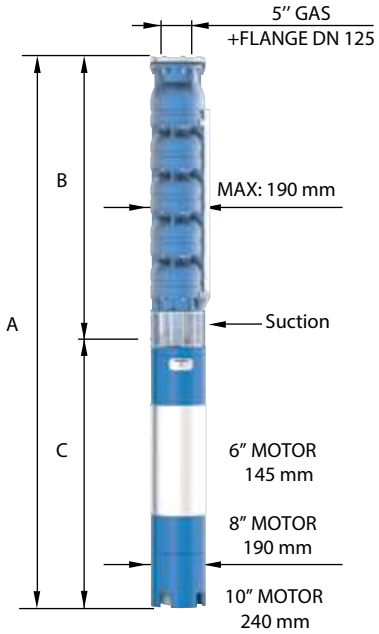

DIMENSIONI D’INGOMBRO E PESI - OVERALL DIMENSIONS AND WEIGHTS

Type	**A** mm Tri V 400	**B** mm	**C** mm Tri	**M** Kg Tri	**P** Kg
180 REC 124/1	1228	527	701	55	23
180 REC 124/2	1583	652	931	75	32
180 REC 124/3	1958	777	1181	100	41
180 REC 124/4	2153	902	1251	108	49
180 REC 124/5	2150	1027	1123	178	58
180 REC 124/6	2385	1152	1233	200	67
180 REC 124/7	2510	1277	1233	200	75
180 REC 124/8	2705	1402	1303	214	84
180 REC 124/9	2910	1527	1383	230	93
180 REC 124/10	3035	1652	1383	230	102
180 REC 124/11	3360	1777	1583	270	110
180 REC 124/12	3485	1902	1583	270	119
180 REC 124/13	3760	2027	1733	300	128
180 REC 124/14	3885	2152	1733	300	136

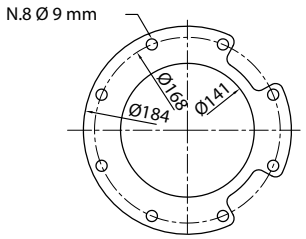

FOR COMMERCIAL PIPE
EXTERNAL DIAMETER: 139,7 mm

n% = Rendimento della pompa
n% = Rendement de la pompe
n% = Pump efficiency
n% = Rendimiento de la bomba

Max 75%

kW/st = Assorbimento per stadio
kW/st = Absorption par étage
kW/st = Stage absorption
kW/st = Potencia absorbida por etapa

Max 7,7

Tolleranza alla sabbia 50 g/m³ - Sand tolerance 50 g/m³
Tolleranze secondo UNI ISO 9906 livello 3B - Tolerances according to UNI ISO 9906 grade 3B

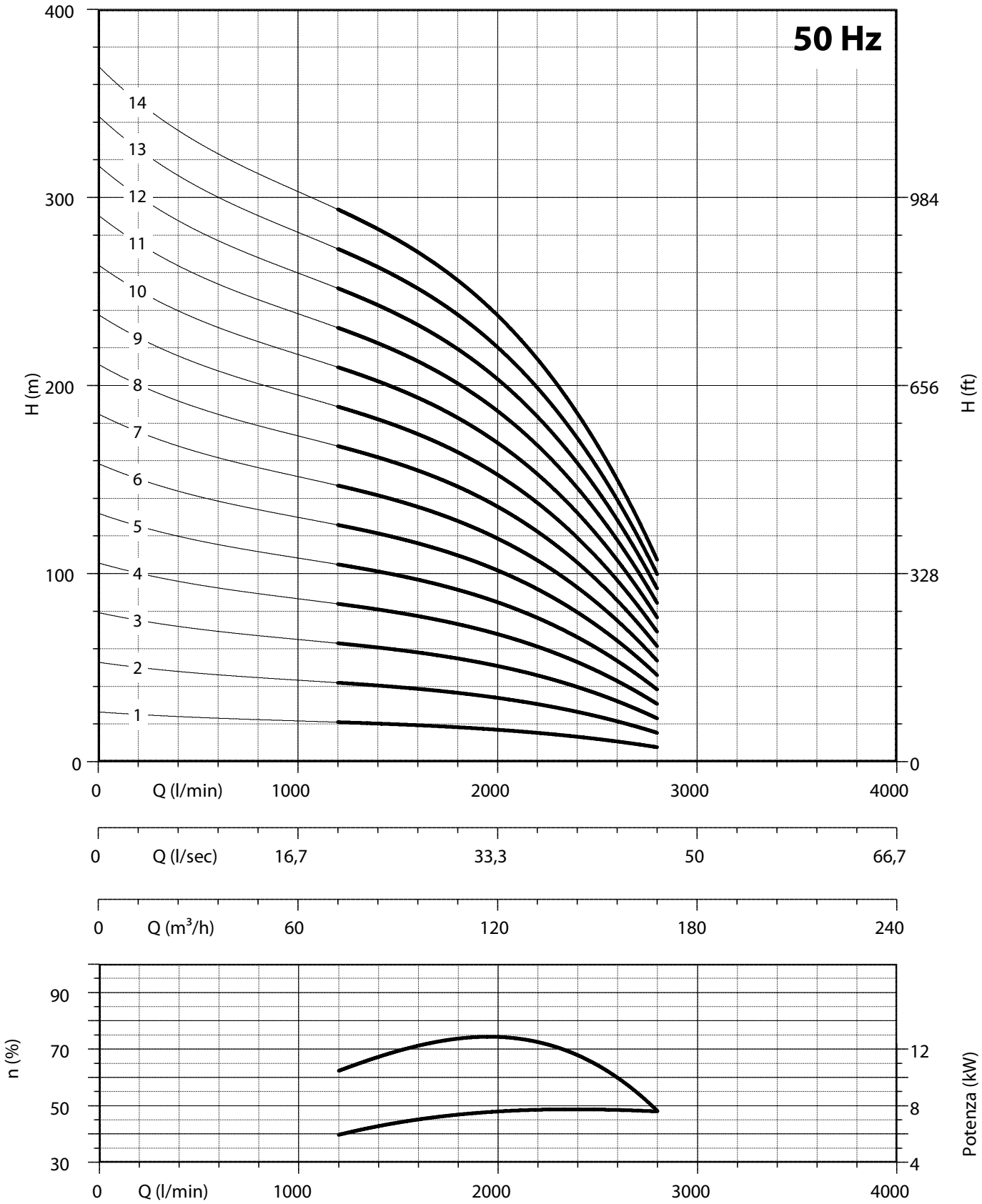

NPSH (m)	25%	50%	75%	100%
180 REC 124	2,5	3	5	9

CARATTERISTICHE IDRAULICHE - HYDRAULIC PERFORMANCES

Q= Portata - Capacity - Debit **50 Hz n= 2900 min**

Tipo Type	Power kW	Power HP	l/min	0	1600	1800	2000	2200	2400	2600	2800	3000	3200
			l/sec	0	26,67	30	33,33	36,67	40	43,33	46,67	50	53,33
			m³/h	0	96	108	120	132	144	156	168	180	192
180 REC 160/1	9,2	12,5	H(m)	24	19	18	17	16	16	15	13	12	10
180 REC 160/2	18,5	25		49	38	36	35	33	31	30	27	24	20
180 REC 160/3	26	35		73	57	54	52	49	47	45	40	36	30
180 REC 160/4	37	50		97	76	72	69	66	63	59	54	48	40
180 REC 160/5	44	60		121	95	90	86	82	79	74	67	60	50
180 REC 160/6	55	75		146	114	108	104	99	94	89	81	72	60
180 REC 160/7	66	90		170	133	126	121	115	110	104	94	84	70
180 REC 160/8	75	100		194	152	144	138	131	126	119	107	96	80
180 REC 160/9	75	100		219	171	162	156	148	141	134	121	108	90
180 REC 160/10	92	125		243	190	180	173	164	157	149	134	120	100
180 REC 160/11	92	125		267	209	198	190	181	173	163	148	132	110
180 REC 160/12	110	150		291	228	216	207	197	189	178	161	144	120
180 REC 160/13	110	150		316	247	234	225	214	204	193	175	156	130

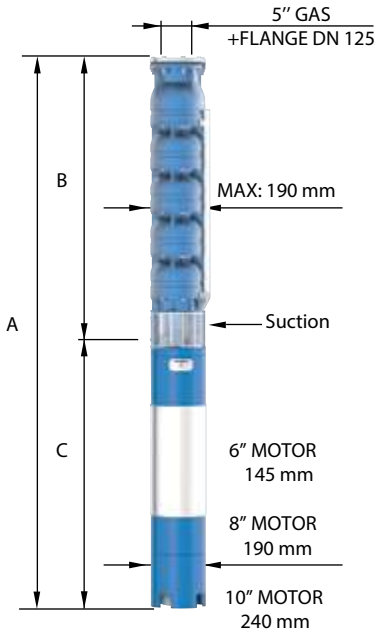

DIMENSIONI D’INGOMBRO E PESI - OVERALL DIMENSIONS AND WEIGHTS

Type	A mm Tri V 400	B mm	C mm Tri	M Kg Tri	P Kg
180 REC 160/1	1303	552	751	60	24
180 REC 160/2	1693	702	991	83	33
180 REC 160/3	2033	852	1181	100	42
180 REC 160/4	2343	1002	1341	118	51
180 REC 160/5	2275	1152	1123	178	60
180 REC 160/6	2535	1302	1233	200	69
180 REC 160/7	2755	1452	1303	214	78
180 REC 160/8	2985	1602	1383	230	87
180 REC 160/9	3135	1752	1383	230	96
180 REC 160/10	3485	1902	1583	270	105
180 REC 160/11	3635	2052	1583	270	114
180 REC 160/12	3935	2202	1733	300	123
180 REC 160/13	4085	2352	1733	300	132

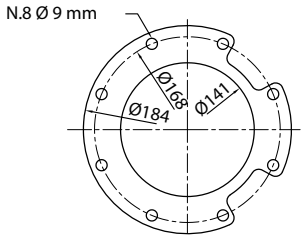

FOR COMMERCIAL PIPE
EXTERNAL DIAMETER: 139,7 mm

n% = Rendimento della pompa
n% = Rendement de la pompe
n% = Pump efficiency
n% = Rendimiento de la bomba

Max 74%

kW/st = Assorbimento per stadio
kW/st = Absorption par étage
kW/st = Stage absorption
kW/st = Potencia absorbida por etapa

Max 8,6

Tolleranza alla sabbia 50 g/m³ - Sand tolerance 50 g/m³
Tolleranze secondo UNI ISO 9906 livello 3B - Tolerances according to UNI ISO 9906 grade 3B

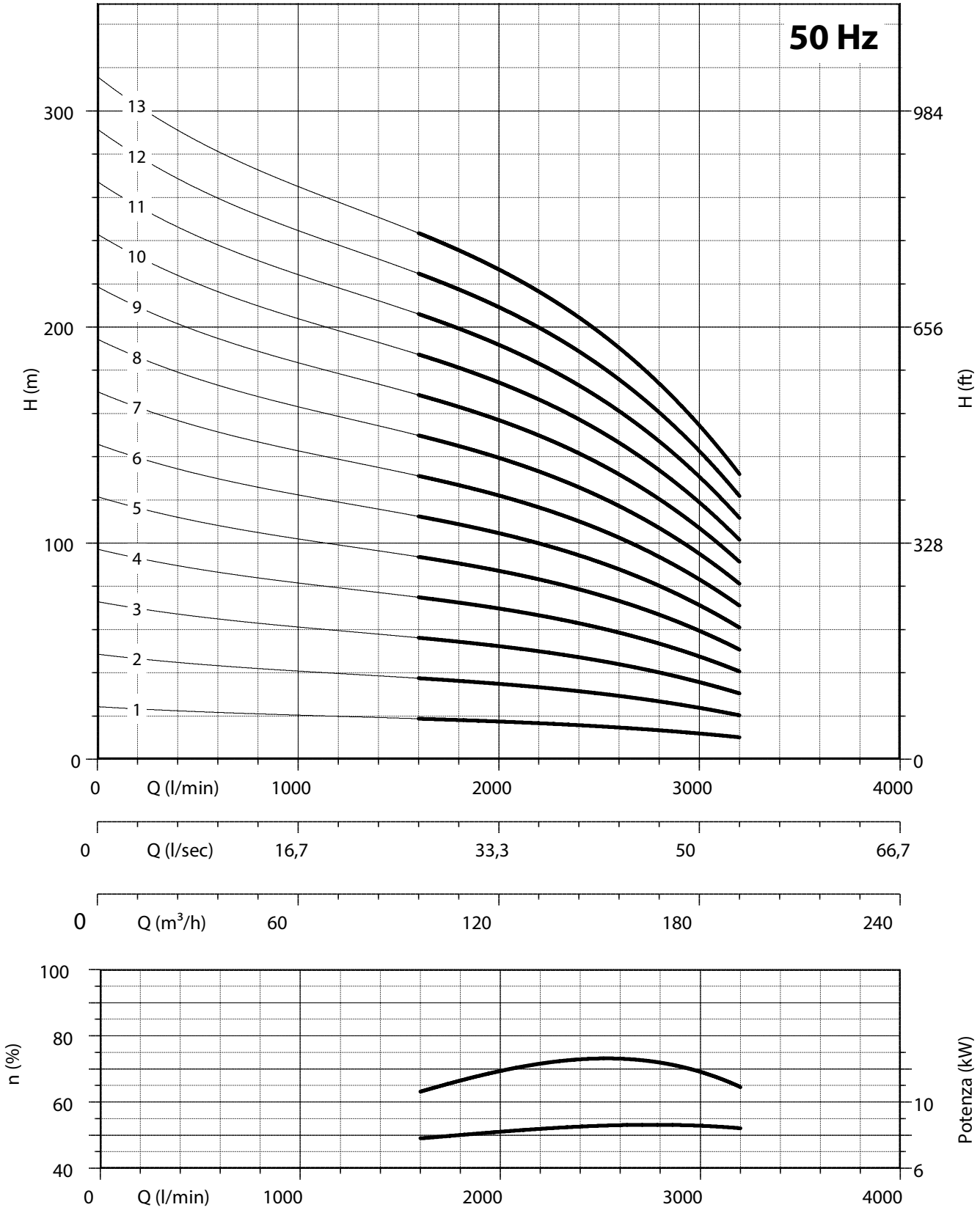

NPSH (m)	25%	50%	75%	100%
180 REC 160	4	4,5	7	13

CARATTERISTICHE IDRAULICHE - HYDRAULIC PERFORMANCES

Q= Portata - Capacity - Debit **50 Hz n= 2900 min**

Tipo Type	Power kW	Power HP	l/min	0	1800	2200	2600	3000	3400	3800
			l/sec	0	30	36,67	43,33	50	56,67	63,33
			m³/h	0	108	132	156	180	204	228
230 REC 200/1 DR 20	15	20	H(m)	32	29	28	25	24	20	16
230 REC 200/1 DR 10	18,5	25		37	33	31	29	27	22	18
230 REC 200/1	22	30		42	37	35	32	30	25	20
230 REC 200/2 DR 20	30	40		65	58	55	50	48	40	32
230 REC 200/2 DR 10	37	50		73	66	62	57	54	45	36
230 REC 200/2	44	60		83	74	70	64	60	50	40
230 REC 200/3 DR 20	55	75		97	88	83	76	71	59	47
230 REC 200/3 DR 10	55	75		110	99	94	86	80	67	53
230 REC 200/3	66	90		125	111	105	96	90	75	60
230 REC 200/4 DR 20	66	90		130	117	110	101	95	79	63
230 REC 200/4 DR 10	75	100		146	132	125	114	107	90	71
230 REC 200/4	75	100		166	148	140	128	120	100	80
230 REC 200/5 DR 20	75	100		162	146	138	126	119	99	79
230 REC 200/5 DR 10	92	125		183	165	156	143	134	112	89
230 REC 200/5	110	150		208	185	175	160	150	125	100
230 REC 200/6 DR 20	92	125		194	175	166	151	143	119	95
230 REC 200/6 DR 10	110	150		220	198	187	172	161	134	107
230 REC 200/6	129	175		250	222	210	192	180	150	120
230 REC 200/7 DR 20	110	150		227	204	193	176	167	139	111
230 REC 200/7 DR 10	129	175		256	231	218	200	188	157	125
230 REC 200/7	147	200		291	259	245	224	210	175	140
230 REC 200/8 DR 20	129	175		259	234	221	202	190	158	126
230 REC 200/8 DR 10	147	200		293	264	250	229	214	179	142
230 REC 200/8	165	225		333	296	280	256	240	200	160

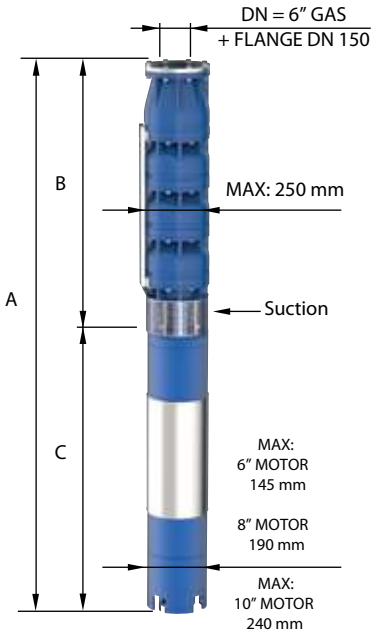

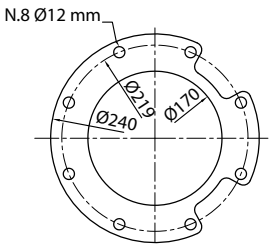

FOR COMMERCIAL TUBE
EXTERNAL DIAMETER: 168,3 mm

DIMENSIONI D’INGOMBRO E PESI - OVERALL DIMENSIONS AND WEIGHTS

Type	A mm Tri V 400	B mm	C mm Tri	M Kg Tri	P Kg
230 REC 200/1 DR 20	1556	625	931	75	50
230 REC 200/1 DR 10	1616	625	991	83	50
230 REC 200/1	1696	625	1071	92	50
230 REC 200/2 DR 20	2056	805	1251	108	68
230 REC 200/2 DR 10	2146	805	1341	118	68
230 REC 200/2	1928	805	1123	178	68
230 REC 200/3 DR 20	2218	985	1233	200	87
230 REC 200/3 DR 10	2218	985	1233	200	87
230 REC 200/3	2288	985	1303	214	87
230 REC 200/4 DR 20	2468	1165	1303	214	105
230 REC 200/4 DR 10	2548	1165	1383	230	105
230 REC 200/4	2548	1165	1383	230	105
230 REC 200/5 DR 20	2728	1345	1383	230	124
230 REC 200/5 DR 10	2928	1345	1583	270	124
230 REC 200/5	3078	1345	1733	300	124
230 REC 200/6 DR 20	3108	1525	1583	270	142
230 REC 200/6 DR 10	3258	1525	1733	300	142
230 REC 200/6	3159	1525	1634	385	142
230 REC 200/7 DR 20	3438	1705	1733	300	161
230 REC 200/7 DR 10	3339	1705	1634	385	161
230 REC 200/7	3439	1705	1734	415	161
230 REC 200/8 DR 20	3519	1885	1634	385	179
230 REC 200/8 DR 10	3619	1885	1734	415	179
230 REC 200/8	3739	1885	1854	444	179

	Max	DR 10	DR 20
n% = Rendimento della pompa ***n% = Rendement de la pompe*** **n% = Pump efficiency** ***n% = Rendimiento de la bomba***	**75,5%**	**Max 75%**	**Max 74%**
kW/st = Assorbimento per stadio ***kW/st = Absorption par étage*** **kW/st = Stage absorption** ***kW/st = Potencia absorbida por etapa***	**19,4**	**Max 17,5**	**Max 15,7**

Tolleranza alla sabbia 50 g/m³ - Sand tolerance 50 g/m³
Tolleranze secondo UNI ISO 9906 livello 3B - Tolerances according to UNI ISO 9906 grade 3B

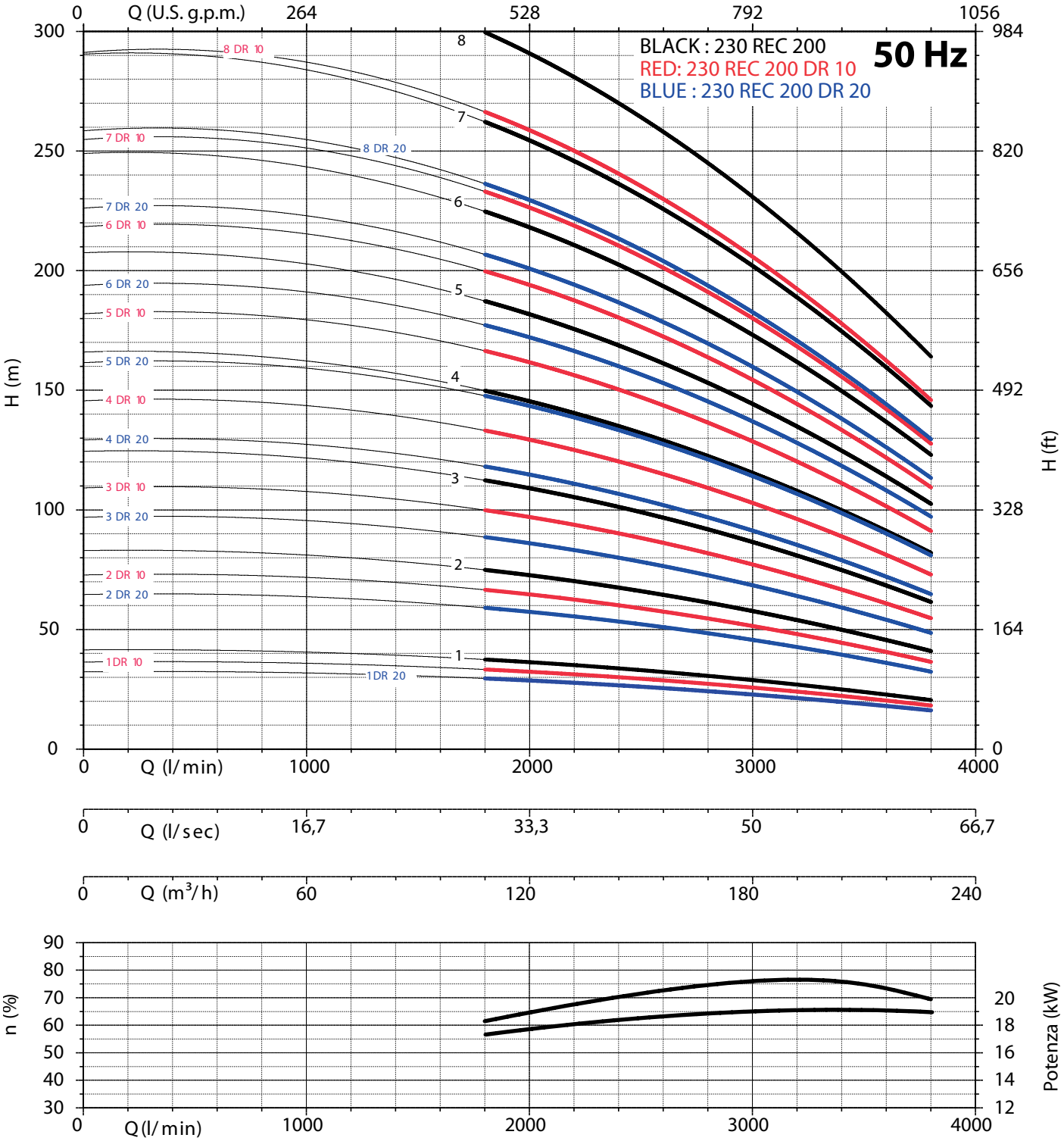

NPSH (m)	25%	50%	75%	100%
230 REC 200	3,6	5,3	8,1	14

CARATTERISTICHE IDRAULICHE - HYDRAULIC PERFORMANCES

Q= Portata - Capacity - Debit **50 Hz n= 2900 min**

Tipo Type	Power kW	Power HP	l/min	0	2200	2600	3000	3400	3800	4200	4400
			l/sec	0	36,67	43,33	50	56,67	63,33	70	73,33
			m^3/h	0	132	156	180	204	228	252	264
230 REC 220/1 DR 20	18,5	25	H(m)	34	29	28	26	24	22	19	16
230 REC 220/1 DR 10	22	30		38	33	31	29	27	25	21	17
230 REC 220/1	22	30		43	37	35	33	30	28	24	22
230 REC 220/2 DR 20	37	50		68	58	55	52	48	44	38	33
230 REC 220/2 DR 10	44	60		77	66	62	59	54	50	43	35
230 REC 220/2	44	60		86	74	70	66	60	56	48	44
230 REC 220/3 DR 20	55	75		102	88	83	78	71	67	57	49
230 REC 220/3 DR 10	66	90		115	99	94	88	80	75	64	52
230 REC 220/3	75	100		129	111	105	99	90	84	72	66
230 REC 220/4 DR 20	75	100		136	117	110	104	95	89	76	66
230 REC 220/4 DR 10	92	125		154	132	125	118	107	100	86	70
230 REC 220/4	92	125		172	148	140	132	120	112	96	88
230 REC 220/5 DR 20	92	125		170	146	138	130	119	111	95	82
230 REC 220/5 DR 10	110	150		192	165	156	147	134	125	107	87
230 REC 220/5	129	175		215	185	175	165	150	140	120	110
230 REC 220/6 DR 20	110	150		204	175	166	156	143	133	114	98
230 REC 220/6 DR 10	129	175		230	198	187	176	161	150	128	104
230 REC 220/6	147	200		258	222	210	198	180	168	144	132
230 REC 220/7 DR 20	129	175		238	204	193	182	167	155	133	115
230 REC 220/7 DR 10	147	200		269	231	218	206	188	175	150	122
230 REC 220/7	165	225		301	259	245	231	210	196	168	154

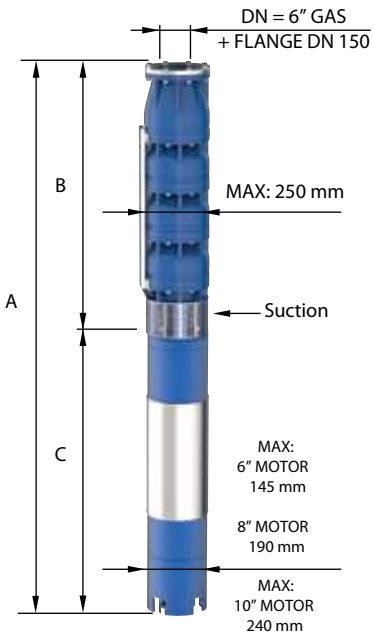

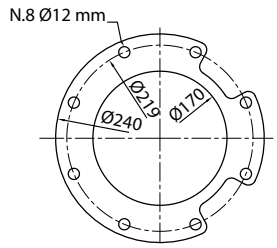

FOR COMMERCIAL TUBE
EXTERNAL DIAMETER: 168,3 mm

DIMENSIONI D’INGOMBRO E PESI - OVERALL DIMENSIONS AND WEIGHTS

Type	A mm Tri V 400	B mm	C mm Tri	M Kg Tri	P Kg
230 REC 220/1 DR 20	1616	625	991	83	50
230 REC 220/1 DR 10	1696	625	1071	92	50
230 REC 220/1	1696	625	1071	92	50
230 REC 220/2 DR 20	2146	805	1341	118	68
230 REC 220/2 DR 10	1928	805	1123	178	68
230 REC 220/2	1928	805	1123	178	68
230 REC 220/3 DR 20	2218	985	1233	200	87
230 REC 220/3 DR 10	2288	985	1303	214	87
230 REC 220/3	2368	985	1383	230	87
230 REC 220/4 DR 20	2548	1165	1383	230	105
230 REC 220/4 DR 10	2748	1165	1583	270	105
230 REC 220/4	2748	1165	1583	270	105
230 REC 220/5 DR 20	2928	1345	1583	270	124
230 REC 220/5 DR 10	3078	1345	1733	300	124
230 REC 220/5	2979	1345	1634	385	124
230 REC 220/6 DR 20	3258	1525	1733	300	142
230 REC 220/6 DR 10	3159	1525	1634	385	142
230 REC 220/6	3259	1525	1734	415	142
230 REC 220/7 DR 20	3339	1705	1634	385	161
230 REC 220/7 DR 10	3439	1705	1734	415	161
230 REC 220/7	3559	1705	1854	444	161

	Max	DR 10	DR 20
n% = Rendimento della pompa ***n% = Rendement de la pompe*** **n% = Pump efficiency** ***n% = Rendimiento de la bomba***	**76,5%**	**Max 76%**	**Max 75,5%**
kW/st = Assorbimento per stadio ***kW/st = Absorption par étage*** **kW/st = Stage absorption** ***kW/st = Potencia absorbida por etapa***	**23**	**Max 20,5**	**Max 18,3**

Tolleranza alla sabbia 50 g/m³ - Sand tolerance 50 g/m³
Tolleranze secondo UNI ISO 9906 livello 3B - Tolerances according to UNI ISO 9906 grade 3B

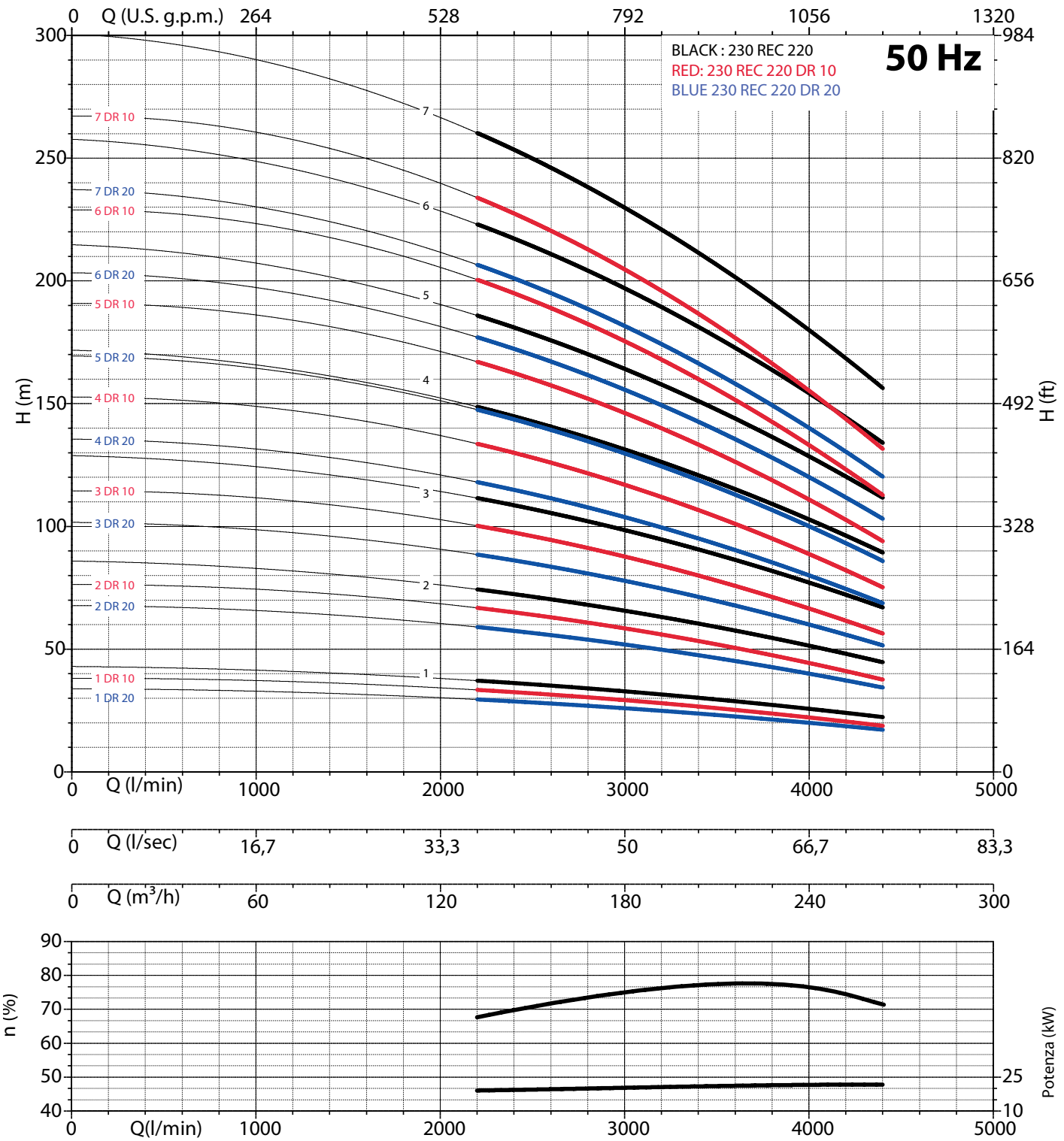

NPSH (m)	25%	50%	75%	100%
230 REC 220	3,7	5,4	8,3	14,2

CARATTERISTICHE IDRAULICHE - HYDRAULIC PERFORMANCES

Q= Portata - Capacity - Debit **50 Hz** **n= 2900 min**

Tipo Type	Power kW	Power HP	l/min	0	2400	2800	3200	3600	4000	4400	4800	5000
			l/sec	0	40	46,67	53,33	60	66,67	73,33	80	83,33
			m^3/h	0	144	168	192	216	240	264	288	300
230 REC 240/1 DR 20	22	30	H(m)	34	28	27	26	25	22	21	18	17
230 REC 240/1 DR 10	26	35		38	32	30	29	28	25	23	20	20
230 REC 240/1	26	35		43	36	34	33	31	28	26	23	22
230 REC 240/2 DR 20	44	60		68	57	54	52	49	44	41	36	35
230 REC 240/2 DR 10	55	75		77	64	61	59	55	50	46	41	39
230 REC 240/2	55	75		86	72	68	66	62	56	52	46	44
230 REC 240/3 DR 20	66	90		102	85	81	79	74	67	62	55	52
230 REC 240/3 DR 10	75	100		115	96	91	88	83	75	70	61	59
230 REC 240/3	92	125		129	108	102	99	93	84	78	69	66
230 REC 240/4 DR 20	92	125		136	114	108	105	98	89	82	73	70
230 REC 240/4 DR 10	92	125		154	128	122	118	110	100	93	82	78
230 REC 240/4	110	150		172	144	136	132	124	112	104	92	88
230 REC 240/5 DR 20	110	150		170	142	135	131	123	111	103	91	87
230 REC 240/5 DR 10	129	175		192	160	152	147	138	125	116	102	98
230 REC 240/5	129	175		215	180	170	165	155	140	130	115	110
230 REC 240/6 DR 20	129	175		204	170	162	157	148	133	124	109	104
230 REC 240/6 DR 10	147	200		230	192	182	176	166	150	139	122	118
230 REC 240/6	165	225		258	216	204	198	186	168	156	138	132
230 REC 240/7 DR 20	165	225		238	199	189	183	172	155	144	127	122
230 REC 240/7 DR 10	165	225		269	224	213	206	193	175	162	143	137

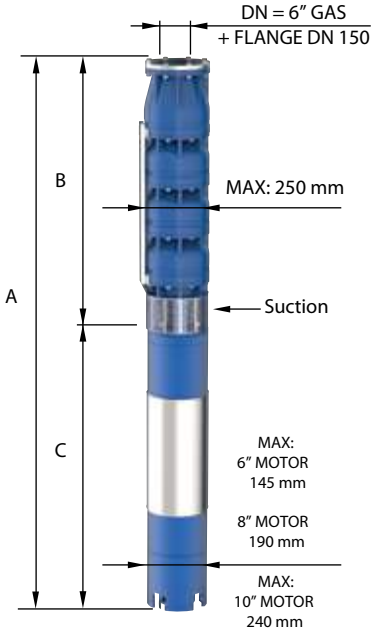

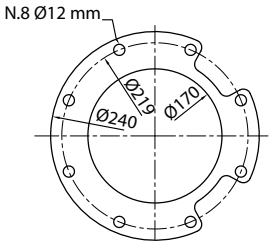

FOR COMMERCIAL TUBE
EXTERNAL DIAMETER: 168,3 mm

DIMENSIONI D’INGOMBRO E PESI - OVERALL DIMENSIONS AND WEIGHTS

Type	A mm Tri V 400	B mm	C mm Tri	M Kg Tri	P Kg
230 REC 240/1 DR 20	1696	625	1071	92	50
230 REC 240/1 DR 10	1806	625	1181	100	50
230 REC 240/1	1806	625	1181	100	50
230 REC 240/2 DR 20	1928	805	1123	178	68
230 REC 240/2 DR 10	2038	805	1233	200	68
230 REC 240/2	2038	805	1233	200	68
230 REC 240/3 DR 20	2288	985	1303	214	87
230 REC 240/3 DR 10	2368	985	1383	230	87
230 REC 240/3	2568	985	1583	270	87
230 REC 240/4 DR 20	2748	1165	1583	270	105
230 REC 240/4 DR 10	2748	1165	1583	270	105
230 REC 240/4	2898	1165	1733	300	105
230 REC 240/5 DR 20	3078	1345	1733	300	124
230 REC 240/5 DR 10	2979	1345	1634	385	124
230 REC 240/5	2979	1345	1634	385	124
230 REC 240/6 DR 20	3159	1525	1634	385	142
230 REC 240/6 DR 10	3259	1525	1734	415	142
230 REC 240/6	3379	1525	1854	444	142
230 REC 240/7 DR 20	3559	1705	1854	444	161
230 REC 240/7 DR 10	3559	1705	1854	444	161

	Max	DR 10	DR 20
n% = Rendimento della pompa ***n% = Rendement de la pompe*** **n% = Pump efficiency** ***n% = Rendimiento de la bomba***	**Max 76,5%**	**Max 76%**	**Max 75,5%**
kW/st = Assorbimento per stadio ***kW/st = Absorption par étage*** **kW/st = Stage absorption** ***kW/st = Potencia absorbida por etapa***	**Max 26,3**	**Max 23,5**	**Max 21,9**

Tolleranza alla sabbia 50 g/m³ - Sand tolerance 50 g/m³
Tolleranze secondo UNI ISO 9906 livello 3B - Tolerances according to UNI ISO 9906 grade 3B

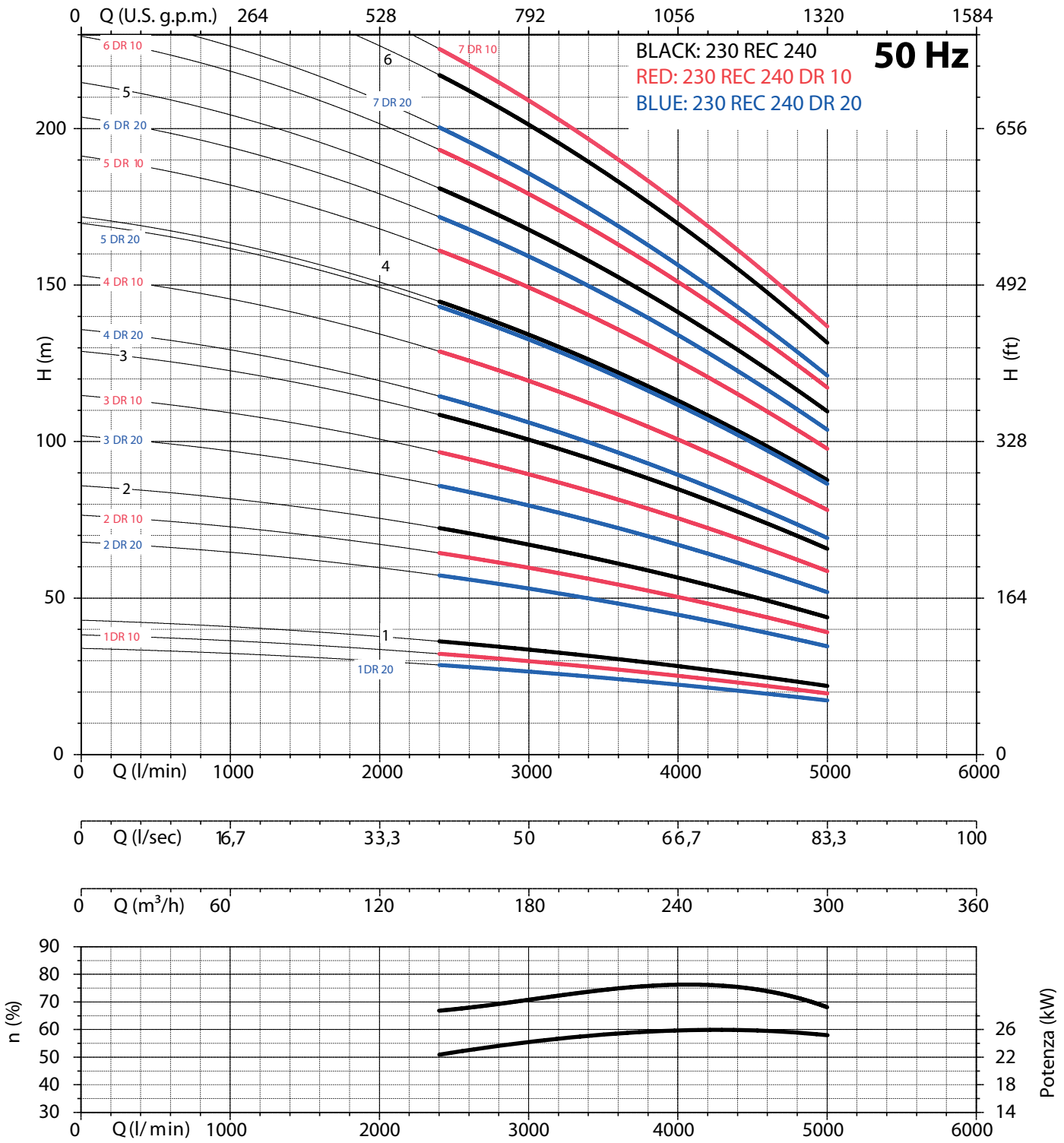

NPSH (m)	25%	50%	75%	100%
230 REC 240	3,9	5,5	8,5	14,4

PANELLI®

Italian excellence since 1906

10" 230 REC | 50Hz

POMPA SOMMERSA SEMIASSIALE - GHISA
SEMIAXIAL SUBMERSIBLE PUMP - CAST IRON

POMPA 10" ACCOPPIATA A MOTORE 6"

10'' PUMP COUPLING WITH 6'' MOTORS

CONNECTION FLANGE

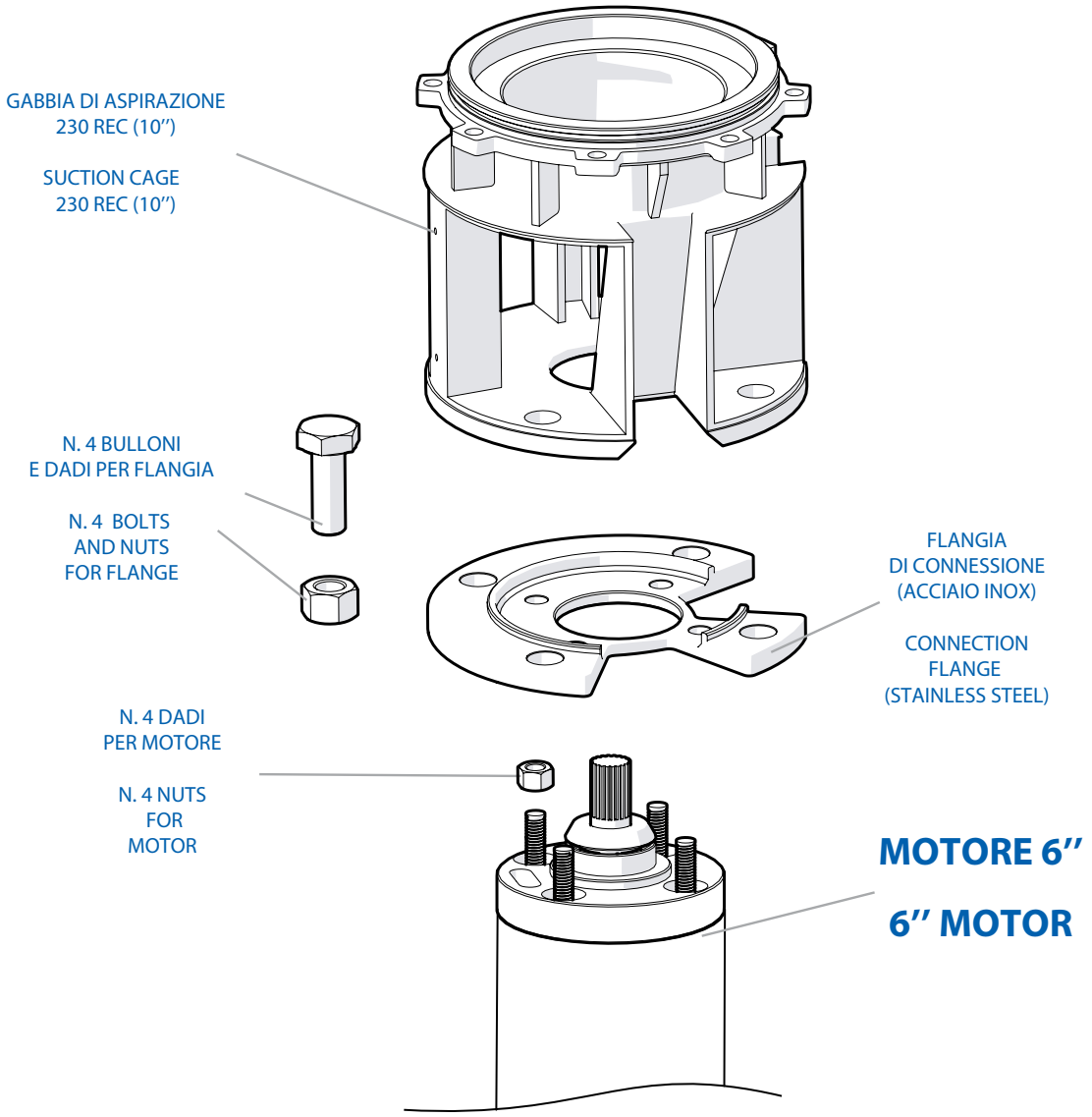

PANELLI®

Italian excellence since 1906

6" 8" 10"

140 REC
180 REC
230 REC

50Hz

POMPA SOMMERSA SEMIASSIALE - GHISA
SEMIAXIAL SUBMERSIBLE PUMP - CAST IRON

RICAMBI
TABELLE MATERIALI

SPARE PARTS
MATERIAL CHARTS

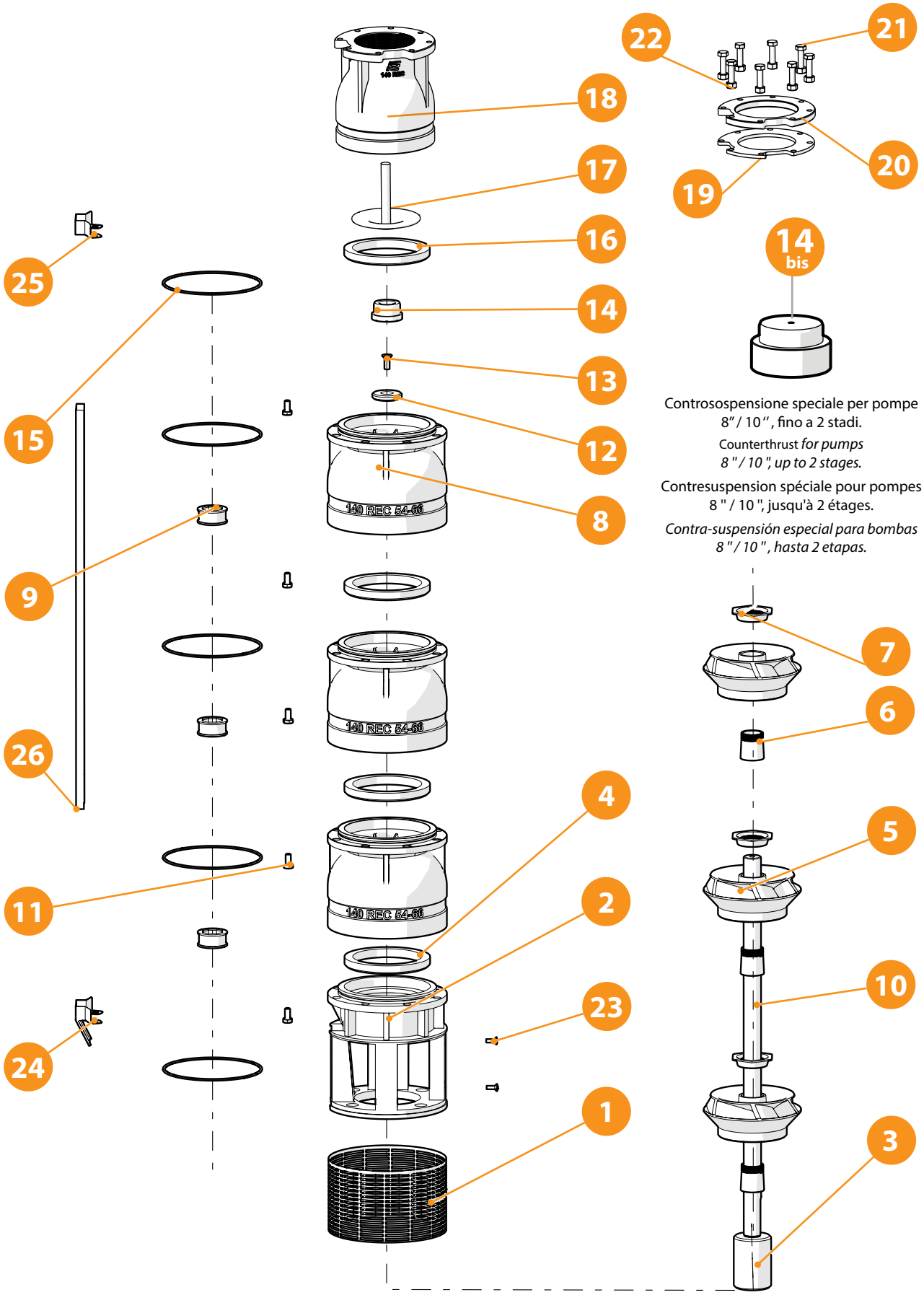

Controsospensione speciale per pompe 8" / 10 '', fino a 2 stadi.

Counterthrust *for pumps 8 " / 10 ", up to 2 stages.*

Contresuspension spéciale pour pompes 8 " / 10 ", jusqu'à 2 étages.

Contra-suspensión especial para bombas 8 " / 10 ", hasta 2 etapas.

140 - 180 - 230 REC

N. CODE	DESCRIZIONE (italiano)	MATERIALE (italiano)	DESCRIZIONE (english)	MATERIAL (english)
1	SUCCHERUOLA	ACCIAIO INOX AISI 304	SUCTION STRAINER	AISI 304
2	GABBIA DI ASPIRAZIONE	GHISA	SUCTION CAGE	CAST IRON
3	GIUNTO	ACCIAIO INOX AISI 304	JOINT	AISI 304
4	ANELLO USURA	GOMMA	USURY RING	NBR
5	GIRANTE	GHISA	IMPELLER	CAST IRON
6	CONO	ACCIAIO INOX AISI 304	CONE	AISI 304
7	GHIERA	ACCIAIO INOX AISI 304	HEXAGONAL RING	AISI 304
8	DIFFUSORE	GHISA	DIFFUSEUR	CAST IRON
9	BRONZINA	GOMMA	BEARING BUSH	NBR
10	ALBERO POMPA	ACCIAIO INOX AISI 304	PUMP SHAFT	AISI 304
11	N. 8 VITI PER DIFFUSORE	ACCIAIO INOX AISI 304	N.8 SCREW FOR DIFFUSEUR	AISI 304
12	DISCO ACCIAIO	ACCIAIO INOX AISI 304	RING	AISI 304
13	VITE DISCO ACCIAIO	ACCIAIO INOX AISI 304	SCREW FOR DISK	AISI 304
14	CONTROSOSPENSIONE	PTFE + 25 CARBONE	COUNTERTHRUST	PTFE + 25 CARBON
15	O-RING	GOMMA	O-RING	NBR
16	GUARNIZIONE FARFALLA	GOMMA	GASKET VALVE	NBR
17	FARFALLA	ACCIAIO INOX AISI 304	CAP VALVE	AISI 304
18	CORPO VALVOLA	GHISA	BODY VALVE	CAST IRON
19	UARNIZIONE CONTROFLANGIA	GOMMA	SEAL COUNTERFLANGE	NBR
20	CONTROFLANGIA	FERRO	COUNTERFLANGE	IRON
21	N. 8 VITI PER CONTROFLANGIA	ACCIAIO INOX AISI 304	N. 8 SCREWS FOR COUNTERFLANGE	AISI 304
22	N. 8 DADI PER CONTROFLANFIA	ACCIAIO INOX AISI 304	N.8 NUT FOR COUNTERFLANGE	AISI 304
23	N. 2 VITI PER SUCCHERUOLA	ACCIAIO INOX AISI 304	N. 2 SCREWS FOR SUCTION STRAINER	AISI 304
24	STAFFETTA INFERIORE	ACCIAIO INOX AISI 304	LOWER FLANGE	AISI 304
25	STAFFETTA SUPERIORE	ACCIAIO INOX AISI 304	UPPER FLANGE	AISI 304
26	COPRICAVO	ACCIAIO INOX AISI 304	COVER CABLE	AISI 304

N. CODE	DESCRIPTION (Français)	MATÉRIEL (Français)	DESCRIPCIÓN (español)	MATERIAL (español)
1	CREPINE	ACIER INOXYDABLE AISI 304	REJILLA	ACERO INOXIDABLE AISI 304
2	CAGE D'ASPIRATION	FONTE	CUERPO DE ASPIRACION	HIERRO FUNDIDO
3	JOINT	ACIER INOXYDABLE AISI 304	ACOPLAMIENTO	ACERO INOXIDABLE AISI 304
4	BAGUE D'USURE	CAOUTCHOUC	ANILLO DE DESGASTE	GOMA
5	ROUE	FONTE	IMPULSOR	HIERRO FUNDIDO
6	CONE	ACIER INOXYDABLE AISI 304	CONO	ACERO INOXIDABLE AISI 304
7	BAGUE	ACIER INOXYDABLE AISI 304	ANILLO HEXAGONAL	ACERO INOXIDABLE AISI 304
8	DIFFUSEUR	FONTE	DIFUSOR	HIERRO FUNDIDO
9	COUSSINET	CAOUTCHOUC	COJINETE	GOMA
10	ABRE POMPE	ACIER INOXYDABLE AISI 304	EJE DE BOMBA	ACERO INOXIDABLE AISI 304
11	N. 8 VIS POUR DIFFUSEUR	ACIER INOXYDABLE AISI 304	N. 8 TORNILLOS DIFUSOR	ACERO INOXIDABLE AISI 304
12	RING	ACIER INOXYDABLE AISI 304	ANILLO EN ACERO	ACERO INOXIDABLE AISI 304
13	VIS RING	ACIER INOXYDABLE AISI 304	TORNILLO POR ANILLO EN ACERO	ACERO INOXIDABLE AISI 304
14	CONTRESUSPENSION	PTFE + 25% GRAPHITE	CONTRA-SUSPENCION	PTFE + 25% GRAPHITE
15	O-RING	CAOUTCHOUC	ANILLO TORICO	GOMA
16	GASKET VALVE	CAOUTCHOUC	JUNTA DE VALVULA	GOMA
17	PLAT	ACIER INOXYDABLE AISI 304	VALVULA	ACERO INOXIDABLE AISI 304
18	CORPS DE VALVE	FONTE	CUERPO DE IMPULSION	HIERRO FUNDIDO
19	JOINT ETANCHEITE CONTREBRIDE	CAOUTCHOUC	JUNTA CONTRE-BRIDA	GOMA
20	CONTREBRIDE	FER	CONTRE-BRIDA	HIERRO
21	N. 8 VIS POUR CONTREBRIDE	ACIER INOXYDABLE AISI 304	N. 8 TORNILLOS CONTRE-BRIDA	ACERO INOXIDABLE AISI 304
22	N. 8 ECROU POUR CONTREBRIDE	ACIER INOXYDABLE AISI 304	N. 8 TUERCAS CONTRE-BRIDA	ACERO INOXIDABLE AISI 304
23	N. 2 VIS POUR CREPINE	ACIER INOXYDABLE AISI 304	N. 2 TORNILLOS REJILLA	ACERO INOXIDABLE AISI 304
24	BRIDE INFERIEURE	ACIER INOXYDABLE AISI 304	GRAPA INFERIOR	ACERO INOXIDABLE AISI 304
25	BRIDE SUPERIEURE	ACIER INOXYDABLE AISI 304	GRAPA SUPERIOR	ACERO INOXIDABLE AISI 304
26	PROTECTOR CABLE	ACIER INOXYDABLE AISI 304	PARACABLE	ACERO INOXIDABLE AISI 304

14 BIS

CONTROSOSPENSIONE SPECIALE PER POMPE 8" / 10", FINO A 2 STADI — PTFE +25 CARBONE
SPECIAL SUSPENSION FOR PUMPS 8" / 10", UP TO 2 STAGES — *PTFE + 25 CARBON*
CONTRE SUSPENSION SPÉCIALE POUR POMPES 8" / 10", JUSQU'À 2 ÉTAGES — PTFE + 25% GRAPHITE
SUSPENSIÓN ESPECIAL PARA BOMBAS 8" / 10", HASTA 2 ETAPAS — *PTFE + 25% GRAPHITE*

PANELLI®

Italian excellence since 1906

PANELLI®
Italian excellence since 1906

PWX | 4”

MOTORE SOMMERSO A BAGNO D’OLIO
OIL FILLED SUBMERSIBLE MOTOR

Componenti compatibili con acqua potabile
Drinking water compatible components

Connettore elettrico Plug-in
Plug-in electrical connector

Motore sommerso 4"- Serie PWX - Connettore elettrico Plug-in

I motori sommersi 4" PWX lavorano in pozzi con acqua con temperatura non superiore ai 35 °C un PH compreso tra 6,5 e 8,0. L'alimentazione può essere monofase o trifase. I motori sono adatti al funzionamento tramite inverter. Questi prodotti vengono impiegati di solito in installazioni verticali. Tuttavia, i motori possono essere installati orizzontalmente, sempre e comunque dopo previa conferma del nostro ufficio tecnico e la valutazione globale dell'applicazione richiesta. I motori elettrici da 4" garantiscono un funzionamento affidabile in pozzi con diametro uguale o maggiore a 4". I cuscinetti assiali e radiali lubrificati dall'olio consentono un'operatività senza interventi di manutenzione. La compensazione di pressione all'interno del motore è assicurata da una membrana speciale.

Classe di isolamento: F - Classe di protezione: IP68

Modelli disponibili

- Monofase da 0,37 Kw a 2,2 kW (V 230) - 50 Hz
- Trifase da 0,37 Kw a 7,5 kW (V 400) - 50 Hz
- Disponibile anche a 60 Hz e tensioni speciali

4" submersible motor - PWX Series - Plug-in electric connector

The 4" PWX submersible motors operate in wells with water temperatures below 35 °C and a pH value ranging from 6.5 to 8.0. The power supply may be single-phase or three-phase, and the motors are suitable for inverter operation. These products are typically used in vertical installations. However, horizontal installation of motors is possible only after confirmation by our technical department and overall evaluation of the required application. The 4" electric motors ensure reliable operation in wells with a diameter equal to or greater than 4". Maintenance-free operation is ensured by oil-lubricated axial and radial bearings. A special diaphragm provides pressure compensation within the motor.

Insulation class: F - Protection class: IP68

Available models

- *Single-phase from 0.37 kW to 2.2 kW (V 230) - 50*
- *Three-phase from 0.37 Kw to 7.5 kW (V 400) - 50 Hz*
- *Also available in 60 Hz and special voltages*

Moteur immergé 4" - Série PWX - Connecteur électrique enfichable

Les moteurs submersibles PWX de 4" fonctionnent dans des puits dont la température de l'eau est inférieure à 35 °C et dont le pH est compris entre 6,5 et 8,0. L'alimentation électrique peut être monophasée ou triphasée, et les moteurs sont adaptés au fonctionnement par onduleur. Ces appareils sont généralement utilisés dans des installations verticales. Toutefois, l'installation horizontale des moteurs n'est possible qu'après confirmation par notre service technique et évaluation globale de l'application requise. Les moteurs électriques 4" garantissent un fonctionnement fiable dans les puits d'un diamètre égal ou supérieur à 4". Le fonctionnement sans entretien est assuré par des roulements axiaux et radiaux lubrifiés à l'huile. Une membrane spéciale assure la compensation de la pression à l'intérieur du moteur.

Classe d'isolation : F - Classe de protection : IP68

Modèles disponibles
- *Monophasé de 0,37 kW à 2,2 kW (V 230) - 50 Hz*
- *Triphasé de 0,37 kW à 7,5 kW (V 400) - 50 Hz*
- *Également disponible à 60 Hz et à des tensions spéciales*

Motor sumergible de 4" - Serie PWX - Conector eléctrico enchufable

Los motores sumergibles de 4" PWX funcionan en pozos con temperaturas del agua no superiores a 35 °C y un valor de pH comprendido entre 6,5 y 8,0.
La alimentación puede ser monofásica o trifásica. Los motores son aptos para el funcionamiento con inversor. Estos productos suelen utilizarse en instalaciones verticales. No obstante, los motores pueden instalarse en horizontal, siempre previa confirmación por parte de nuestro departamento técnico y evaluación global de la aplicación requerida. Los motores eléctricos de 4" garantizan un funcionamiento fiable en pozos con un diámetro igual o superior a 4".
Los cojinetes axiales y radiales lubricados por aceite permiten un funcionamiento sin mantenimiento. La compensación de la presión dentro del motor se realiza mediante una membrana especial.

Clase de aislamiento: F - Clase de protección: IP68

Modelos disponibles
- *Monofásico de 0,37 kW a 2,2 kW (V 230) - 50 Hz*
- *Trifásico de 0,37 kW a 7,5 kW (V 400) - 50 Hz*
- *También disponible a 60 Hz y tensiones especiales*

DATI TECNICI - TECHNICAL DATA **50 Hz** **n= 2900 min**

Single Phase	Power kW	Power HP	V230 A	Capacitor µF	DN	Axial Thrust (N)	Cos Φ	Standard cable lenght m
PWX 4005 M	0,37	0,5	3,5	16	4"	2500 N	0,97	1,5
PWX 4007 M	0,55	0,75	4,9	20		2500 N	0,97	1,5
PWX 4010 M	0,75	1	6,5	30		2500 N	0,97	1,5
PWX 4015 M	1,1	1,5	9,4	40		2500 N	0,97	1,5
PWX 4020 M	1,5	2	11,5	50		2500 N	0,97	1,5
PWX 4030 M	2,2	3	14,7	75		2500 N	0,97	1,5

Three Phase	Power kW	Power HP	V400 A	DN	Axial Thrust (N)	Cos Φ	Lunghezza cavo standard m
PWX 4007 T	0,55	0,75	1,7	4"	2500 N	0,74	1,5
PWX 4010 T	0,75	1	2,2		2500 N	0,74	1,5
PWX 4015 T	1,1	1,5	3		2500 N	0,74	1,5
PWX 4020 T	1,5	2	4		2500 N	0,75	1,5
PWX 4030 T	2,2	3	5,7		2500 N	0,76	1,5
PWX 4040 T	3	4	7,4		4500 N	0,76	2,5
PWX 4055 T	4	5,5	10		4500 N	0,78	2,5
PWX 4075 T	5,5	7,5	13,5		4500 N	0,8	2,5
PWX 40100 T	7,5	10	18		4500 N	0,8	2,5

DIMENSIONI D'INGOMBRO E PESI - OVERALL DIMENSIONS AND WEIGHTS

Single Phase	H mm	P Kg
PWX 4005 M	359	7
PWX 4007 M	359	7
PWX 4010 M	384	10
PWX 4015 M	414	12
PWX 4020 M	444	13
PWX 4030 M	474	15

Three Phase	H mm	P Kg
PWX 4007 T	359	7
PWX 4010 T	359	7
PWX 4015 T	384	10
PWX 4020 T	414	12
PWX 4030 T	474	15
PWX 4040 T	577	19
PWX 4055 T	617	22
PWX 4075 T	717	27
PWX 40100 T	777	32

***V= Minimum speed fluid around the motor (m/s) = 0,15**

Max 35°C
Temperatura massima dell'acqua
Max water temperature
Température maximale de l'eau
Temperatura máxima del agua

Max 20
Massimo 20 avviamenti/ora
Max 20 start/hour
Maximum 20 départs/heure
Máximo 20 arranques/hora

PWX | 4”

MOTORE SOMMERSO A BAGNO D’OLIO

OIL FILLED SUBMERSIBLE MOTORS

RICAMBI
TABELLE MATERIALI

SPARE PARTS
MATERIAL CHARTS

Connettore elettrico resinato Plug-in
Resin electrical plug-in connector

Il connettore resinato plug-in garantisce una tenuta efficace all’acqua, consente una configurazione customizzabile ma standardizzata, inoltre permette una manutenzione più facile e di conseguenza una riduzione dei tempi e dei costi.

The resin-bonded connector provides an effective watertight seal, allows a customisable yet standardised configuration and also facilitates maintenance, reducing time and cost.

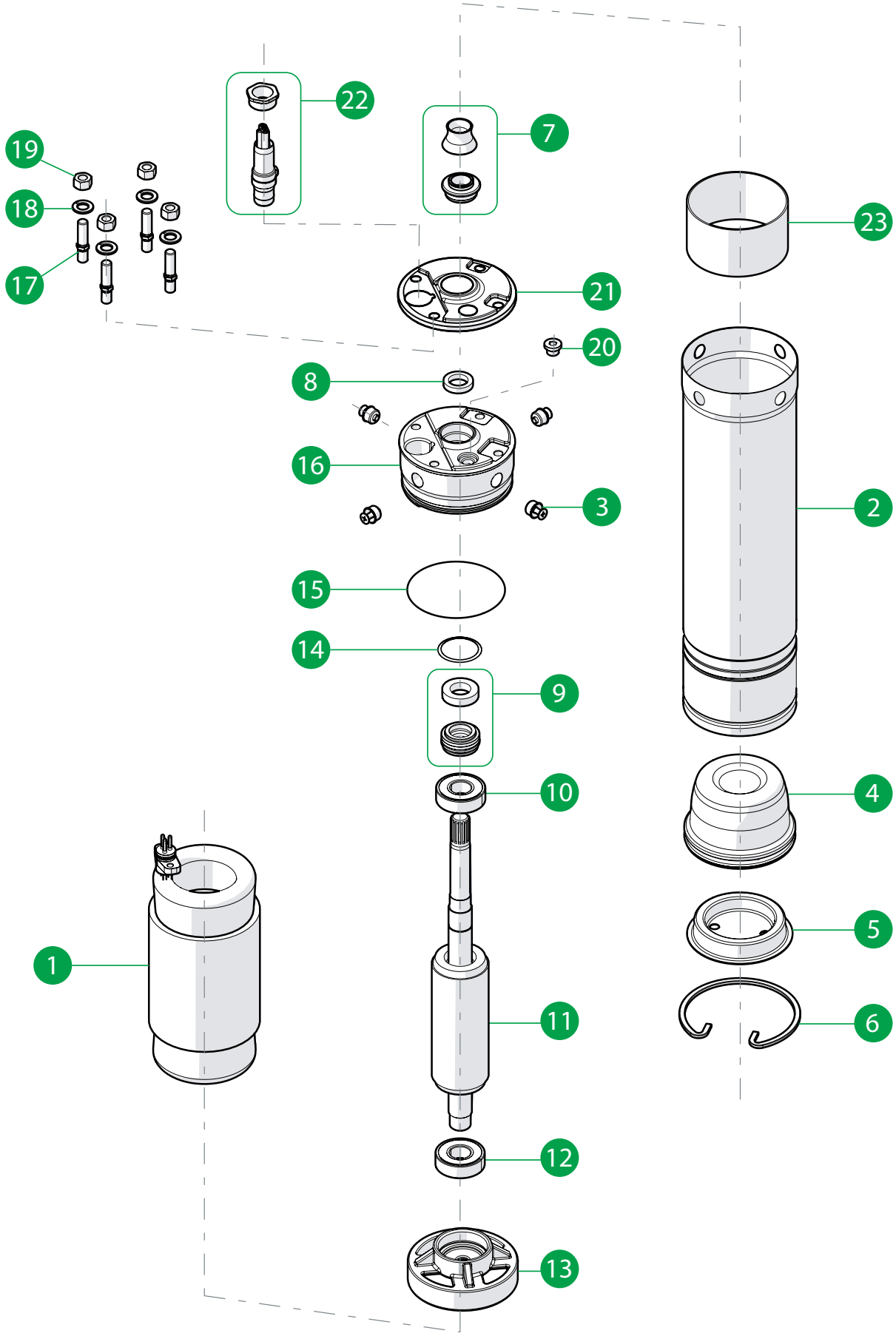
22
7
19
18
17
23
21
20
8
16
3
2
15
14
9
10
4
1
5
11
6
12
13

N. CODE	DESCRIZIONE (italiano)	MATERIALE (italiano)	DESCRIZIONE (english)	MATERIAL (english)
1	STATORE COMPLETO	-	COMPLETE STATOR	-
2	CAMICIA MOTORE	ACCIAIO INOX AISI 304	MOTOR SLEEVE	AISI 304
3	N.4 VITI PER CAMICIA	ACCIAIO INOX AISI 304	N.4 SCREW FOR SLEEVE	AISI 304
4	POLMONE	GOMMA	DIAPHRAM	NBR
5	COVER COPRIPOLMONE	ACCIAIO INOX AISI 304	COVER DIAPHRAM	AISI 304
6	SEEGER	ACCIAIO INOX AISI 304	SEEGER	AISI 304
7	DEFLETTORE	GOMMA	DEFLECTOR	NBR
8	ANELLO DI TENUTA/CORTECO	GOMMA	SEAL RINGS	NBR
9	TENUTA MECCANICA	ACCIAO INOX+GRAFITE	MECHANICAL SEAL	AISI+ GRAPHITE
10	CUSCINETTO SUPERIORE	ACCIAIO INOX AISI 304	UPPER BEARING	AISI 304
11	ROTORE COMPLETO	ACCIAIO INOX	COMPLETE ROTOR	AISI
12	CUSCINETTO INFERIORE	ACCIAIO INOX AISI 304	LOWER BEARING	AISI 304
13	SUPPORTO INFERIORE	GHISA	LOWER SUPPORT	CAST IRON
14	RONDELLA ONDULATA	ACCIAIO INOX AISI 304	ONDULATED WASHER	AISI 304
15	O-RING	GOMMA	O-RING	NBR
16	SUPPORTO SUPERIORE	ACCIAIO INOX AISI 304 / OTTONE	UPPER SUPPORT	AISI 304 / BRASS
17	PRIGIONIERO	ACCIAIO INOX AISI 304	STUD	AISI 304
18	RONDELLA GROWER	ACCIAIO INOX AISI 304	GROWER WASHER	AISI 304
19	DADO M8X1.25	ACCIAIO INOX AISI 304	NUT M8X1.25	AISI 304
20	TAPPO RIEMPIMENTO OLIO	ACCIAIO INOX AISI 304	OIL FILLER CAP	AISI 304
21	COVER SUPERIORE	ACCIAIO INOX AISI 304	UPPER COVER	AISI 304
22	CONNETTORE FEMMINA	-	UPPER CONNECTOR	-
23	ANELLO	ACCIAIO AISI 201	RING	AISI 201

N. CODE	DESCRIPTION (Français)	MATÉRIEL (Français)	DESCRIPCIÓN (español)	MATERIAL (español)
1	STATOR BOBINE'	-	STATOR BOBINADO	-
2	CHEMISE MOTEUR	ACIER INOXYDABLE AISI 304	CAMISA MOTOR	ACERO INOXIDABLE AISI 304
3	N. 4 VIS POUR CHEMISE	ACIER INOXYDABLE AISI 304	N.4 TORNILLOS CAMISA	ACERO INOXIDABLE AISI 304
4	MEMBRANE	CAOUTCHOUC	PULMON	GOMA
5	PROTECTION MEMBRANE	ACIER INOXYDABLE AISI 304	PROTECTION PULMON	ACERO INOXIDABLE AISI 304
6	SEEGER	ACIER INOXYDABLE AISI 304	SEEGER	ACERO INOXIDABLE AISI 304
7	DEFLECTEURS	CAOUTCHOUC	DEFLECTOR	GOMA
8	BAGUES D'USURE	CAOUTCHOUC	JUNTO	GOMA
9	JOINT MECANIQUE	ACIER INOXYDABLE + GRAPHITE	SELLO MECANICO	ACERO INOXIDABLE + GRAPHITE
10	COUSSINET SUPERIEURE	ACIER INOXYDABLE AISI 304	COJINETE SUPERIOR	ACERO INOXIDABLE AISI 304
11	COMPLETE ROTOR	ACIER INOXYDABLE	ROTOR COMPLETO	ACERO INOXIDABLE
12	COUSSINET INFERIEUR	ACIER INOXYDABLE AISI 304	COJINETE INFERIOR	ACERO INOXIDABLE AISI 304
13	SUPPORT INFERIEUR	FONTE	SOPORTE INFERIOR	HIERRO FUNDIDO
14	RONDELLE ONDULEE	ACIER INOXYDABLE AISI 304	RONDELA	ACERO INOXIDABLE AISI 304
15	O-RING	CAOUTCHOUC	ANILLO TORICO	GOMA
16	SUPPORT SUPERIEURE	ACIER INOXYDABLE AISI 304 / LAITO	SOPORTE SUPERIOR	ACERO INOXIDABLE AISI 304 / LATON
17	N.4 TIGES	ACIER INOXYDABLE AISI 304	N. 4 TORNILLOS	ACERO INOXIDABLE AISI 304
18	RONDELLE DE CROISSANCE	AISI 304	ARANDELA DE CRECIMIENTO	AISI 304
19	ÉCROU M8X1.25	AISI 304	TUERCA M8X1.25	AISI 304
20	BOUCHON DE REMPLISSAGE D'HUILE	AISI 304	TAPÓN DE LLENADO DE ACEITE	AISI 304
21	COUVERCLE SUPÉRIEUR	AISI 304	TAPA SUPERIOR	AISI 304
22	CONNECTEUR FEMELLE	-	CONECTOR HEMBRA	-
23	ANNEAU	AISI 201	ANILLO	AISI 201

PANELLI®
Italian excellence since 1906

LO SAPEVI CHE...
DID YOU KNOW THAT...

Le falde sono ovunque e rappresentano circa il 30% dell'acqua dolce presente sulla terra, il restante 69% si trova intrappolato nelle calotte glaciali, nella neve di montagne, ghiacciai e l'1% in acque superficiali (fiumi e laghi).
In media, un terzo dell'acqua dolce consumata per tutti gli usi a livello globale è costituita da acqua di falda, che contribuisce anche per circa il 50% dell'acqua potabile utilizzata globalmente. Il 43% dell'acqua utilizzata per l'irrigazione a livello mondiale venga prelevata dalle falde.

Groundwater is everywhere and accounts for about 30% of the world's freshwater, with the remaining 69% trapped in ice caps, snow on mountains, glaciers and 1% in surface water (rivers and lakes).
On average, one third of the freshwater used for all purposes worldwide is groundwater, which also provides about 50% of the drinking water used worldwide. 43% of the world's water used for irrigation comes from groundwater.

PANELLI®

Italian excellence since 1906

4″
6″
8″
10″
12″

50Hz

MOTORI SOMMERSI

SUBMERSIBLE MOTORS

MADE IN ITALY

4" | 50Hz

MOTORI SOMMERSI
SUBMERSIBLE MOTORS

Motore sommerso 4" a bagno d'olio
Potenze da 0,55 kW-0,75 HP a 7,5 kW - 10 HP

4" oil filled submersible motors
Power from 0,55 kW-0,75 HP up to 7,5 kW-10 HP

Moteur immergé 4" en bain d'huil
Puissance de 0,55 kW-0,75 HP jusqu'à 7,5 kW - 10 HP

Motor sumergido de 4" en baño de aceite
Potencia de 0,55 kW-0,75 HP a 7,5 kW-10 HP

Massima solidità, grande affidabilità e durata

Heavy duty construction for longer operating life and high reliability

Construction solide, fiabilité et durée à toute preuve

Construción muy sólida: fiabilidad y durabilidad.

PANELLI®

Italian excellence since 1906

PANELLI®

Italian excellence since 1906

6" 8" 10" 12" | 50Hz

MOTORI SOMMERSI
SUBMERSIBLE MOTORS

Motori sommersi riavvolgibili in acqua 6", 8", 10" e 12"
Potenze da 4 kW-5,5 HP a 300 kW-400 HP

6", 8", 10" and 12" rewindable water filled submerible motors
Power from 4 kW-5,5 HP up to 300 kW-400 HP

Moteurs immergés rebobinables à bain d'eau 6", 8", 10" et 12"
Puissance de 4 kW- 5,5 HP jusqu'à 300 kW-400 HP

Motores sumergidos rebobinables en baño de agua de 6", 8", 10" y 12"
Potencia de 4 kW-5,5 HP a 300 kW-400 HP

Disponibile con tenuta meccanica, avvolgimento standard in PPC/PE, disponibile versione in PE2+PA per temperature fino a 50°C

Available with mechanical seal, standard PPC/PE winding, PE2+PA winding available for temperatures up to 50°C

PANELLI®
Italian excellence since 1906

4" | 50Hz

MOTORI SOMMERSI SUBMERSIBLE MOTORS

MOTORI SOMMERSI 4" SERIE P4000 A BAGNO D'OLIO
Le caratteristiche garantiscono ottime prestazioni, qualità superiore, sicura affidabilità e facilità di installazione. I motori sommersi Panelli sono idonei all'utilizzo con variatore di frequenza: gamma di frequenze raccomandata 30-50 Hz (oppure 40-60 Hz)

CARATTERISTICHE COSTRUTTIVE
- Camicia esterna in acciaio inox inossidabile
- Sporgenza albero e quote di accoppiamento a norme NEMA 4"
- Statore avvolto in filo di rame a doppio smalto in classe F
- Grado di protezione IP68
- Liquido di riempimento olio biodegradabile atossico approvato FDA
- Soffietto di compensazione , per l'aumento di volume del liquido interno
- Carico assiale supportato da cuscinetti a sfera
- Tenuta meccanica e protezione antisabbia

CARATTERISTICHE DI FUNZIONAMENTO
- Tensioni V230 ± 10% - V.400 ± 10%
- Disponibili nelle due versioni 50/60 Hz
- Massimo numero di avviamenti orari : 20
- Massima temperatura dell'acqua 30°C
- Spinta assiale 2500 N da 0,37 a 2,2 Kw
- Spinta assiale 4500 N da 3 a 7,5 Kw

MODELLI
- Monofase : da 0,37 Kw a 2,2 kW (V.220-240) 50 Hz
- Trifase da 0,37 Kw a 7,5 kw(V.220-240) 50 Hz
- Trifase da 0,37 Kw a 7,5 kw(V.380/420) 50 Hz

DISPONIBILI ANCHE NELLA VERSIONE A 60 HZ
Tensioni speciali a richiesta

P 4000 SERIES OIL FILLED SUBMERSIBLE MOTORS
The technical specifications grant high performances, superior quality, trustable reliability and ease of installation.
Panelli motors are suitable for use with variable speed drive: 30-50 Hz or 40-60 Hz are the recommended frequency ranges.

MANUFACTURING FEATURES
- *Stainless steel sleve*
- *NEMA 4" coupling*
- *Stator winding in double copper enameled F class wire*
- *IP68 protection- Liquid cooled: food grade oil - Cooling liquid volume compensator*
- *Axial load on ball bearings - Mechanical seal and sand guard*

CHARACTERISTICS
- *Voltage: single phase V230 ± 10% - three phase V.400 ± 10%*
- *Available in 50 Hz or 60 Hz*
- *Maximum starts per hour: 20*
- *Water maximum temperature: 30°C*
- *Axial load 2500 N from 0,37 up to 2,2 kW / from 0,55 up to 3 HP*
- *Axial load 4500 N from 3 up to 7,5 kW / from 4 up to 10 HP*

MODELS
- *Single phase: from 0,37 kW up to 2,2 kW / from 0,55 HP up to 3 HP in 230 V 50 Hz*
- *Three phase: from 0,37 kW up to 7,5 kW in 230 V 50 Hz*
- *Three phase: from 0,37 kW up to 7,5 kW in 400 V 50 Hz*

ALSO AVAILABLE IN 60 Hz
Non-standard Voltage available on request

PANELLI®
Italian excellence since 1906

4" | 50Hz

MOTORI SOMMERSI SUBMERSIBLE MOTORS

MOTEURS IMMERGÉS 4' SERIE P4000 EN BAIN D'HUIL
Les caractéristiques de construction garantissent des excellentes performances, une qualité supérieure, fiabilité et facilité d'emploi. Les moteurs Panelli sont conçus pour l'utilisation avec variateur de fréquence: fréquence conseillé entre 30 et 50 Hz (40-60Hz).

CARACTERISTIQUES DE CONSTRUCTION
- Chemise en acier inoxydable - Acouplement NEMA 4"
- Part statorique bobiné en double fils en cuivre classe F
- Protection IP68
- Liquide réfrigérant : huile atoxique alimentaire
- Membrane de compensation des variations de volume di liquide réfrigérant
- Charge axiale sur roulement
- Tenue mechanique et protection antisable

CARACTERISTIQUES DE FONCTIONNEMENT
- Tensions : V. 230 ± 10% - V.400 ± 10%
- Disponibles soit en 50 Hz soit en 60 Hz
- Numéro maxi de démarrages par heure : 20
- Température max de l'eau : 30°C
- Charge axiale 2500 N de 0,37 kW jusqu'à 2,2 kW / de 0,55 CV jusqu'à 3 CV
- Charge axiale 4500 N de 3 kW jusqu'à 7,5 kW / de 4 CV jusqu'à 10 CV

MODELS
- Monophasé : de 0,37 kW jusqu'à 2,2 kW / de 0,55 CV jusqu'à 3 CV 230 V 50 Hz
- Triphasé : de 0,37 kW jusqu'à 7,5 kW 230 V 50 Hz
- Triphasé : de 0,37 kW jusqu'à 7,5 kW 400 V 50 Hz

DISPONIBILES AUSSI EN VERSION 60 Hz
Tensions hors standard disponibles sur demande

MOTORES SUMERGIBLES 4" P 4000 SERIES EN BAÑO DE ACEITE
Las características de construcción garantizan prestaciones elevadas, calidad superior, comprobada fiabilidad y facilidad de utilización. Los motores Panelli son construidos para la utilización con variadores de frecuencia: gama de frecuencias 30-50 Hz y 40-60 Hz.

CARACTERISTICAS DE CONSTRUCCION
- Camisa en acero inoxidable
- Acoplamiento NEMA 4"
- Estator bobinado con hilo en cobre clase F
- Protección IP68 - Líquido refrigerante: aceite atóxico alimentar
- Membrana de compensación de las variaciones de volume del líquido refrigerante
- Carga axial sobre rodamiendos - Sello mecánico y protección anti arena

CARACTERISTICAS DE FUNCIONAMIENTO
- Tension V230 ± 10% - V.400 ± 10% - Disponibles en 50 Hz y 60 Hz
- Máxima cantidad de arranques por hora : 20 - Maxima temperatura del agua: 30°C
- Carga axial 2500 N de 0,37 kW hasta 2,2 kW / de 0,55 HP hasta 3 HP
- Carga axial 4500 N de 3 kW hasta 7,5 kW / de 4 HP hasta 10 HP

MODELOS
- Monofaásico : 0,37 kW hasta 2,2 kW / de 0,55 HP hasta 3 HP 230V 50 Hz
- Trifásico de 0,37 kW hasta 7,5 kW / de 0,5 HP hasta 10 HP 230 V 50 Hz
- Trifásico de 0,37 kW hasta 7,5 kW / de 3 HP hasta 10 HP 400 V 50 Hz

DISPONIBLES TAMBIEN EN VERSION 60 Hz
Voltajes fuera de estandard disponibles bajo demanda

PANELLI®
Italian excellence since 1906

6" 8" 10" | 50Hz

MOTORI SOMMERSI SUBMERSIBLE MOTORS

MOTORI SOMMERSI 6"/8"/10" SERIE P600 - P800 - P10000
Motori sommersi Panelli a bagno d'acqua, riavvolgibili in PE. Sono di costruzione particolarmente robusta e in grado di funzionare per lungo tempo senza alcuna manutenzione.
Sono adatti al funzionamento con variatore di frequenza (frequenza minima consentita : 30 Hz).

CARATTERISTICHE COSTRUTTIVE
- Camicia esterna in acciaio inox inossidabile - Supporto inferiore , supporto superiore , carcassa e base motore in Ghisa meccanica G25 - Sporgenza albero e quote di accoppiamento a norme NEMA - Statore avvolto realizzato in filo di rame elettrolitico, rivestito di materiale termoplastico idrorepellente con elevate caratteristiche dielettriche - Grado di protezione IP68 - Rotore con albero in AISI 420B , Guidato da cuscinetti a boccola antiusura in grafite (e/o bronzo BSPB15%) e supportato da un cuscinetto reggispinta a pattini oscillanti (tipo Mitchell) dimensionato per reggere le massime spinte assiali della pompa, con un elevatissimo valore di sicurezza.
- Membrana di compensazione, posta nella parte inferiore del motore, per equilibrare la pressione interna del motore con quella esterna del pozzo e per la compensazione della variazione di pressione dell'acqua dovuta al riscaldamento durante il funzionamento

CARATTERISTICHE DI FUNZIONAMENTO
- Disponibili nelle due versioni 50/60 Hz - Variazione massima ammessa sulla tensione di targa del motore : ± 10%
- Massimo numero di avviamenti orari : (6": 15) – (8": 10) - (10": 10) - Massima temperatura dell'acqua 30°C – 50°C con avvolgimento in PE2+PA - Spinta assiale motore 6": 16.000 N da 4 a 15 kW– 25.000 N da 18,5 a 37 kW - Spinta assiale motore 8": 45.000 N da 30 a 110 kW - Spinta assiale motore 10": 60.000 N da 75 a 184 kW

MODELLI
- Motore 6" da 4 a 37 Kw - Motore 8" da 30 110 kW - Motore 10" da 75 a 184 kW

ESECUZIONI SPECIALI
- Motori a doppia uscita per avviamento stella-triangolo - Esecuzione in acciaio inox AISI 304, AISI 316, Duplex per tutta la gamma - Esecuzione per alta temperatura (Fino a 50°C) - Disponibile con tenuta meccanica

6"/8"/10" SUBMERSIBLE MOTORS SERIES P600 - P800 - P10000
The technical specifications grant high performances, superior quality, trustable reliability and ease of installation.
Panelli motors are suitable for use with variable speed drive: 30-50 Hz or 40-60 Hz are the recommended frequency ranges.

MANUFACTURING FEATURES
- Stainless steel sleve - Upper and lower supports and base in G 25 cast iron. Fully stainless steel version available in AISI 304, AISI 316, Duplex - NEMA coupling - Thermoplastic protection of winding copper wire are used in the statoric part, upon request PE2+PE winding wire for higher water temperatures - Protection IP68 - Rotor with AISI 420B shaft, bearing bushes in carbide (upon request available in BSPB15% bronze). Thrust bearing Mitchell type suitable to withstand the maximum load with very high safety standards.
- Compensation diaphragm able to equalize inner and outer pressures and related variations due to the temperature spectrum during the motor functioning in the well.

CHARACTERISTICS
- Available in 50 Hz and 60 Hz versions - Maximum number of starts per hour: (6":15) – (8" :10) – (10": 10)
Water maximum temperature: 30°C – with PE2+PA winding up to 50°C - Axial load 6": 16.000 N from 4 to 15 kW
25.000 N from 18,5 up to 37 kW . Axial load 8": 45.000 N from 30 up to 110 kW - Axial load 10": 60.000
N from 75 up to 184 kw

MODELS
- 6" motors from 4 kW up to 37 kW
- 8" motors from 30 kW up to 110 kW
- 10" motors from 75 kW up to 184 kW

NON STANDARD OPTION
- Star-Delta starting
- All models are available in full stainless steel: AISI 304, AISI 316, Duplex
- Higher water temperatures up to 50°C with PE2+PA winding
- Mechanical seal available upon request

PANELLI®
Italian excellence since 1906

6" 8" 10" | 50Hz

MOTORI SOMMERSI SUBMERSIBLE MOTORS

MOTEURS IMMERGÉS 6"/8"/10 " SERIE P600 - P800 - P10000
Moteurs immergés Panelli en bain d'eau, rebobinables en PE. Produits avec une construction très robuste ils sont en condition de fonctionner pendent des très long périodes sans manutention. Les moteurs Panelli sont conçus pour l'utilisation avec variateur de fréquence : fréquence conseillé entre 30 et 50 Hz (40-60Hz).

CARACTERISTIQUES DE CONSTRUCTION
- Chemise en acier inoxydable - Supports inférieur et supérieur, base en fonte G25. Disponibles aussi totalement en acier inoxydable AISI 304, 316, Duplex - Acouplement NEMA - Partie statorique bobiné en PVC pour eau jusqu'à 30°C ou en PE2+PA pour toutes applications avec temperature de l'eau jusq'à 50° - Degré de protection IP68 - Roteur avec arbre en AISI 420B, bague en graphite (disponible aussi en bronze BSPB15%) avec suspension type MICHELL capable de résister aux charges axiales des pompes avec un standard de sécurité très important - Membrane de compensation pour équilibrer la pression interne du moteur avec la pression de l'eau du forage et pour la compensation des variations de pression dues aux changements de température

CARACTERISTIQUES DE FONCTIONNEMENT
- Disponibles dans les versions 50 Hz et 60 Hz - Variation de tension admissible : ± 10% - Numéro maxi de démarrages par heure: (6":15) – (8" :10) – (10": 10) - Température de l'eau : jusqu'à 30°C – avec bobinage en PE2+PA jusqu'à 50°C - Charge axial moteurs 6": 16.000 N de 4 jusqu'à 15 kW - 25.000 N de 18,5 jusqu'à 37 kW
Charge axial moteurs 8": 45.000 N de 30 jusqu'à 110 kW
Charge axial moteurs 10": 60.000 N de 75 jusqu'à 184 kW

MODELS
- Moteurs 6" de 4 kW jusqu'à 37 kW
- Moteurs 8" de 30 kW jusqu'à 110 kW
- Moteurs 10" de 75 kW jusqu'à 184kW

EXECUTIONS HORS STANDARD
- Démarrage étoile-triangle - Toute la gamme est disponible en execution toltalement en acier inoxydable AISI 304, AISI 316, Duplex Pour toutes application avec température de l'eau jusq'à 50°C bobinage en PE2+PA
- Garniture mecanique disponible sur demande

MOTORES SUMERGIBLES 6"/8"/10 " SERIE P600 - P800 - P10000
Los motores sumergibles Panelli en baño de agua y rebobinables se caracterizan por una construcción reforzada que permite el funcionamiento sin manutención por periodos importantes. Los motores Panelli son construidos para la utilización con variadores de frecuencia: gama de frecuencias 30-50 Hz y 40-60 Hz.

CARACTERISTICAS DE CONSTRUCCION
- Camisa en acero inoxidable - Soporte superior e inferior base en hierro fundido G25. Disponible también la versión totalmente en acero inoxidable AISI 304, AISI 316, Duplex
- Acoplamiento NEMA - Parte statorica bobinada con hilo en alambre protejido en material termoplástico para aguas hasta 30°C – con bobinaje en PE2+PA para aguas hasta 50°C - Protección IP68
- Rotor con eje en AISI 420B, cojinetes en grafito (disponible también en bronze BSPB15%) suspensión de tipo MITCHELL para cumplir con las cargas axiales de la bomba con un estandard de seguridad muy elevado.
- Membrana de compensación, para equilibrar la presión interna del motor con la presión esterna del pozo y para compensar las variaciones de presión debidas al cambio de temperatura durante el funcionamiento.

CARACTERISTICAS DE FUNCIONAMIENTO
- Disponibles en la dos versiones 50 Hz y 60 Hz - Variabilidad máxima de tension : ± 10% - Máxima cantidad de arranques por hora: (6": 15) – (8": 10) - (10": 10) - Temperatura máxima de l'agua: 30°C – 50°C con bobinaje en PE2 + PA
Carga axial motores 6": 16.000 N desde 4 hasta 15 kW - 25.000 N desde 18,5 hasta 37 kW
Carga axial motores 8": 45.000 N desde 30 hasta 110 kW
Carga axial motores 10": 60.000 N desde 75 hasta 184 kW

MODELOS
- Motores 6": desde 4 kW hasta 37 kW
- Motores 8": desde 30 kW hasta 110 kW
- Motores 10": desde 75 kW hasta 184 Kw

EJECUCIONES ESPECIALES
- Arranque Estrella-Triangulo
- Construcción totalmente en acero inoxidable AISI 304, AISI 316, Duplex para toda la gama
- Ejecución para elevada temperatura del agua (hasta 50 °C) con bobinaje en PE2+PA
- Sello mecánico disponible bajo demanda

PANELLI®
Italian excellence since 1906

12" | 50Hz

MOTORI SOMMERSI SUBMERSIBLE MOTORS

MOTORI SOMMERSI 12" SERIE P12000
Motori sommersi Panelli a bagno d'acqua, riavvolgibili in PE o PVC (solo per la versione 4 poli). Sono di costruzione particolarmente robusta e in grado di funzionare per lungo tempo senza alcuna manutenzione. Motore per funzionamento con pompe sommerse in pozzi con diametro uguale o superiore a 12", bacini o in booster per impianti di pressurizzazione.

CARATTERISTICHE COSTRUTTIVE
Sporgenza albero: cilindrica con chiavetta - Protezione: IP68 - Sportgenza albero in acciaio inox Duplex - Camicia esterna in acciaio inox AISI304. Cuscinetto reggispinta bidirezionale di tipo Kingsbury - Cuscinetto di controspinta - Cuscinetti radiali lubrificati ad acqua - Valvola di sicurezza - Una membrana di compensazione posta sul fondo del motore garantisce l'equilibrio delle pressioni interna/esterna unitamente alla variazione di volume dell'olio dovuta alla variazione di temperatura.
- Di serie, doppio sistema di tenuta sull'albero: tenuta meccanica bidirezionale in Carburo di Silicio / Carburo di tungsteno + - Parasabbia con tenuta laminare.
- Rotazione: indifferentemente oraria/antioraria
- Cavo idoneo per uso in acque potabili

CARATTERISTICHE DI FUNZIONAMENTO
- Disponibili nelle due versioni 50/60 Hz - Variazione massima ammessa sulla tensione di targa del motore : ± 10%
- Massimo numero di avviamenti orari: 150÷220Kw =10 - 260÷300Kw =5 (versione 2 poli) - 110÷150Kw =10 - 170÷220Kw =5 (versione 4 poli) - Massima temperatura dell'acqua 30°C - Spinta assiale motore 12": 70.000 N

MODELLI
- Motore 12" (versione 2 poli) da 150 a 300 kW
- Motore 12" (versione 4 poli) da 110 a 220 kW

ESECUZIONI SPECIALI
- Esecuzione in acciaio inox AISI 316, Duplex per tutta la gamma - Tenute meccaniche diverse Lunghezze cavi diverse - Versione per utilizzo con varitore di frequenza (inverter)

12" SUBMERSIBLE MOTORS SERIES P12000
Panelli submersible motors in water bath, rewindable in PE or PVC (only for 4-pole version). The technical specifications grant high performances, superior quality, trustable reliability and ease of installation.
Motor for submersible pumps, in wells with 12" diameter or bigger, basins or boosters for pressurization systems.

MANUFACTURING FEATURES
Shaft protrusion: cylindrical model with key - Degree of protection: IP 68 - Shaft-end in Duplex stainless steel - Outer shell made of stainless steel AISI304 - Bidirectional Kingsbury type axial thrust bearing - Counterthrust bearing - Water lubricated radial bearings - Safety valve - A compensation membrane on the bottom of the motor ensures the balance between the internal and external pressures, along with the variation of the water volume due to the temperature.
- Standard, double seal system on rotor shaft: bi-directional mechanical seal in SiC/Tungsten Carbide + sand-guard with laminar seal
- Rotation: clockwise or counter clockwise without distinction
- Cable material suitable for use with drinking water

CHARACTERISTICS
- Available in 50 Hz and 60 Hz versions
- Maximum number of starts per hour: 150÷220Kw =10 - 260÷300Kw =5 *(2-pole version)* - 110÷150Kw =10 - 170÷220Kw =5 *(4-pole version)*
- Water maximum temperature: 30°C - Axial load 12": 70.000 N

MODELS
- 12" motors (2-pole version) from 150 kW up to 300 kW
- 12" motors (4-pole version) from 110 kW up to 220 kW

NON STANDARD OPTION
- All models are available in full stainless steel: AISI 316, Duplex
- Mechanical seals in special materials Lead in different lengths - Version for use with frequency converter (inverter).

PANELLI®
Italian excellence since 1906

12" | 50Hz

MOTORI SOMMERSI SUBMERSIBLE MOTORS

MOTEURS IMMERGÉS 12" SERIE P12000
Moteurs immergés Panelli en bain d'eau, rebobinables en PE ou PVC (uniquement pour la version à 4 pôles). Produits avec une construction très robuste ils sont en condition de fonctionner pendent des très long périodes sans manutention. Moteur pour fonctionnement avec pompes immergées, en puits, avec diamètre égal ou supérieur à 12" bassins ou en booster pour systèmes depressurization.

CARACTERISTIQUES DE CONSTRUCTION
- Projection arbre cylindrique avec clavette. - Protection: IP68 - Extensione de l'arbre en acier inoxydable AISI431 (1.4057) ou Duplex (1.4362). Chemise extérieure en acier inox AISI 304. Palier de Butée complète bi-direction du type Kingsbury - Bague de butée. - Roulements radiales lubrifiés à eau - Soupape de sûrete. - Une membrane de compensation placée sur le fond du moteur assurel'equilibre des pressions intérieure/extérieure conjointement à lavariation de volume de l'eau due à la variation de température.
- De série, double système d'étanchéité sur l'arbre: garniture mécanique bidirectionnel carbure de silicium / carbure de tungstène + bague anti-sable avec joint laminaire.
- Rotation: indifféremment pareil ou contraire aux aiuguilles d'unemontre.
- Cable convenable pour usage en eaux potables.

CARACTERISTIQUES DE FONCTIONNEMENT
- Disponibles dans les versions 50 Hz et 60 Hz - Variation de tension admissible : ± 10% - Numéro maxi de démarrages par heure: 150÷220Kw =10 - 260÷300Kw =5 *(version 2 pôles)* - 110÷150Kw =10 - 170÷220Kw =5 *(version 4 pôles) Température de l'eau : jusqu'à 30°C - Charge axial moteurs 12": 70.000 N*

MODELS
- Moteurs 12" (version 2 pôles) de 150 kW jusqu'à 300 kW
- Moteurs 12" (version 4 pôles) de 110 kW jusqu'à 220 kW

EXECUTIONS HORS STANDARD
- Toute la gamme est disponible en execution toltalement en acier inoxydable AISI 316, Duplex - Garnitures mécaniques differentes - Longueur des cables differente - Version spéciale pour utilisation avec variateur de vitesse.

MOTORES SUMERGIBLES 12" SERIE P12000
Motores sumergibles Panelli en baño de agua, rebobinables en PE o PVC (sólo para versión tetrapolar). Los motores sumergibles en baño de agua y rebobinables se caracterizan por una construcción reforzada que permite el funcionamiento sin manutención por periodos importantes. Motor para funcionamiento con bombas sumergidas en pozos con diametro igual o superior a 12",cuencas o en booster para instalaciones de presurizacion.

CARACTERISTICAS DE CONSTRUCCION
- Salida eje: eje cilíndrico con chaveta. - Grado de proteccion: IP68 Eje rotor de extremo en acero inoxidable Duplex - Camisa en acero inoxidable AISI304 - Cojinete axial bidireccional tipo Kingsbury - Cojinete de contraempuje - Cojinetes radiales lubricados por agua - Una membrana puesta en el fondo del motor garantiza el - equilibrio de las presiones interior/exterior, junto con la variacion de volumen del agua debida a la temperatura. - Válvula de seguridad
- Estandard, doble sistema de cierre al saliente del eje rotor: cierre mecanico bidireccional en Carburo de Silicio/ Carburo de wolframio + Para-arena con cierre laminar
- Sentido de rotación: sin distinción horario o antihorario
- Cable a normas para aguas potables

CARACTERISTICAS DE FUNCIONAMIENTO
- Disponibles en la dos versiones 50 Hz y 60 Hz - Variabilidad máxima de tension : ± 10% - Máxima cantidad de arranques por hora: 150÷220Kw =10 - 260÷300Kw =5 *(versión 2 polos)* - 110÷150Kw =10 - 170÷300Kw =5 *(versión 4 polos) - Temperatura máxima de l'agua: 30°C - Carga axial motores 12": 70.000 N*

MODELOS
- Motores 12" (versión 2 polos) de 150 kW hasta 300 kW
- Motores 12" (versión 4 polos) de 110 kW hasta 220 kW

EJECUCIONES ESPECIALES
- Construcción totalmente en acero inoxidable AISI 316, Duplex para toda la gama
- Empaquetaduras mecánicas especiales bajo demanda - Cables en diferentes longitudes - Versión para uso con convertidor de frecuencia (inverter)

PANELLI®

TECHNICAL DATA

50 Hz n= 2900 min

Single Phase	Power kW	Power HP	V230 A	Condensatore Capacitor µF	DN	Axial Thrust (N)	Cos ϕ	Lunghezza cavo standard Standard cable lenght m
P 4005 M	0,37	0,5	3,5	16	4"	2500 N	0,97	1,5
P 4007 M	0,55	0,75	4,9	20		2500 N	0,97	1,5
P 4010 M	0,75	1	6,5	30		2500 N	0,97	1,5
P 4015 M	1,1	1,5	9,4	40		2500 N	0,97	1,5
P 4020 M	1,5	2	11,5	50		2500 N	0,97	1,5
P 4030 M	2,2	3	14,7	75		2500 N	0,97	1,5

Three Phase	Power kW	Power HP	V400 A	DN	Axial Thrust (N)	Cos ϕ	Lunghezza cavo standard Standard cable lenght m
P 4007 T	0,55	0,75	1,7	4"	2500 N	0,74	1,5
P 4010 T	0,75	1	2,2		2500 N	0,74	1,5
P 4015 T	1,1	1,5	3		2500 N	0,74	1,5
P 4020 T	1,5	2	4		2500 N	0,75	1,5
P 4030 T	2,2	3	5,7		2500 N	0,76	1,5
P 4040 T	3	4	7,4		4500 N	0,76	2,5
P 4055 T	4	5,5	10		4500 N	0,78	2,5
P 4075 T	5,5	7,5	13,5		4500 N	0,8	2,5
P 40100 T	7,5	10	18		4500 N	0,8	2,5

DIMENSIONI D'INGOMBRO E PESI
OVERALL DIMENSIONS AND WEIGHTS

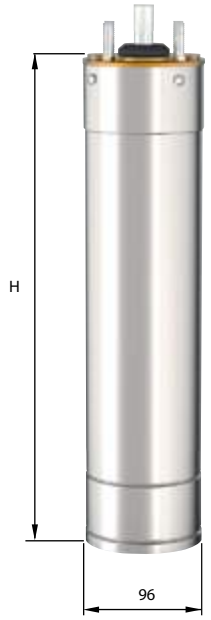

Single Phase	H mm	P Kg
P 4005 M	317	7
P 4007 M	337	8
P 4010 M	362	10
P 4015 M	392	12
P 4020 M	422	13
P 4030 M	467	15

Three Phase	H mm	P Kg
P 4007 T	317	8
P 4010 T	337	10
P 4015 T	362	12
P 4020 T	392	13
P 4030 T	452	15
P 4040 T	557	19
P 4055 T	597	22
P 4075 T	698	27
P 40100 T	818	32

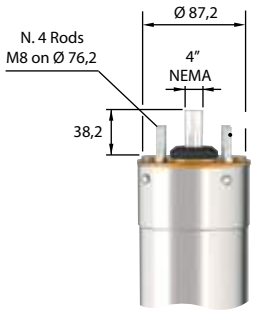

V = Speed fluid around the motor (m/s)= 0,15

Start /hour (max) 20 - *Max water temperature 30 °C*

PANELLI®

TECHNICAL DATA *Ampere 230 V Three phase = Ampere V 400 x 1,73* 50 Hz n= 2900 min

Type Motor	POWER Kw	POWER HP	Volt	A	RPM	n (Efficency motor % at % load 50	75	100	Cos ϕ at % load 50	75	100	Direct starting 400 V ± 5%	Star/Delta starting 400 / 690 V	Direct starting Cs/Cn	Is/In	Starting Star/Delta Is/In	Starting statoric Is/In	Axial load daN	H (mm)	Weight (kg)
P605	4	5,5	380	9,3	2845	77	81	80	0,67	0,77	0,82	4G x 4 mm²	2 x (4G x 4 mm²)	1,60	5,40	1,80	3,20	1600	646	40
			400	9,1	2856	76	80	79	0,65	0,75	0,80									
			415	9,2	2878	75	79	78	0,63	0,73	0,78									
P607	5,5	7,5	380	12,4	2846	77	82	81	0,67	0,78	0,83	4G x 4 mm²	2 x (4G x 4 mm²)	1,60	5,60	1,90	3,40		671	45
			400	12,3	2859	76	81	80	0,65	0,76	0,81									
			415	12,3	2880	75	80	79	0,63	0,74	0,79									
P610	7,5	10	380	16,6	2843	78	82,5	82	0,68	0,78	0,84	4G x 4 mm²	2 x (4G x 4 mm²)	1,80	5,70	1,90	3,40		701	55
			400	16,3	2861	77	81,5	81	0,66	0,76	0,82									
			415	16,3	2882	76	80,5	80	0,64	0,74	0,80									
P612	9,2	12,5	380	20,2	2846	79	83	82	0,68	0,79	0,85	4G x 4 mm²	2 x (4G x 4 mm²)	1,80	5,70	1,90	3,40		751	60
			400	19,9	2864	78	82	81	0,66	0,77	0,83									
			415	19,9	2886	77	81	80	0,64	0,75	0,81									
P615	11	15	380	23,7	2849	80	84,5	83,5	0,69	0,79	0,85	4G x 4 mm²	2X (4G x 4 mm²)	1,90	5,90	2,00	3,50		811	65
			400	23,4	2867	79	83,5	82,5	0,67	0,77	0,83									
			415	23,4	2882	78	82,5	81,5	0,65	0,75	0,81									
P617	13	17,5	380	27,7	2851	80	84,5	84	0,69	0,79	0,85	4G x 6 mm²	2 x (4G x 4 mm²)	1,80	6,00	2,00	3,60		841	70
			400	27,3	2870	80	83,5	83	0,67	0,77	0,83									
			415	27,3	2887	79	82,5	82	0,65	0,75	0,81									
P620	15	20	380	32	2852	82	85	84	0,69	0,79	0,85	4G x 6 mm²	2 x (4G x 4 mm²)	1,70	5,90	2,00	3,50		931	75
			400	31,5	2871	81	84	83	0,67	0,77	0,83									
			415	31,5	2883	80	83	82	0,65	0,75	0,81									
P625	18,5	25	380	38,9	2854	82	85,5	85	0,69	0,79	0,85	4G x 6 mm²	2 x (4G x 4 mm²)	1,70	5,60	1,90	3,40	2500	991	83
			400	38,3	2873	81	84,5	84	0,67	0,77	0,83									
			415	38,6	2889	80	83	82,5	0,65	0,75	0,81									
P630	22	30	380	45,8	2857	82,5	85,5	85	0,70	0,80	0,86	4G x 6 mm²	2 x (4G x 4 mm²)	1,70	5,90	2,00	3,50		1071	92
			400	45,1	2877	81,5	84,5	84	0,68	0,78	0,84									
			415	45,3	2890	80	83	82,5	0,66	0,76	0,82									
P635	26	35	380	53,8	2867	82,5	86	85,5	0,71	0,81	0,86	4G x 10 mm²	2x (4G x 6 mm²)	1,70	5,70	1,90	3,40		1181	100
			400	52,9	2878	81,5	85	84,5	0,69	0,79	0,84									
			415	53,2	2891	80	83,5	83,0	0,67	0,77	0,82									
P640	30	40	380	62,1	2861	82,5	86,0	85,5	0,72	0,81	0,86	4G x 10 mm²	2 x (4G x 6 mm²)	1,70	5,60	1,90	3,40		1251	108
			400	61,1	2880	81,5	85,0	84,5	0,70	0,79	0,84									
			415	61,4	2892	80	83,5	83	0,68	0,77	0,82									
P650	37	50	380	77	2863	83	86,5	85	0,72	0,81	0,86	4G x 10 mm²	2 x (4G x 6 mm²)	1,60	5,60	1,90	3,40		1341	118
			400	75,8	2882	82	85,5	84	0,70	0,79	0,84									
			415	76,2	2891	80,5	84	82,5	0,68	0,77	0,82									

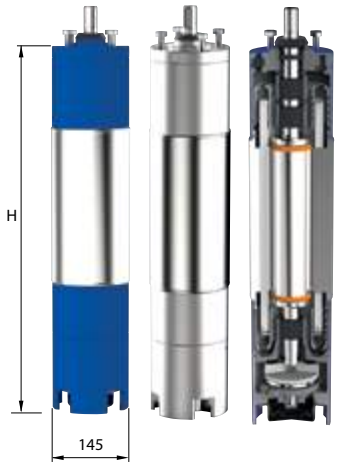

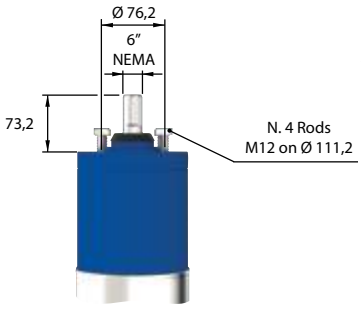

*Lunghezza cavo standard - *Standard cable lenght(m):*
- **3 m** up to 18,5 kW (25HP)
- **5 m** from 22kw (30HP) to 37 kW (50HP)

Start /hour (max) 15 - *Max water temperature 30 °C*

Senso di rotazione (visto dal lato sporgenza albero): antiorario
Direction of rotation (view from shaft projection side): anti-clockwise
Sens de rotation (vu du côté de l'extension de l'arbre) : anti-horaire
Sentido de giro (visto desde el lado de prolongación del eje): antihorario

Fattore di servizio:	50Hz=1
Service factor:	*50Hz=1*
Facteur de service:	50Hz=1
Factor de servicio :	*50Hz=1*

Cs = Coppia di avviamento
Starting torque
Couple de démarrage
Par de arranque

Cn = Coppia nominale
Nominal torque
Nominal couple
Par naminal

Is = Corrente di avviamento
Starting current
Intensité du démarrage
Intensidad de arranque

In = Corrente nominale
Nominal current
Intensité nominale
Intensidad nominal

TECHNICAL DATA *Ampere 230 V Three phase = Ampere V 400 x 1,73* 50 Hz n= 2900 min

Type Motor	POWER		Volt	A	RPM	n (Efficency motor % at % load			Cos ϕ at % load			Direct starting	Star/Delta starting	Direct starting		Starting Star/ Delta	Starting statoric	Axial load daN	H (mm)	Weight (kg)
	Kw	HP				50	75	100	50	75	100	400 V ± 5%	400 / 690 V	Cs/ Cn	Is/In	Is/In	Is/In			
P840	30	40	380	64,4	2859	79,8	85,2	84,3	0,77	0,81	0,84	3 X 1 x 10 mm²	6 X 1 x 10 mm²	2,05	6,40	2,10	3,80	4500	993	150
			400	61,7	2875	80,1	85	84,7	0,76	0,80	0,83									
			415	60	2892	79,3	84,5	85	0,75	0,79	0,82									
P850	37	50	380	75,4	2865	80,3	85,7	84,8	0,79	0,83	0,88	3 X 1 x 10 mm²	6 X 1 x 10 mm²	1,95	5,70	2	3,70		1043	160
			400	73	2888	80,6	85,5	85,2	0,77	0,81	0,86									
			415	71,8	2904	79,8	85	85,5	0,75	0,79	0,84									
P860	44	60	380	90,2	2882	80,8	86,2	85,3	0,76	0,86	0,87	3 X 1 x 16 mm²	6 X 1 x 10 mm²	1,95	5,80	2	3,70		1123	178
			400	86,3	2893	81,1	86	85,7	0,74	0,81	0,86									
			415	84,8	2905	80,3	85,5	86	0,72	0,79	0,84									
P875	55	75	380	110,2	2880	81,3	86,7	85,8	0,76	0,85	0,89	3 X 1 x 16 mm²	6 X 1 x 10 mm²	1,85	5,80	2	3,60		1233	200
			400	106,2	2889	81,6	86,5	86,2	0,74	0,81	0,87									
			415	105,4	2901	80,8	86	86,5	0,72	0,80	0,84									
P890	66	90	380	130,7	2881	82,4	87,5	86,8	0,76	0,86	0,89	3 X 1 x 25 mm²	6 X 1 x 16 mm²	1,85	5,80	2	3,50		1302	214
			400	126	2892	82,6	87,4	87,2	0,74	0,82	0,87									
			415	125,1	2905	81,9	86,9	87,5	0,72	0,79	0,84									
P8100	75	100	380	148,5	2882	82,3	87,7	86,8	0,75	0,85	0,89	3 X 1 x 25 mm²	6 X 1 x 16 mm²	1,80	5,80	2	3,50		1383	230
			400	143,2	2893	82,6	87,5	87,2	0,73	0,81	0,87									
			415	142,1	2905	81,8	87	87,5	0,71	0,77	0,84									
P8125	92	125	380	183,5	2880	83	86	85,7	0,75	0,84	0,89	3 X 1 x 25 mm²	6 X 1 x 16 mm²	1,80	5,70	1,90	3,50		1583	270
			400	175,1	2891	83,5	86,5	86,3	0,74	0,83	0,88									
			415	172,7	2903	83	86	86,3	0,72	0,81	0,86									
P8150	110	150	380	218,6	2885	85,5	86,5	86	0,74	0,83	0,89	3 X 1 x 35 mm²	6 X 1 x 25 mm²	1,80	5,70	1,90	3,50		1733	300
			400	211	2898	86,1	87	86,6	0,73	0,82	0,87									
			415	212,1	2908	85,5	86,5	86	0,72	0,81	0,84									

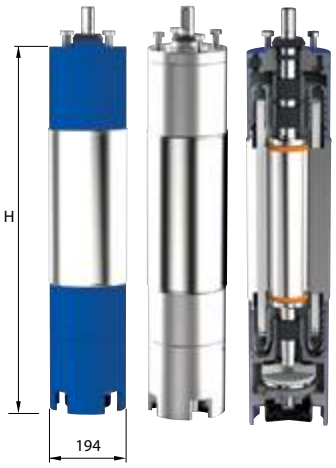

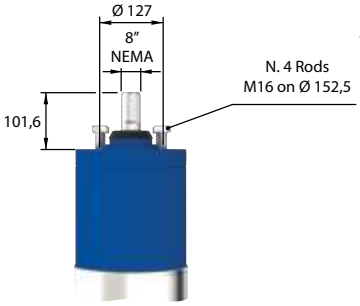

Lunghezza cavo standard
Standard cable lenght (m): 5

Start /hour (max) 10 - *Max water temperature 30 °C*

Senso di rotazione (visto dal lato sporgenza albero): antiorario
Direction of rotation (view from shaft projection side): anti-clockwise
Sens de rotation (vu du côté de l'extension de l'arbre) : anti-horaire
Sentido de giro (visto desde el lado de prolongación del eje): antihorario

Fattore di servizio:	50Hz=1
Service factor:	*50Hz=1*
Facteur de service:	50Hz=1
Factor de servicio :	*50Hz=1*

Cs = Coppia di avviamento
Starting torque
Couple de démarrage
Par de arranque

Cn = Coppia nominale
Nominal torque
Nominal couple
Par naminal

Is = Corrente di avviamento
Starting current
Intensité du démarrage
Intensidad de arranque

In = Corrente nominale
Nominal current
Intensité nominale
Intensidad nominal

TECHNICAL DATA *Ampere 230 V Three phase = Ampere V 400 x 1,73* **50 Hz n= 2900 min**

Type Motor	POWER		Volt	A	RPM	n (Efficency motor % at % load			Cos ϕ at % load			Direct starting	Star/Delta starting	Direct starting		Starting Star/ Delta	Starting statoric	Axial load daN	H (mm)	Weight (kg)
	Kw	HP				50	75	100	50	75	100	400 V	400 / 690 V	Cs/ Cn	Is/In	Is/In	Is/In			
P10100	75	100	380	154,3	2884	86,9	87	88	0,73	0,80	0,84	3 X 1 x 25 mm²	6 X 1 x 16 mm²	1,80	6,40	1,90	3,40	6000	1284	270
			400	142,7	2896	85,9	88	88,3	0,72	0,84	0,86									
			415	143,9	2909	86,4	88,3	88,5	0,64	0,77	0,82									
P10125	92	125	380	188,7	2890	87,2	87,3	88,3	0,74	0,83	0,84	3 X 1 x 25 mm²	6 X 1 x 16 mm²	1,80	6,40	1,90	3,40		1354	310
			400	174,5	2904	86,2	88,3	88,6	0,71	0,83	0,86									
			415	176	2914	86,7	88,6	88,8	0,63	0,75	0,82									
P10150	110	150	380	222,2	2930	87,9	88	89	0,71	0,81	0,85	3 X 1 x 35 mm²	6 X 1 x 16 mm²	1,60	6,30	1,80	3,40		1504	350
			400	207	2937	86,9	89	89,3	0,73	0,84	0,86									
			415	211,3	2943	87,4	89,3	89,5	0,63	0,77	0,81									
P10175	129	175	380	265,6	2895	87,5	88,2	89	0,73	0,81	0,83	3 X 1 x 35 mm²	6 X 1 x 25 mm²	1,55	6,70	1,80	3,30		1634	385
			400	245,3	2915	86,5	89,3	89,4	0,71	0,83	0,85									
			415	244,6	2928	87,1	89,5	89,6	0,62	0,75	0,82									
P10200	147	200	380	299,1	2898	87,1	88,2	89	0,72	0,82	0,84	3 X 1 x 50 mm²	6 X 1 x 25 mm²	1,55	6,50	1,80	3,30		1734	415
			400	277,2	2917	86,1	88,5	89,1	0,71	0,81	0,86									
			415	278,1	2931	86,5	88,1	88,7	0,65	0,75	0,83									
P10225	165	225	380	337,2	2901	86,5	87,5	88,6	0,72	0,82	0,84	3 X 1 x 50 mm²	6 X 1 x 35 mm²	1,55	6,50	1,80	3,30		1854	444
			400	313,3	2920	85,4	87,2	88,5	0,71	0,81	0,86									
			415	313,9	2930	86,0	87,3	88,2	0,65	0,75	0,83									
P10250	184	250	380	370	2904	87,4	88	89	0,73	0,83	0,85	3 X 1 x 50 mm²	6 X 1 x 35 mm²	1,50	6,50	1,80	3,30		1984	480
			400	342,2	2924	86,5	88,7	89,3	0,72	0,82	0,87									
			415	340,9	2936	87,3	89,3	89,5	0,65	0,77	0,84									

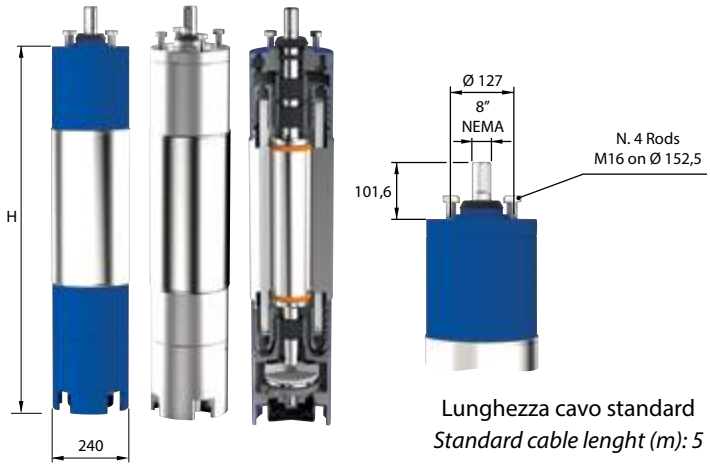

Lunghezza cavo standard
Standard cable lenght (m): 5

Start /hour (max) 10 - *Max water temperature 30 °C*

Senso di rotazione (visto dal lato sporgenza albero): antiorario
Direction of rotation (view from shaft projection side): anti-clockwise
Sens de rotation (vu du côté de l'extension de l'arbre) : anti-horaire
Sentido de giro (visto desde el lado de prolongación del eje): antihorario

Fattore di servizio:	50Hz=1
Service factor:	*50Hz=1*
Facteur de service:	50Hz=1
Factor de servicio :	*50Hz=1*

Cs = Coppia di avviamento
Starting torque
Couple de démarrage
Par de arranque

Cn = Coppia nominale
Nominal torque
Nominal couple
Par naminal

Is = Corrente di avviamento
Starting current
Intensité du démarrage
Intensidad de arranque

In = Corrente nominale
Nominal current
Intensité nominale
Intensidad nominal

VERSIONE 2 POLI / *2 POLES VERSION*

TECHNICAL DATA

50 Hz n= 2900 min

Type Motor	POWER		Volt	A	RPM	n (Efficency motor % at % load			Cos ϕ at % load			Direct starting	Star/Delta starting	Direct starting		Axial load daN	L (mm)	Weight (kg)
	Kw	HP				50	75	100	50	75	100	400 V ± 5%	400 / 690 V	Cs/Cn	Is/In			
P12200-2P	150	200	400	282	2920	87,5	88,3	88	0,75	0,84	0,87	3 X 1 x 50 mm²	6 X 1 x 50 mm²	1,52	6,2	70000	1440	385
P12250-2P	185	250	400	335	2940	88	89,8	89,7	0,77	0,85	0,88	3 X 1 x 70 mm²	6 X 1 x 50 mm²	1,56	6,5		1610	515
P12300-2P	220	300	400	390	2945	89	90,5	91	0,78	0,86	0,89	3 X 2 x 50 mm²	6 X 1 x 50 mm²	1,50	6,7		1760	630
P12350-2P	260	350	400	458	2950	90	90,5	92	0,79	0,86	0,90	3 X 2 x 50 mm²	6 X 1 x 50 mm²	1,50	6,6		1910	697
P12400-2P	300	400	400	528	2950	90	91	91	0,79	0,86	0,89	-	6 X 1 x 70 mm²	1,57	6,5		2060	765

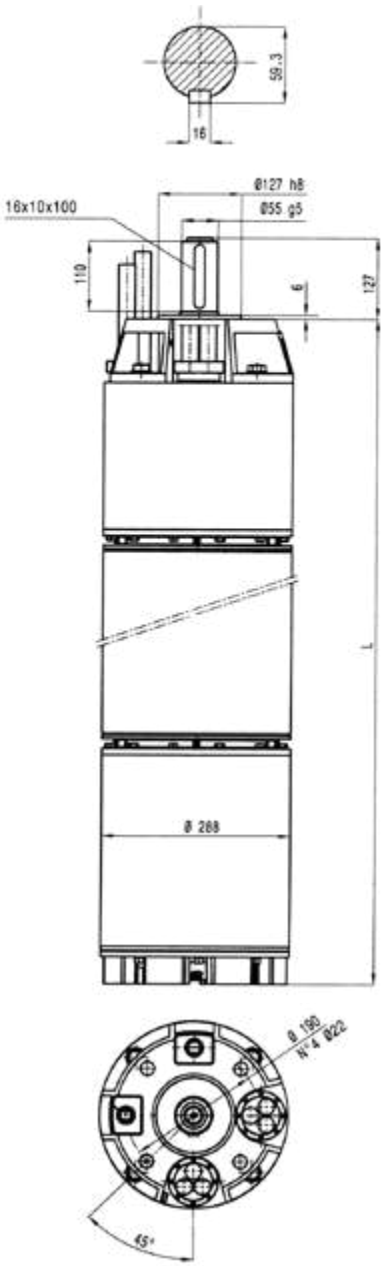

MOTOR COOLING

Inch Motor	Power kW	Speed fluid around the motor (m/s)	Maximum temperature of water for winding (°C)	
			PE	PE2+PA
12” - 2P	150 - 300	0,5	30	50

CABLE DIMENSIONS

Cable cross-section mm²	External dimensions ø mm
1 x 50	16
1 x 70	18,2

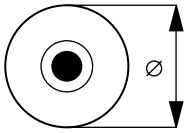

Senso di rotazione (visto dal lato sporgenza albero): antiorario
Direction of rotation (view from shaft projection side): anti-clockwise
Sens de rotation (vu du côté de l’extension de l’arbre) : anti-horaire
Sentido de giro (visto desde el lado de prolongación del eje): antihorario

Fattore di servizio: 50Hz=1
Service factor: 50Hz=1
Facteur de service: 50Hz=1
Factor de servicio : 50Hz=1

Cs = Coppia di avviamento
Starting torque
Couple de démarrage
Par de arranque

Cn = Coppia nominale
Nominal torque
Nominal couple
Par naminal

Is = Corrente di avviamento
Starting current
Intensité du démarrage
Intensidad de arranque

In = Corrente nominale
Nominal current
Intensité nominale
Intensidad nominal

Avviamento/ora - *Start /hour (max) 10 (P: 150 ÷ 220 kW) - 5 (P: 260 ÷ 300 kW)*

*** A richiesta con attacco 10” - *Upon request also available with 10” coupling***

Disponibile solo versione cilindrica con chiavetta
Cylindrical version with key only
Uniquement en version cylindrique avec clé
Sólo disponible en versión cilíndrica con llave

Utilizzo in orizzontale fino a 260 kW
Horizontal use up to 260 kW
Utilisation horizontale jusqu’à 260 kW
Uso horizontal de hasta 260 kW

Motori costruiti in conformità alle Norme IEC EN 60034-1, IEC EN 60204-1 ed alle Norme NEMA MG1
Motors manufactured in conformity to IEC EN 60034-1, IEC EN 60204-1 and NEMA MG1 Standard

Tolleranze secondo Norme IEC EN 60034-1, IEC EN 60204-1 = Norme NEMA MG1 - Norme DIN-VDE 0530
Tolerance in conformity to IEC EN 60034-1, IEC EN 60204-1 = MG1 NEMA Std, DIN-VDE 0530 Standard

VERSIONE 4 POLI / *4 POLES VERSION*

TECHNICAL DATA

50 Hz n= 1450 min

Type Motor	POWER		Volt	A	RPM	n (Efficency motor % at % load			Cos ϕ at % load			Direct starting	Star/Delta starting	Direct starting		Axial load daN	L (mm)	Weight (kg)
	Kw	HP				50	75	100	50	75	100	400 V ± 5%	400 / 690 V	Cs/Cn	Is/In			
P12150-4P	110	150	400	215	1450	87,5	88,3	88	0,67	0,79	0,84	3 X 1 x 50 mm²	6 X 1 x 50 mm²	1,72	4,8	70000	1510	385
P12180-4P	132	180	400	253	1460	88	89	88,6	0,67	0,79	0,85	3 X 1 x 50 mm²	6 X 1 x 50 mm²	1,83	4,9		1660	515
P12200-4P	150	200	400	297	1455	87,8	88	87	0,70	0,80	0,84	3 X 1 x 70 mm²	6 X 1 x 50 mm²	1,65	4,5		1760	630
P12230-4P	170	230	400	326	1450	88	89	88,7	0,70	0,80	0,85	3 X 1 x 70 mm²	6 X 1 x 50 mm²	1,70	4,8		1910	697
P12250-4P	185	250	400	358	1455	88,3	89,1	88,8	0,70	0,79	0,84	3 X 1 x 70 mm²	6 X 1 x 50 mm²	1,65	4,9		2010	765
P12300-4P	220	300	400	425	1450	88,5	89	88	0,70	0,80	0,85	3 X 2 x 50 mm²	6 X 1 x 50 mm²	1,60	4,9		2160	835

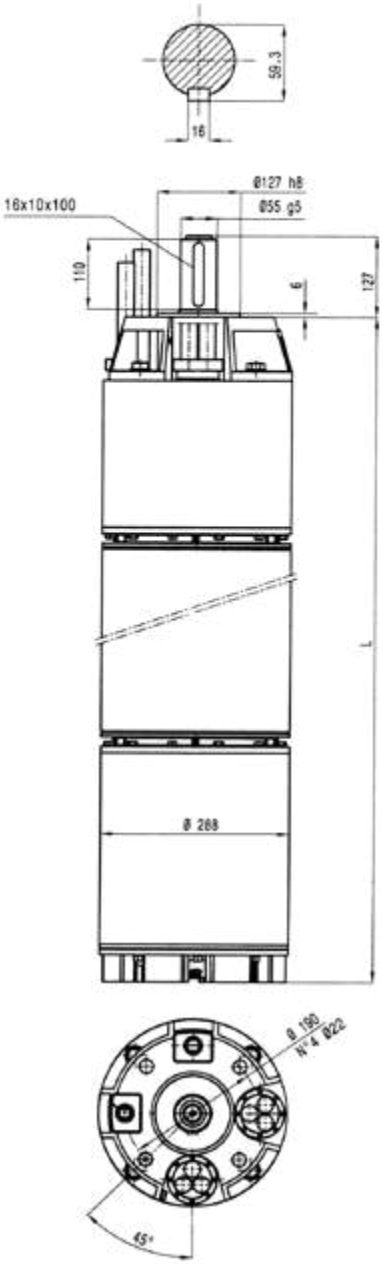

MOTOR COOLING

Inch Motor	Power kW	Speed fluid around the motor (m/s)	Maximum temperature of water for winding (°C)	
			PE	PE2+PA
12" - 4P	110 - 220	0,5	30	50

CABLE DIMENSIONS

Cable cross-section mm²	External dimensions ø mm
1 x 50	16
1 x 70	18,2

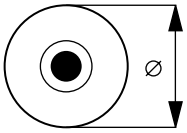

Senso di rotazione (visto dal lato sporgenza albero): antiorario
Direction of rotation (view from shaft projection side): anti-clockwise
Sens de rotation (vu du côté de l'extension de l'arbre) : anti-horaire
Sentido de giro (visto desde el lado de prolongación del eje): antihorario

Fattore di servizio: 50Hz=1
Service factor: 50Hz=1
Facteur de service: 50Hz=1
Factor de servicio : 50Hz=1

Cs = Coppia di avviamento
Starting torque
Couple de démarrage
Par de arranque

Cn = Coppia nominale
Nominal torque
Nominal couple
Par naminal

Is = Corrente di avviamento
Starting current
Intensité du démarrage
Intensidad de arranque

In = Corrente nominale
Nominal current
Intensité nominale
Intensidad nominal

Avviamento/ora - *Start /hour (max)* 10 (P: 110 ÷ 150 kW) - 5 (P: 170 ÷ 220 kW)

*** A richiesta con attacco 10" - *Upon request also available with 10" coupling***

Disponibile solo versione cilindrica con chiavetta
Cylindrical version with key only
Uniquement en version cylindrique avec clé
Sólo disponible en versión cilíndrica con llave

Utilizzo in orizzontale fino a 260 kW
Horizontal use up to 260 kW
Utilisation horizontale jusqu'à 260 kW
Uso horizontal de hasta 260 kW

Motori costruiti in conformità alle Norme IEC EN 60034-1, IEC EN 60204-1 ed alle Norme NEMA MG1
Motors manufactured in conformity to IEC EN 60034-1, IEC EN 60204-1 and NEMA MG1 Standard

Tolleranze secondo Norme IEC EN 60034-1, IEC EN 60204-1 = Norme NEMA MG1 - Norme DIN-VDE 0530
Tolerance in conformity to IEC EN 60034-1, IEC EN 60204-1 = MG1 NEMA Std, DIN-VDE 0530 Standard

CARATTERISTICHE DEI MOTORI SOMMERSI - 6"/8"/10"-2 POLI 50 Hz
SUBMERSIBLE MOTORS FEATURES - 6"/8"/10"-2 POLES 50 Hz
CARACTERISTIQUES DES MOTEURS IMMERGES - 6"/8"/10"-2 POLES 50 Hz
CARACTERÍSTICAS DE LOS MOTORES SUBMERGIBLES - 6"/8"/10"-2 POLOS 50 Hz

PROTEZIONE: IP 68
PROTECTION: IP 68
PROTECTION: IP 68
PROTECCIÓN: IP 68

Versione Standard con supporti motore in ghisa G25
Standard version in G25 cast iron motor supports
Version standard avec supports de moteur en fonte G25
Versión estándar con soportes de motor en hierro fundido G25

Disponibile su richiesta anche in AISI 304, AISI 316, DUPLEX
Also available on request in AISI 304, AISI 316, DUPLEX
Disponible sur demande aussi en AISI 304 , AISI 316, DUPLEX
Disponible sobre demande tambien en AISI 304, AISI 316, DUPLEX

Su richiesta, è possibile personalizzare la lunghezza del cavo
Cable length can be customized upon request
Possibilité de personnaliser la longueur du câble
Largo del cable personalisable bajo pedido

Sensore di temperatura PT 100 disponibile su richiesta
PT100 temperature sensor available on request
Disponibilité du senseur de température PT100 sur demande
Sensor de temperatura PT100 disponible bajo pedido

MOTOR COOLING

Inch Motor	Power kW	Speed fluid around the motor (m/s)	Maximum temperature of water for winding (°C)	
			PE	PE2+PA
6"	4 - 15	0,2	30	50
	18,5 - 30	0,5	30	50
	37	0,5	30	50
8"	30 - 55	0,2	30	50
	66 -110	0,5	30	50
10"	75 - 184	0,5	30	50

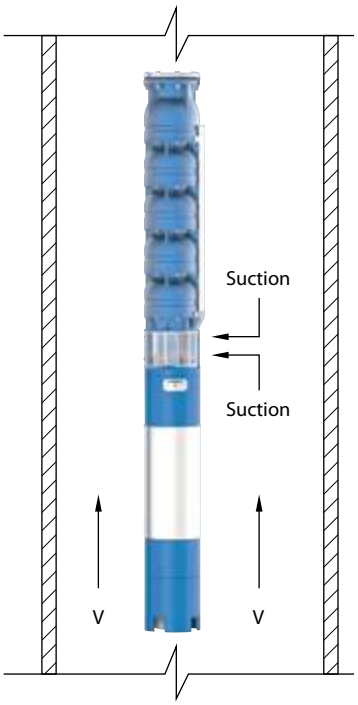

V = Speed fluid around the motor (m/s)

PANELLI®

Italian excellence since 1906

4" 6" 8" 10" 12" | 50Hz

MOTORI SOMMERSI SUBMERSIBLE MOTORS

RICAMBI
TABELLE MATERIALI

SPARE PARTS
MATERIAL CHARTS

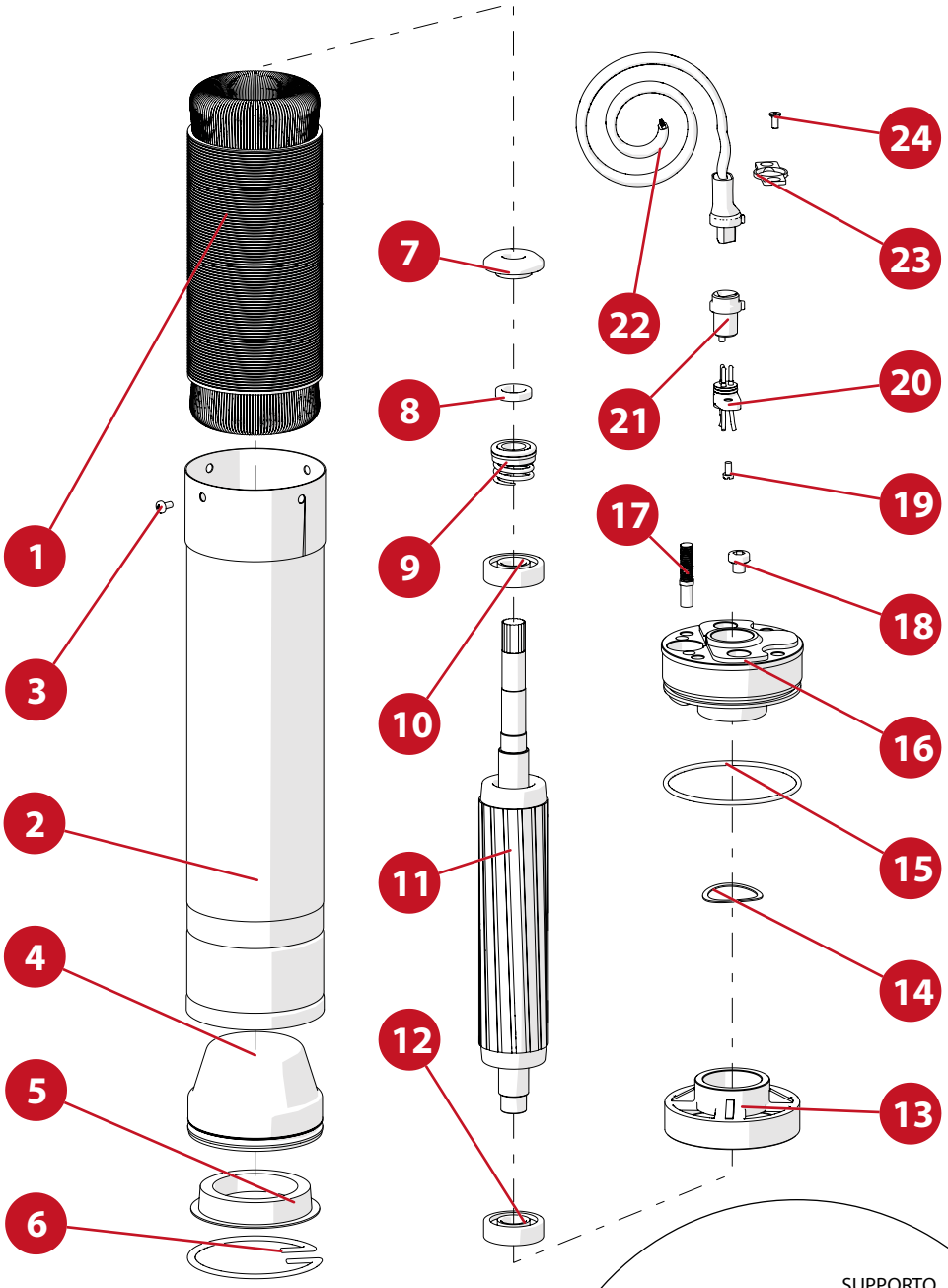

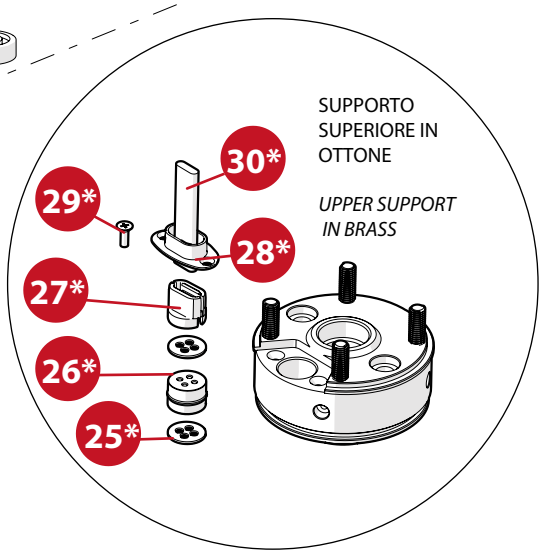

N.B.
I PARTICOLARI CONTRADDISTINTI DALL'ASTERISCO (*)
SONO PRESENTI SOLAMENTE NEL MOTORE 4'' CON SUPPORTO SUPERIORE IN OTTONE

NOTE:
THE COMPONENTS MARKED BY THE ASTERISK(*)
ARE ONLY PRESENT IN THE 4" MOTOR WITH BRASS UPPER SUPPORT

N.B.
LE CARACTERISTIQUES MARQUEES AVEC (*) SONT DANS LES MOTEURS 4''
AVEC SUPPORT SUPERIEUR EN LAITON

ATENCIÓN:
LOS COMPONENTES MARCADOS CON UN ASTERISCO (*) SÓLO ESTÁN PRESENTES
EN EL MOTOR DE 4'' CON SOPORTE SUPERIOR DE LATÓN

MOTORI 4" SOMMERSI A BAGNO D'OLIO - 4" OIL FILLED SUBMERSIBLE MOTORS

N. CODE	DESCRIZIONE (italiano)	MATERIALE (italiano)	DESCRIZIONE (english)	MATERIAL (english)
1	STATORE COMPLETO + AVVOLGIMENTO	LAMIERINO MAGN. + AVVOLGIMENTO	COMPLETE STATOR	MAGNETIC LAMINATION + WINDING
2	CAMICIA MOTORE	ACCIAIO INOX AISI 304	MOTOR SLEEVE	AISI 304
3	N.4 VITI PER CAMICIA	ACCIAIO INOX AISI 304	N.4 SCREW FOR SLEEVE	AISI 304
4	POLMONE	GOMMA	DIAPHRAM	NBR
5	COVER COPRIPOLMONE	ACCIAIO INOX AISI 304	COVER DIAPHRAM	AISI 304
6	SEEGER	ACCIAIO INOX AISI 304	SEEGER	AISI 304
7	DEFLETTORE	GOMMA	DEFLECTOR	NBR
8	ANELLO DI TENUTA/CORTECO	GOMMA	SEAL RINGS	NBR
9	TENUTA MECCANICA	ACCIAO INOX+GRAFITE	MECHANICAL SEAL	AISI+ GRAPHITE
10	CUSCINETTO SUPERIORE	ACCIAIO INOX AISI 304	UPPER BEARING	AISI 304
11	ROTORE COMPLETO	ACCIAIO INOX	COMPLETE ROTOR	AISI
12	CUSCINETTO INFERIORE	ACCIAIO INOX AISI 304	LOWER BEARING	AISI 304
13	SUPPORTO INFERIORE	GHISA	LOWER SUPPORT	CAST IRON
14	RONDELLA ONDULATA	ACCIAIO INOX AISI 304	ONDULATED WASHER	AISI 304
15	O-RING	GOMMA	O-RING	NBR
16	SUPPORTO SUPERIORE	ACCIAIO INOX AISI 304 / OTTONE	UPPER SUPPORT	AISI 304 / BRASS
17	N.4 PRIGIONIERI	ACCIAIO INOX AISI 304	N. 4 STUDS	AISI 304
18	TAPPO RIMEPIMENTO OLIO	ACCIAIO INOX AISI 304	CAP OIL FILL	AISI 304
19	N. 2 VITI M4	ACCIAIO INOX AISI 304	N. 2 SCREWS M4	AISI 304
20	CONNETTORE MASCHIO	NORYL	CONNECTOR	NORYL
21	GOMMA PRESSACAVO	GOMMA	RUBBER CABLE GLAND	NBR
22	CONNETTORE FEMMINA	H07RNF	UPPER CONNECTOR	H07RNF
23	PIATTINA PER CONNETTORE	ACCIAIO INOX AISI 304	BRACKET METALLIC	AISI 304
24	N. 2 VITI M4	ACCIAIO INOX AISI 304	N. 2 SCREWS M4	AISI 304
25*	PIATTINA PER GOMMINO	ACCIAIO INOX AISI 304	PLATE FOR RUBBER PIECE	AISI 304
26*	GOMMINO PRESSACO	GOMMA	GLAND RUBBER	NBR
27*	PRESSACAVO	POM	GLAND	POM
28*	PIATTINA PRESSACAVO	ACCIAIO INOX AISI 304	GLAND PLATE	AISI 304
29*	VITE	ACCIAIO INOX AISI 304	SCREW	AISI 304
30*	CAVO DI ALIMENTAZIONE	H07RNF	CABLE ALIMENTATION	H07RNF

N. CODE	DESCRIPTION (Français)	MATÉRIEL (Français)	DESCRIPCIÓN (español)	MATERIAL (español)
1	STATOR BOBINE'	MATERIEL MAGNETIQUE	STATOR BOBINADO	MATERIAL MAGNETICO
2	CHEMISE MOTEUR	ACIER INOXYDABLE AISI 304	CAMISA MOTOR	ACERO INOXIDABLE AISI 304
3	N. 4 VIS POUR CHEMISE	ACIER INOXYDABLE AISI 304	N.4 TORNILLOS CAMISA	ACERO INOXIDABLE AISI 304
4	MEMBRANE	CAOUTCHOUC	PULMON	GOMA
5	PROTECTION MEMBRANE	ACIER INOXYDABLE AISI 304	PROTECTION PULMON	ACERO INOXIDABLE AISI 304
6	SEEGER	ACIER INOXYDABLE AISI 304	SEEGER	ACERO INOXIDABLE AISI 304
7	DEFLECTEURS	CAOUTCHOUC	DEFLECTOR	GOMA
8	BAGUES D'USURE	CAOUTCHOUC	JUNTO	GOMA
9	JOINT MECANIQUE	ACIER INOXYDABLE + GRAPHITE	SELLO MECANICO	ACERO INOXIDABLE + GRAPHITE
10	COUSSINET SUPERIEURE	ACIER INOXYDABLE AISI 304	COJINETE SUPERIOR	ACERO INOXIDABLE AISI 304
11	COMPLETE ROTOR	ACIER INOXYDABLE	ROTOR COMPLETO	ACERO INOXIDABLE
12	COUSSINET INFERIEUR	ACIER INOXYDABLE AISI 304	COJINETE INFERIOR	ACERO INOXIDABLE AISI 304
13	SUPPORT INFERIEUR	FONTE	SOPORTE INFERIOR	HIERRO FUNDIDO
14	RONDELLE ONDULEE	ACIER INOXYDABLE AISI 304	RONDELA	ACERO INOXIDABLE AISI 304
15	O-RING	CAOUTCHOUC	ANILLO TORICO	GOMA
16	SUPPORT SUPERIEURE	ACIER INOXYDABLE AISI 304 / LAITO	SOPORTE SUPERIOR	ACERO INOXIDABLE AISI 304 / LATON
17	N.4 TIGES	ACIER INOXYDABLE AISI 304	N. 4 TORNILLOS	ACERO INOXIDABLE AISI 304
18	OIL FILL	ACIER INOXYDABLE AISI 304	TAPON RELLENAMIENTO ACEITE	ACERO INOXIDABLE AISI 304
19	N. 2 VIS M4	ACIER INOXYDABLE AISI 304	N. 2 TORNILLOS M4	ACERO INOXIDABLE AISI 304
20	CONNECTEUR	NORYL	CONECTOR	NORYL
21	CAOUTCHOUC GLAND	CAOUTCHOUC	PRENSACABLE	GOMA
22	SUPERIEURE CONNECTEUR	H07RNF	CONECTOR	H07RNF
23	DE RELAIS METALLIQUE	ACIER INOXYDABLE AISI 304	GRAPA CONECTOR	ACERO INOXIDABLE AISI 304
24	N. 2 VIS M4	ACIER INOXYDABLE AISI 304	N. 2 TORNILLOS M4	ACERO INOXIDABLE AISI 304
25*	PLAQUE POUR CAOUTCHOUC	ACIER INOXYDABLE AISI 304	GRAPA PARA CAUCHO	ACERO INOXIDABLE AISI 304
26*	GLAND CAOUTCHOUC	CAOUTCHOUC	PRENSACABLE EN CAUCHO	GOMA
27*	GLAND	POM	PRENSACABLE	POM
28*	GLAND PLAQUE	ACIER INOXYDABLE AISI 304	GRAPA PRENSACABLE	ACERO INOXIDABLE AISI 304
29*	VIS	ACIER INOXYDABLE AISI 304	TORNILLO	ACERO INOXIDABLE AISI 304
30*	CABLE D'ALIMENTATION	H07RNF	CABLE DE POTENCIA	H07RNF

* I particolari contraddistinti dall'asterisco (*) sono presenti solo nel motore 4" con supporto superiore in ottone
The components marked by the asterisk(*) are only present in the 4" motor with brass upper support
Les pieces marquees avec (*) sont dans les moteurs 4" avec support superieur en laiton
Las piezas marcadas (*) se refieren solo al motor con soporte superior en latón

DISPONIBILE CON TENUTA MECCANICA
ALSO AVAILABLE WITH MECHANICAL SEAL
DISPONIBLE AVEC GARNITURE MÉCANIQUE
DISPONIBLE CON SELLO MECÁNICO

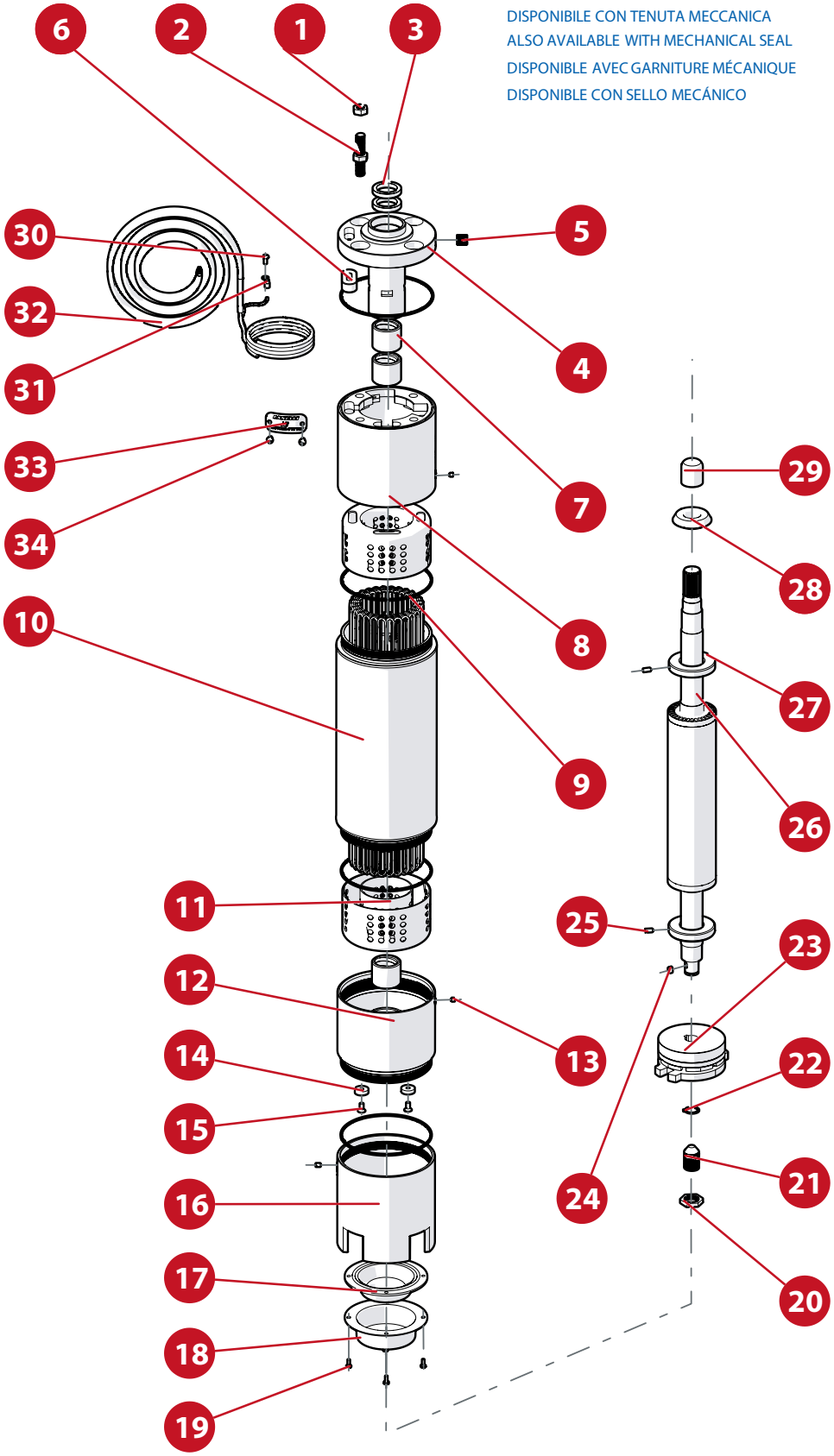

MOTORI 6"/8"/10" A BAGNO D'ACQUA - 6"/8"/10" WATER FILLED MOTORS

N. CODE	DESCRIZIONE (italiano)	MATERIALE (italiano)	DESCRIZIONE (english)	MATERIAL (english)
1	N. 4 DADI	ACCIAIO INOX AISI 304	N. 4 NUTS	AISI 304
2	N. 4 PRIGIONIERI	ACCIAIO INOX AISI 304	N. 4 STUDS	AISI 304
3	N. 2 ANELLI DI TENUTA	GOMMA	N. 2 SEAL RINGS	NBR
4	SUPPORTO SUPERIORE	GHISA	UPPER SUPPORT	CAST IRON
5	N. 2 GRANI	ACCIAIO INOX AISI 304	N.2 GRAINS	AISI 304
6	PRESSACAVO	GOMMA	GROMMET	NBR
7	N.3 BRONZINE	GRAFITE	N.3 BEARINGS	GRAPHITE
8	TESTATA SUPERIORE CARCASSA	GHISA	MOTOR CASING	CAST IRON
9	N. 4 O-RING	GOMMA	N. 4 O-RING	NBR
10	STATORE COMPLETO + AVVOLGIMENTO	LAMIERINO MAGNETICO+AVVOLGIMENTO	COMPLETE STATOR	MAGNETIC LAMINATION + WINDING
11	N.2 COVER PROTEZIONE AVVOLGIMENTO	POM	N. 2 COVERS WINDING PROTECTION	POM
12	SUPPORTO INFERIORE	GHISA	LOWER SUPPORT	CAST IRON
13	N. 3 GRANI	ACCIAIO INOX AISI 304	N.3 SCREW	AISI 304
14	N. 2 ANELLI CONTROSOSPENSIONE	TEFLON	N. 2 DISKS CONTROSUSPENTION	TEFLON
15	N. 2 VITI M4 PER CONTROSOSPENSIONE	ACCIAIO INOX AISI 304	N. 2 SCREWS FOR CONTROSUSPENTION	AISI 304
16	BASE MOTORE	GHISA	BASE MOTOR	CAST IRON
17	POLMONE	GOMMA	DIAPHRAM	NBR
18	COVER COPRIPOLMONE	ACCIAIO INOX AISI 304	COVER DIAPHRAM	AISI 304
19	N. 4 VITI PER COVER COPRIPOLMONE	ACCIAIO INOX AISI 304	N. 4 SCREWS FOR COVER DIAPHRAM	AISI 304
20	DADO BASSO	ACCIAIO INOX AISI 304	NUT	AISI 304
21	GRANO	ACCIAIO INOX AISI 304	SCREW	AISI 304
22	SEEGER	ACCIAIO INOX AISI 304	SEEGER	AISI 304
23	SOSPENSIONE COMPLETA	ACCIAIO+GRAFITE	TRUST BEARING	AISI + GRAPHITE
24	CHIAVETTA	ACCIAIO INOX AISI 304	KEY	AISI 304
25	N.2 GRANO EQULIBRATORE	ACCIAIO INOX AISI 304	N. 2 GRAINS FOR STABILIZER	AISI 304
26	ROTORE COMPLETO	ACCIAIO	COMPLETE ROTOR	AISI
27	N.2 EQULIBRATORI	ACCIAIO	N.2 STABILIZERS	AISI
28	DEFLETTORE	GOMMA	DEFLECTOR	NBR
29	PROTEZIONE MILLERIGHE	GOMMA	PROTECTION SHAFT	NBR
30	VITE PER CAPOCORDA	ACCIAIO INOX AISI 304	SCREW FOR CABLE CLAMPS	AISI 304
31	CAPOCORDA	PLASTICA	CABLE CLAMPS	PLASTIC
32	CAVO PIATTO ALIMENTAZIONE	H07 RNF	CABLE	H07 RNF
33	ETICHETTA METALLICA	ACCIAIO INOX AISI 304	METALLIC LABLES	AISI 304
34	N. 2 VITI PER ETICHETTA METALLICA	ACCIAIO INOX AISI 304	N. 2 SCREWS FOR METALLIC LABLES	AISI 304

N. CODE	DESCRIPTION (Français)	MATÉRIEL (Français)	DESCRIPCIÓN (español)	MATERIAL (español)
1	N.4 ECROUX	ACIER INOXYDABLE AISI 304	N. 4 TUERCAS	ACERO INOXIDABLE AISI 304
2	N.4 TIGES	ACIER INOXYDABLE AISI 304	N. 4 TORNILLOS	ACERO INOXIDABLE AISI 304
3	N. 2 BAGUES D'USURE	CAOUTCHOUC	N. 2 JUNTAS	GOMA
4	SUPPORT SUPERIEURE	FONTE	SOPORTE SUPERIOR	HIERRO FUNDIDO
5	N. 2 VIS	ACIER INOXYDABLE AISI 304	N. 2 TORNILLOS	ACERO INOXIDABLE AISI 304
6	PASSE-FIL	CAOUTCHOUC	PRENSACABLE	GOMA
7	N. 3 COUSSINETS	GRAPHITE	N. 3 COJINETES	GRAPHITE
8	CARCASSE MOTEUR	FONTE	CARCASA DEL MOTOR	HIERRO FUNDIDO
9	N.4 O-RING	CAOUTCHOUC	N. 4 ANILLOS TORICOS	GOMA
10	STATOR BOBINE'	MATEIRIEL MAGNETIQUE	STATOR BOBINADO	MATEIRIAL MAGNETICO
11	N.2 PROTECTION BOBINAGE	POM	N.2 PROTECTION BOBINAJE	POM
12	SUPPORT INFERIEUR	FONTE	SOPORTE INFERIOR	HIERRO FUNDIDO
13	N.3 VIS	ACIER INOXYDABLE AISI 304	N. 3 TORNILLOS	ACERO INOXIDABLE AISI 304
14	N. 2 DISQUES CONTRE SUSPENTION	TEFLON	N. 2 ANILLOS CONTRA SUSPENCION	TEFLON
15	N. 2 VIS POUR CONTRE SUSPENTION	ACIER INOXYDABLE AISI 304	N. 2 TORNILLOS M4 CONTRA SUSPENCION	ACERO INOXIDABLE AISI 304
16	BASE MOTEUR	FONTE	BASE MOTOR	HIERRO FUNDIDO
17	MEMBRANE	CAOUTCHOUC	PULMON	GOMA
18	PROTECTION MEMBRANE	ACIER INOXYDABLE AISI 304	PROTECTION PULMON	ACERO INOXIDABLE AISI 304
19	N. 4 VIS POUR PROTECTION MEMBRANE	ACIER INOXYDABLE AISI 304	N. 4 TORNILLOS PROTECTION PULMON	ACERO INOXIDABLE AISI 304
20	ECROU	ACIER INOXYDABLE AISI 304	TUERCA	ACERO INOXIDABLE AISI 304
21	VIS	ACIER INOXYDABLE AISI 304	TORNILLO	ACERO INOXIDABLE AISI 304
22	SEEGER	ACIER INOXYDABLE AISI 304	SEEGER	ACERO INOXIDABLE AISI 304
23	GROUP DE SUSPENSION	ACIER+GRAPHITE	GRUPO DE SUSPENCION	ACERO+GRAPHITE
24	CLAVETTE	ACIER INOXYDABLE AISI 304	CHAVETA	ACERO INOXIDABLE AISI 304
25	N. 2 VIS POUR EQULIBRATEUR	ACIER INOXYDABLE AISI 304	N. 2 TORNILLOS EQUILIBRADOR	ACERO INOXIDABLE AISI 304
26	COMPLETE ROTOR	ACIER	ROTOR COMPLETO	ACERO
27	N. 2 EQULIBRATEURS	ACIER	N.2 EQUILIBRADORES	ACERO
28	DEFLECTEURS	CAOUTCHOUC	DEFLECTOR	GOMA
29	PROTECTION ARBRE	CAOUTCHOUC	PROTECTION ACOPLAMIENTO	GOMA
30	VIS POUR FIXATION DU CABLE	ACIER INOXYDABLE AISI 304	TORNILLO POR FIXACION CABLE	ACERO INOXIDABLE AISI 304
31	FIXATION DU CABLE	PLATIQUE	FIXACION CABLE	PLATICO
32	CABLE	H07 RNF	CABLE	H07 RNF
33	ETIQUETTE METALLIQUE	ACIER INOXYDABLE AISI 304	PLACA METALICA	ACERO INOXIDABLE AISI 304
34	N. 2 VIS POUR ETIQUETTE METALLIQUE	ACIER INOXYDABLE AISI 304	N. 2 TORNILLOS POR PLACA METALICA	ACERO INOXIDABLE AISI 304

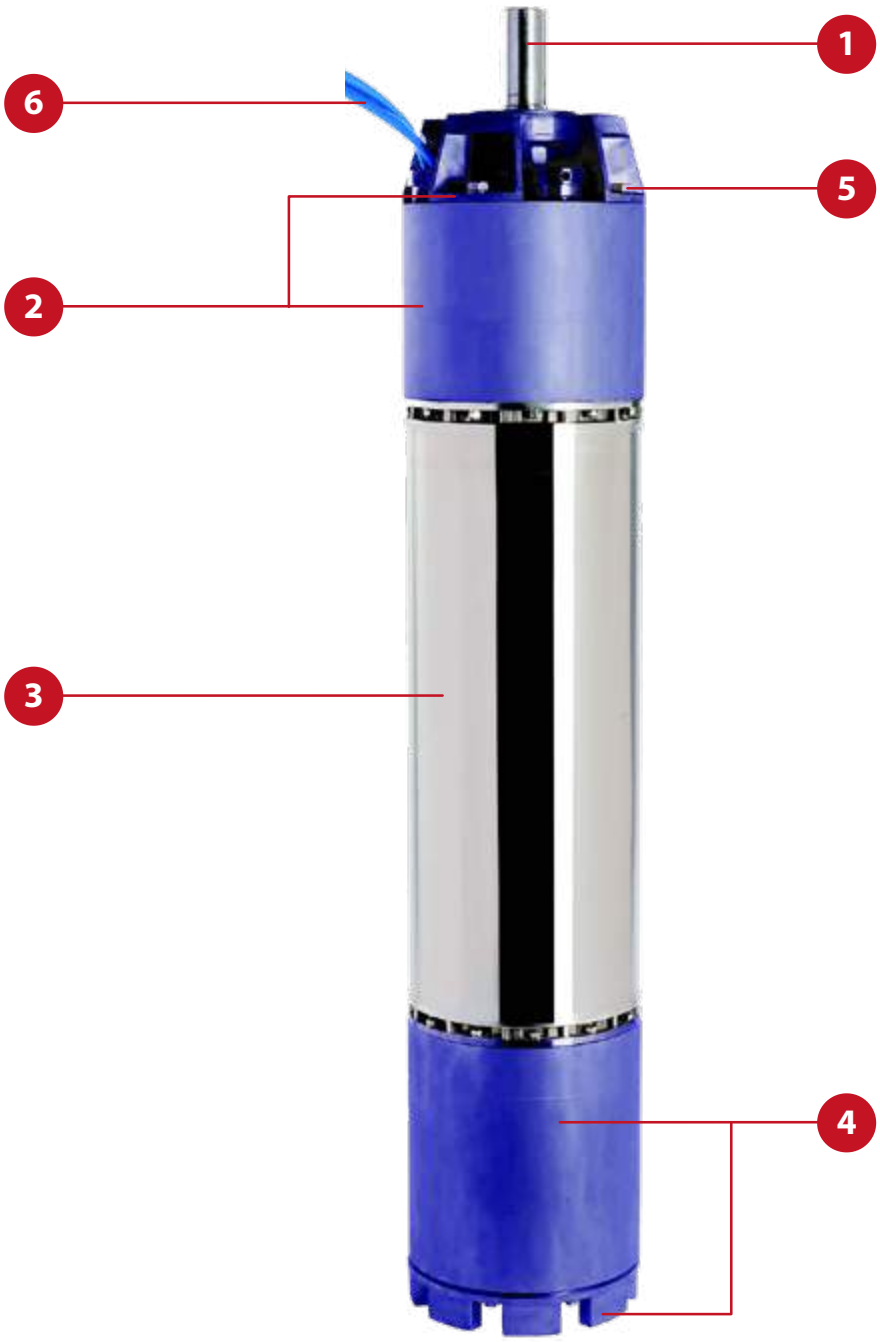
1
2
3
4
5
6

MOTORI 12" A BAGNO D'ACQUA - 12" WATER FILLED MOTORS

N. CODE	DESCRIZIONE (italiano)	MATERIALE (italiano)	DESCRIZIONE (english)	MATERIAL (english)
1	SPORGENZA ALBERO	ACCIAIO INOX AISI 431	SHAFT END	AISI 431
2	SUPPORTO E COPERCHIO SUPERIORE	GHISA	UPPER SUPPORT AND COVER	CAST IRON
3	TUBO STATORE	ACCIAIO INOX AISI 304	STATOR TUBE	AISI 304
4	SUPPORTO INFERIORE E PIEDE	GHISA	LOWER SUPPORT AND BASE	CAST IRON
5	VITERIA	ACCIAIO INOX AISI 304	SCREWS	AISI 304
6	CAVO	CERTIFICATO PER ACQUA POTABILE	CABLE	APPROVED FOR DRINKING WATER
-	COMPONENTI IN GOMMA	EPDM	RUBBER PARTS	EPDM
-	TENUTA MECCANICA	*	MECHANICAL SEAL	*

*Carburo di silicio, carburo di tungsteno, EPDM e acciaio inox
**Silicon carbide, tungsten carbide, EPDM and stainless steel*

N. CODE	DESCRIPTION (Français)	MATÉRIEL (Français)	DESCRIPCIÓN (español)	MATERIAL (español)
1	EXTENSION DE L'ARBRE	AISI 431	SALIENTE DE EJE	AISI 431
2	SUPPORT ET COUVERCLE SUPÉRIEUR	FONTE	SOPORTE Y TAPA SUPERIOR	HIERRO FUNDIDO
3	TUBE STATOR	AISI 304	TUBO ESTATOR	AISI 304
4	SUPPORT INFÉRIEUR ET BASE	FONTE	SOPORTE INFERIOR Y BASE	HIERRO FUNDIDO
5	VIS	AISI 304	TORNILLOS	AISI 304
6	CÂBLE	CERTIFIÉ POUR EAU POTABLE	CABLE	APROBADO PARA EL AGUA POTABLE
-	JOINTS EN CAOUTCHOUC	EPDM	JUNTAS DE CAUCHO	EPDM
-	GARNITURE MÉCANIQUE	*	CIERRE MECANICO	*

*Carburo de silicio, carburo de wolframio, EPDM e acero inox
**Carbure de silicium, carbure de tungstène, EPDM e acier inoxydable*

VERSIONI DISPONIBILI - AVAILABLE VERSIONS

Acciaio inossidabile
Stainless steel
Acier inoxydable
Acero inox

AISI 316 (1.4408)

Ghisa
Cast iron
Fonte
Hierro fundito

Super Duplex

PANELLI®

Italian excellence since 1906

PANELLI®

Italian excellence since 1906

6" 8" | 50/60Hz HD HEAVY DUTY

MOTORI SOMMERSI
SUBMERSIBLE MOTORS

MADE IN ITALY

CARATTERISTICHE:
1. Avvolgimento in PE2+PA
2. Tenuta meccanica (grafite-ceramica)
3. Albero motore in AISI 420 B
4. Sensore di temperatura PT100

FEATURES :
1. Winding in PE2+PA
2. Mechanical seal (graphite-ceramic)
3. Motor shaft in AISI 420 B
4. PT100 temperature sensor

CARACTÉRISTIQUES:
1. Enroulement PE2 + PA
2. Garniture mécanique (graphite-céramique)
3. Arbre moteur en AISI 420 B
4. Capteur de température PT100

CARACTERISTICAS:
1. Bobinado PE2 + PA
2. Sello mecánico (grafito - cerámica)
3. Eje del motor en AISI 420 B
4. Sensor de temperatura PT100

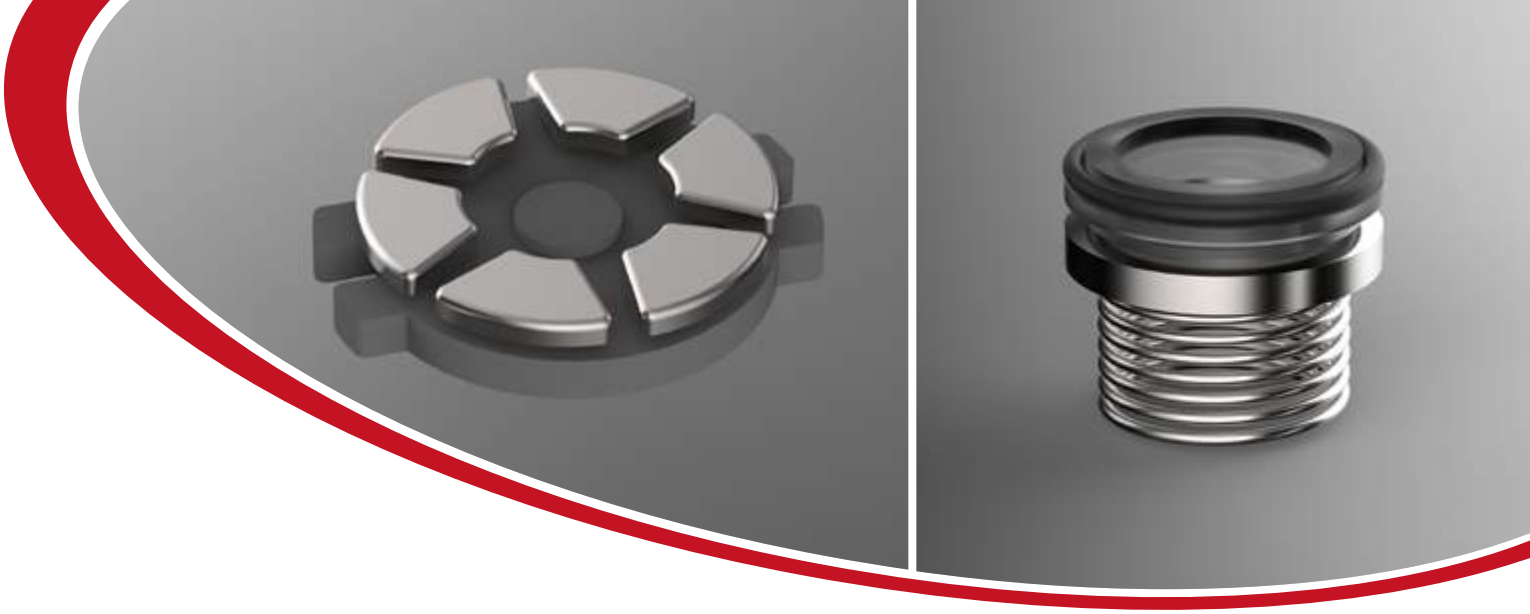

6" 8" | 50/60Hz HD HEAVY DUTY

MOTORI SOMMERSI
SUBMERSIBLE MOTORS

Motori sommersi 6", 8" a bagno d'acqua HEAVY DUTY, riavvolgibili in PE2+PA
Potenze da 5,5 kW-7,5 HP a 110 kW-150 HP

PE2+PA rewindable water filled HEAVY DUTY 6", 8" submersible motors
Power from 5,5 kW-7,5 HP up to 110 kW-150 HP

Moteurs immergés en bain d'eau HEAVY DUTY, rebobinables en PE2+PA 6", 8"
Puissance de 5,5 kW- 7,5 HP jusqu'à 110 kW-150 HP

Motores sumergibles Panelli HEAVY DUTY en baño de agua, rebobinables en PE2+PA de 6", 8"
Potencia de 5,5 kW-7,5 HP a 110 kW-150 HP

Massima solidità, grande affidabilità e durata

Heavy duty construction for longer operating life and high reliability

Construction solide, fiabilité et durée à toute preuve

Construción muy sólida: fiabilidad y durabilidad.

PANELLI®
Italian excellence since 1906

PANELLI®

Italian excellence since 1906

6" 8" | 50/60Hz HD HEAVY DUTY

MOTORI SOMMERSI
SUBMERSIBLE MOTORS

Con tenuta meccanica (grafite - ceramica)
Avvolgimento in PE2+PA, per temperature fino a 50°C

With mechanical seal (graphite - ceramic)
Winding PE2+PA for temperatures up to 50°C

Avec garniture mécanique (graphite - céramique)
Stator enveloppé en PE2 + PA,
pour des températures jusqu'à 50 ° C

Con sello mecánico (grafito - cerámica)
Estator bobinado en PE2 + PA,
para temperaturas de hasta 50° C

Albero motore in AISI 420 B
Sensore di temperatura PT100

AISI 420 B motor shaft
PT100 temperature sensor

Arbre moteur en AISI 420 B
Senseur de température PT100

Eje del motor en AISI 420 B
Sensor de temperatura PT100

Versione standard con supporti motore in ghisa G25

Standard version with G25 cast iron motor supports

Version standard avec supports moteur en fonte G25

Versión estándar con soportes de motor de hierro fundido G25

Disponibile su richiesta anche in AISI 304, AISI 316, DUPLEX

Also available on request in AISI 304, AISI 316, and Duplex

Disponible sur demande également en AISI 304, AISI 316, DUPLEX

Disponible bajo pedido también en AISI 304, AISI 316, DUPLEX

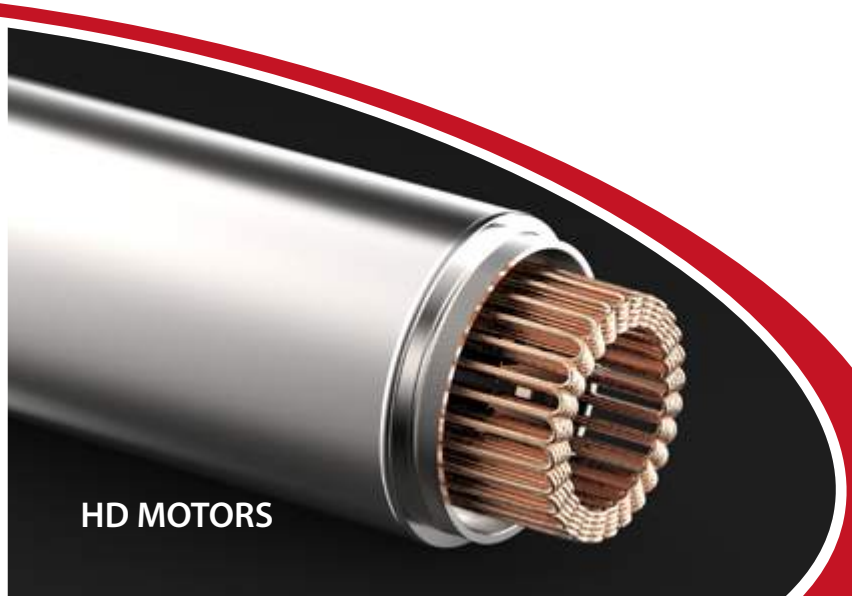

PANELLI®
Italian excellence since 1906

6" 8" | 50/60Hz HD HEAVY DUTY

MOTORI SOMMERSI SUBMERSIBLE MOTORS

MOTORI SOMMERSI 6"/8" SERIE P600 - P800 HEAVY DUTY
Motori sommersi Panelli a bagno d'acqua HEAVY DUTY, riavvolgibili in PE2+PA.
Sono di costruzione particolarmente robusta e in grado di funzionare per lungo tempo senza alcuna manutenzione.
Sono adatti al funzionamento con variatore di frequenza (frequenza minima consentita: 30 Hz).

CARATTERISTICHE COSTRUTTIVE
Camicia esterna in acciaio inox - Supporto inferiore, supporto superiore, carcassa e base motore in Ghisa meccanica G25.
Sporgenza albero e quote di accoppiamento a norme NEMA - Statore avvolto in PE2+PA.
- Grado di protezione IP68.
Rotore con albero in AISI 420B, Guidato da cuscinetti a boccola antiusura in grafite (e/o bronzo BSPB15%) e supportato da un cuscinetto reggispinta a pattini oscillanti (tipo Mitchell) dimensionato per reggere le massime spinte assiali della pompa, con un elevatissimo valore di sicurezza. Membrana di compensazione, posta nella parte inferiore del motore, per equilibrare la pressione interna del motore con quella esterna del pozzo e per la compensazione della variazione di pressione dell'acqua dovuta al riscaldamento durante il funzionamento.
Tenuta meccanica (grafite – ceramica)
Sensore di temperatura PT 100
Lunghezza cavo alimentazione motore, standard: 3 metri

CARATTERISTICHE DI FUNZIONAMENTO
- Disponibili nelle due versioni 50/60 Hz - Variazione massima ammessa sulla tensione di targa del motore : ± 10%
Massimo numero di avviamenti orari : (6": 15) – (8": 10)
Massima temperatura dell'acqua 50°C.
Spinta assiale motore 6": 16.000 N da 4 a 15 kW– 25.000 N da 18,5 a 37 kW - Spinta assiale motore 8": 45.000 N da 30 a 110 kW

MODELLI
- Motore 6" da 5,5 a 37 Kw - Motore 8" da 30 a 110 kW

ESECUZIONI SPECIALI
- Motori a doppia uscita per avviamento stella-triangolo - Esecuzione in acciaio inox AISI 304, AISI 316, Duplex per tutta la gamma

6"/8" SUBMERSIBLE MOTORS P600 - P800 HEAVY DUTY SERIES
Panelli submersible motors HEAVY DUTY water filled, rewindable submersible motors in PE2+PA
They are of particularly strong construction and able to operate for a long time without any maintenance.
They are suitable for operation with a variable frequency drive (minimum permitted frequency: 30 Hz).

MANUFACTURING FEATURES
Outer casing in stainless steel - Lower support, upper support, housing and motor base in G25 mechanical cast iron.
Shaft extension and coupling dimensions to NEMA standards - Winding stator in PE2+PA.
- Degree of protection IP68.
Rotor with AISI 420B shaft, guided by graphite anti-wear bush bearings (and/or bronze BSPB15%) and supported by a thrust bearing with oscillating pads (Mitchell type) sized to withstand the maximum axial thrusts of the pump, with a very high safety value.
Compensation membrane, located in the lower part of the motor, to balance the internal pressure of the motor with the external pressure of the well and to compensate for the variation in water pressure due to heating during operation.
Mechanical seal (graphite - ceramic) - Temperature sensor PT 100 - Motor power cable length, standard: 3 metres

CHARACTERISTICS
- Available in two versions 50/60 Hz - Maximum permitted variation on motor nameplate voltage : ± 10%
Maximum number of starts per hour : (6": 15) – (8": 10)
Maximum water temperature 50°C
Axial thrust 6" motor: 16.000 N from 4 to 15 kW - 25.000 N from 18,5 to 37 kW - Axial thrust 8" motor: 45.000 N from 30 to 110 kW

MODELS
- 6" motor from 5,5 to 37 kW - 8" motor from 30 to 110 kW

NON STANDARD OPTION
- Double output motors for star-delta starting - AISI 304, AISI 316, Duplex stainless steel execution for the whole range

PANELLI®
Italian excellence since 1906

6" 8" | 50/60Hz HD HEAVY DUTY

MOTORI SOMMERSI SUBMERSIBLE MOTORS

MOTEURS IMMERGÉS 6"/8" SÉRIE P600 - P800 HEAVY DUTY
Moteurs immergés Panelli HEAVY DUTY, rembobinables à bain d'eau en PE2 + PA.
De construction particulièrement robuste et capables de fonctionner longtemps sans aucune maintenance.
Adaptés au fonctionnement avec un variateur de fréquence (fréquence min.: 30 Hz).

CARACTERISTIQUES DE CONSTRUCTION
Chemise en acier inoxydable - Supports inférieur et supérieur, base en fonte G25. Accouplement NEMA.
Partie statorique bobiné en PE2+PA.
Degré de protection IP68.
Rotor avec arbre en AISI 420B, bague en graphite (disponible aussi en bronze BSPB15%) avec suspension type MICHELL capable de résister aux charges axiales des pompes avec un standard de sécurité très important.
Membrane de compensation pour équilibrer la pression interne du moteur avec la pression de l'eau du forage et pour la compensation des variations de pression dues aux changements de température.
Garniture mécanique (graphite - céramique)
Senseur de température PT 100
Longueur du câble d'alimentation du moteur standard: 3 mètres

CARACTÉRISTIQUES DE FONCTIONNEMENT
Disponibles dans les versions 50 Hz et 60 Hz
Variation de tension admissible : ± 10%
Numéro maxi de démarrages par heure : (6": 15) – (8" : 10)
Température de l'eau : jusqu'à 50 °C
Charge axial moteur 6 ": 16000 N de 4 à 15 kW - 25000 N de 18,5 à 37 kW
Charge axial moteur 8 ": 45000 N de 30 à 110 kW

MODELS
- Moteurs 6" de 5,5 kW jusqu'à 37 kW - Moteurs 8" de 30 kW jusqu'à 110 kW

EXÉCUTIONS HORS STANDARD
Démarrage étoile-triangle . Toute la gamme est disponible en exécution totalement en acier inoxydable AISI 304, AISI 316, Duplex

MOTORES SUMERGIBLES SERIE 6"/8" P600 - P800 HEAVY DUTY
Motores sumergibles Panelli HEAVY DUTY en baño de agua, rebobinables en PE2+PA.
Son de construcción especialmente resistente y capaces de trabajar durante mucho tiempo sin necesidad de mantenimiento. Son adecuados para el funcionamiento con variador de frecuencia (frecuencia mínima permitida: 30 Hz).

CARACTERISTICAS DE CONSTRUCCION
Carcasa exterior de acero inoxidable - Soporte inferior, soporte superior, carcasa y base del motor de fundición gris G25. Extensión del eje y dimensiones del acoplamiento de acuerdo con las normas NEMA - Estator bobinado en PE2+PA. Grado de protección IP68.
Rotor con eje en AISI 420B, guiado por cojinetes de casquillo resistentes al desgaste de grafito (y/o bronce BSPB15%) y apoyado en un cojinete de empuje axial con pastillas oscilantes (tipo Mitchell) dimensionado para soportar los empujes axiales máximos de la bomba, con un valor de seguridad muy elevado.
Membrana de compensación, situada en la parte inferior del motor, para equilibrar la presión interna del motor con la presión externa del pozo y compensar la variación de la presión del agua debida al calentamiento durante el funcionamiento. Cierre mecánico (grafito - cerámica) Sensor de temperatura PT 100. Longitud del cable de alimentación del motor, estándar: 3 metros

CARACTERISTICAS DE FUNCIONAMIENTO
- Disponible en dos versiones 50/60 Hz - Variación máxima permitida en la tensión de la placa de características del motor: ± 10%. Número máximo de arranques por hora : (6": 15) – (8": 10)
Temperatura máxima del agua 50°C
Motor de 6" de empuje axial: 16.000 N de 4 a 15 kW - 25.000 N de 18,5 a 37 kW - Motor de 8" de empuje axial: 45.000 N de 30 a 110 kW

MODELOS
- Motor de 6" de 5,5 a 37 Kw - Motor de 8" de 30 a 110 kW

EXECUCIONES ESPECIALES
- Motores de doble salida para arranque estrella-triángulo - Ejecución en acero inoxidable AISI 304, AISI 316, Dúplex para toda la gama

TECHNICAL DATA *Ampere 230 V Three phase = Ampere V 400 x 1,73* 50 Hz n= 2900 min

Type Motor	POWER Kw	POWER HP	Volt	A	RPM	n (Efficency motor % at % load 50	75	100	Cos ϕ at % load 50	75	100	Direct starting 400 V ± 5%	Star/Delta starting 400 / 690 V	Direct starting Cs/Cn	Direct starting Is/In	Starting Star/ Delta Is/In	Starting statoric Is/In	Axial load daN	H (mm)	Weight (kg)
P607	5,5	7,5	380	12,4	2846	77	82	81	0,67	0,78	0,83	4G x 4 mm²	2 x (4G x 4 mm²)	1,60	5,60	1,90	3,40	1600	671	45
			400	12,3	2859	76	81	80	0,65	0,76	0,81									
			415	12,3	2880	75	80	79	0,63	0,74	0,79									
P610	7,5	10	380	16,6	2843	78	82,5	82	0,68	0,78	0,84	4G x 4 mm²	2 x (4G x 4 mm²)	1,80	5,70	1,90	3,40		701	55
			400	16,3	2861	77	81,5	81	0,66	0,76	0,82									
			415	16,3	2882	76	80,5	80	0,64	0,74	0,80									
P612	9,2	12,5	380	20,2	2846	79	83	82	0,68	0,79	0,85	4G x 4 mm²	2 x (4G x 4 mm²)	1,80	5,70	1,90	3,40		751	60
			400	19,9	2864	78	82	81	0,66	0,77	0,83									
			415	19,9	2886	77	81	80	0,64	0,75	0,81									
P615	11	15	380	23,7	2849	80	84,5	83,5	0,69	0,79	0,85	4G x 4 mm²	2X (4G x 4 mm²)	1,90	5,90	2,00	3,50		811	65
			400	23,4	2867	79	83,5	82,5	0,67	0,77	0,83									
			415	23,4	2882	78	82,5	81,5	0,65	0,75	0,81									
P617	13	17,5	380	27,7	2851	80	84,5	84	0,69	0,79	0,85	4G x 6 mm²	2 x (4G x 4 mm²)	1,80	6,00	2,00	3,60		841	70
			400	27,3	2870	80	83,5	83	0,67	0,77	0,83									
			415	27,3	2887	79	82,5	82	0,65	0,75	0,81									
P620	15	20	380	32	2852	82	85	84	0,69	0,79	0,85	4G x 6 mm²	2 x (4G x 4 mm²)	1,70	5,90	2,00	3,50		931	75
			400	31,5	2871	81	84	83	0,67	0,77	0,83									
			415	31,5	2883	80	83	82	0,65	0,75	0,81									
P625	18,5	25	380	38,9	2854	82	85,5	85	0,69	0,79	0,85	4G x 6 mm²	2 x (4G x 4 mm²)	1,70	5,60	1,90	3,40	2500	991	83
			400	38,3	2873	81	84,5	84	0,67	0,77	0,83									
			415	38,6	2889	80	83	82,5	0,65	0,75	0,81									
P630	22	30	380	45,8	2857	82,5	85,5	85	0,70	0,80	0,86	4G x 6 mm²	2 x (4G x 4 mm²)	1,70	5,90	2,00	3,50		1071	92
			400	45,1	2877	81,5	84,5	84	0,68	0,78	0,84									
			415	45,3	2890	80	83	82,5	0,66	0,76	0,82									
P635	26	35	380	53,8	2867	82,5	86	85,5	0,71	0,81	0,86	4G x 10 mm²	2x (4G x 6 mm²)	1,70	5,70	1,90	3,40		1181	100
			400	52,9	2878	81,5	85	84,5	0,69	0,79	0,84									
			415	53,2	2891	80	83,5	83,0	0,67	0,77	0,82									
P640	30	40	380	62,1	2861	82,5	86,0	85,5	0,72	0,81	0,86	4G x 10 mm²	2 x (4G x 6 mm²)	1,70	5,60	1,90	3,40		1251	108
			400	61,1	2880	81,5	85,0	84,5	0,70	0,79	0,84									
			415	61,4	2892	80	83,5	83	0,68	0,77	0,82									
P650	37	50	380	77	2863	83	86,5	85	0,72	0,81	0,86	4G x 10 mm²	2 x (4G x 6 mm²)	1,60	5,60	1,90	3,40		1341	118
			400	75,8	2882	82	85,5	84	0,70	0,79	0,84									
			415	76,2	2891	80,5	84	82,5	0,68	0,77	0,82									

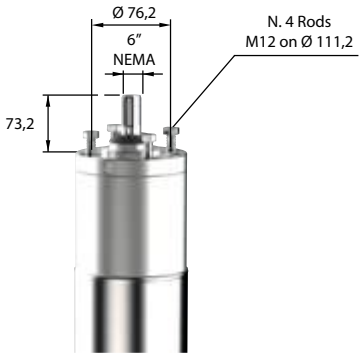

*Lunghezza cavo standard - *Standard cable lenght (m):*
- **3 m** up to 18,5 kW (25HP)
- **5 m** from 22kw (30HP) to 37 kW (50HP)

Avviamento/ora (max) 15 - Temperatura massima 50 °C
Start /hour (max) 15 - Max water temperature 50 °C

Senso di rotazione (visto dal lato sporgenza albero): antiorario
Direction of rotation (view from shaft projection side): anti-clockwise
Sens de rotation (vu du côté de l'extension de l'arbre) : anti-horaire
Sentido de giro (visto desde el lado de prolongación del eje): antihorario

Fattore di servizio: 50Hz=1
Service factor: 50Hz=1
Facteur de service: 50Hz=1
Factor de servicio : 50Hz=1

Cs = Coppia di avviamento
Starting torque
Couple de démarrage
Par de arranque

Cn = Coppia nominale
Nominal torque
Nominal couple
Par naminal

Is = Corrente di avviamento
Starting current
Intensité du démarrage
Intensidad de arranque

In = Corrente nominale
Nominal current
Intensité nominale
Intensidad nominal

TECHNICAL DATA

60 Hz n= 3450 min

Type Motor	POWER Kw	POWER HP	Volt	A	RPM	n (Efficency motor % at % load 50	75	100	Cos ϕ at % load 50	75	100	Direct starting 460 V ± 5%	Star/Delta starting 460 / 800 V	Direct starting Cs/Cn	Is/In	Starting Star/ Delta Is/In	Starting statoric Is/In	Axial load daN	H (mm)	Weight (kg)
P607	5,5	7,5	230	21,3	3427	77	82	81	0,67	0,78	0,83	4G x 4 mm²	2 x (4G x 4 mm²)	1,60	5,60	1,90	3,40	1600	671	45
			400	12,3	3435	76	81	80	0,65	0,76	0,81									
			460	10,7	3441	75	80	79	0,63	0,74	0,79									
P610	7,5	10	230	28,2	3428	78	82,5	82	0,68	0,78	0,84	4G x 4 mm²	2 x (4G x 4 mm²)	1,80	5,70	1,90	3,40		701	55
			400	16,3	3435	77	81,5	81	0,66	0,76	0,82									
			460	14,3	3439	76	80,5	80	0,64	0,74	0,80									
P612	9,2	12,5	230	34,4	3431	79	83	82	0,68	0,79	0,85	4G x 4 mm²	2 x (4G x 4 mm²)	1,80	5,70	1,90	3,40		751	60
			400	19,9	3437	78	82	81	0,66	0,77	0,83									
			460	17,3	3443	77	81	80	0,64	0,75	0,81									
P615	11	15	230	40,5	3431	80	84,5	83,5	0,69	0,79	0,85	4G x 4 mm²	2X (4G x 4 mm²)	1,90	5,90	2,00	3,50		811	65
			400	23,4	3439	79	83,5	82,5	0,67	0,77	0,83									
			460	20,3	3446	78	82,5	81,5	0,65	0,75	0,81									
P617	13	17,5	230	47,2	3435	80	84,5	84	0,69	0,79	0,85	4G x 6 mm²	2 x (4G x 4 mm²)	1,80	6,00	2,00	3,60		841	70
			400	27,3	3440	80	83,5	83	0,67	0,77	0,83									
			460	23,7	3446	79	82,5	82	0,65	0,75	0,81									
P620	15	20	230	55	3435	82	85	84	0,69	0,79	0,85	4G x 6 mm²	2 x (4G x 4 mm²)	1,70	5,90	2,00	3,50		931	75
			400	31,5	3440	81	84	83	0,67	0,77	0,83									
			460	27,4	3446	80	83	82	0,65	0,75	0,81									
P625	18,5	25	230	66,2	3440	82	85,5	85	0,69	0,79	0,85	4G x 6 mm²	2 x (4G x 4 mm²)	1,70	5,60	1,90	3,40	2500	991	83
			400	38,3	3446	81	84,5	84	0,67	0,77	0,83									
			460	33,3	3449	80	83	82,5	0,65	0,75	0,81									
P630	22	30	230	78	3437	82,5	85,5	85	0,70	0,80	0,86	4G x 6 mm²	2 x (4G x 4 mm²)	1,70	5,90	2,00	3,50		1071	92
			400	45,1	3448	81,5	84,5	84	0,68	0,78	0,84									
			460	39,2	3453	80	83	82,5	0,66	0,76	0,82									
P635	26	35	230	91,5	3440	82,5	86	85,5	0,71	0,81	0,86	4G x 10 mm²	2x (4G x 6 mm²)	1,70	5,70	1,90	3,40		1181	100
			400	52,9	3449	81,5	85	84,5	0,69	0,79	0,84									
			460	46	3457	80	83,5	83,0	0,67	0,77	0,82									
P640	30	40	230	106	3446	82,5	86,0	85,5	0,72	0,81	0,86	4G x 10 mm²	2 x (4G x 6 mm²)	1,70	5,60	1,90	3,40		1251	108
			400	61,1	3453	81,5	85,0	84,5	0,70	0,79	0,84									
			460	53,2	3460	80	83,5	83	0,68	0,77	0,82									
P650	37	50	230	131	3451	83	86,5	85	0,72	0,81	0,86	4G x 10 mm²	2 x (4G x 6 mm²)	1,60	5,60	1,90	3,40		1341	118
			400	75,8	3457	82	85,5	84	0,70	0,79	0,84									
			460	66	3464	80,5	84	82,5	0,68	0,77	0,82									

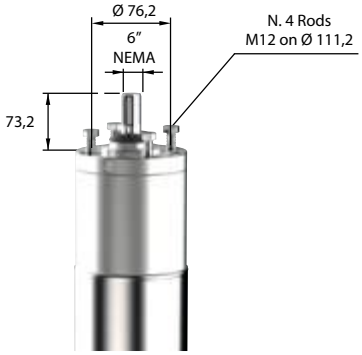

*Lunghezza cavo standard - *Standard cable lenght(m):*
- **3 m** up to 18,5 kW (25HP)
- **5 m** from 22kw (30HP) to 37 kW (50HP)

Avviamento/ora (max) 15 - Temperatura massima 50 °C
Start /hour (max) 15 - Max water temperature 50 °C

Senso di rotazione (visto dal lato sporgenza albero): antiorario
Direction of rotation (view from shaft projection side): anti-clockwise
Sens de rotation (vu du côté de l'extension de l'arbre) : anti-horaire
Sentido de giro (visto desde el lado de prolongación del eje): antihorario

Fattore di servizio:	60Hz=1,15
Service factor:	*60Hz=1,15*
Facteur de service:	60Hz=1,15
Factor de servicio :	*60Hz=1,15*

Cs = Coppia di avviamento
Starting torque
Couple de démarrage
Par de arranque

Cn = Coppia nominale
Nominal torque
Nominal couple
Par naminal

Is = Corrente di avviamento
Starting current
Intensité du démarrage
Intensidad de arranque

In = Corrente nominale
Nominal current
Intensité nominale
Intensidad nominal

TECHNICAL DATA *Ampere 230 V Three phase = Ampere V 400 x 1,73*

50 Hz **n= 2900 min**

Type Motor	POWER Kw	POWER HP	Volt	A	RPM	n (Efficency motor % at % load 50	75	100	Cos ϕ at % load 50	75	100	Direct starting 400 V ± 5%	Star/Delta starting 400 / 690 V	Direct starting Cs/Cn	Is/In	Starting Star/Delta Is/In	Starting statoric Is/In	Axial load daN	H (mm)	Weight (kg)
P840	30	40	380	64,4	2859	79,8	85,2	84,3	0,77	0,81	0,84	3 X 1 x 10 mm²	6 X 1 x 10 mm²	2,05	6,40	2,10	3,80	4500	993	150
			400	61,7	2875	80,1	85	84,7	0,76	0,80	0,83									
			415	60	2892	79,3	84,5	85	0,75	0,79	0,82									
P850	37	50	380	75,4	2865	80,3	85,7	84,8	0,79	0,83	0,88	3 X 1 x 10 mm²	6 X 1 x 10 mm²	1,95	5,70	2	3,70		1043	160
			400	73	2888	80,6	85,5	85,2	0,77	0,81	0,86									
			415	71,8	2904	79,8	85	85,5	0,75	0,79	0,84									
P860	44	60	380	90,2	2882	80,8	86,2	85,3	0,76	0,86	0,87	3 X 1 x 16 mm²	6 X 1 x 10 mm²	1,95	5,80	2	3,70		1123	178
			400	86,3	2893	81,1	86	85,7	0,74	0,81	0,86									
			415	84,8	2905	80,3	85,5	86	0,72	0,79	0,84									
P875	55	75	380	110,2	2880	81,3	86,7	85,8	0,76	0,85	0,89	3 X 1 x 16 mm²	6 X 1 x 10 mm²	1,85	5,80	2	3,60		1233	200
			400	106,2	2889	81,6	86,5	86,2	0,74	0,81	0,87									
			415	105,4	2901	80,8	86	86,5	0,72	0,80	0,84									
P890	66	90	380	130,7	2881	82,4	87,5	86,8	0,76	0,86	0,89	3 X 1 x 25 mm²	6 X 1 x 16 mm²	1,85	5,80	2	3,50		1302	214
			400	126	2892	82,6	87,4	87,2	0,74	0,82	0,87									
			415	125,1	2905	81,9	86,9	87,5	0,72	0,79	0,84									
P8100	75	100	380	148,5	2882	82,3	87,7	86,8	0,75	0,85	0,89	3 X 1 x 25 mm²	6 X 1 x 16 mm²	1,80	5,80	2	3,50		1383	230
			400	143,2	2893	82,6	87,5	87,2	0,73	0,81	0,87									
			415	142,1	2905	81,8	87	87,5	0,71	0,77	0,84									
P8125	92	125	380	183,5	2880	83	86	85,7	0,75	0,84	0,89	3 X 1 x 25 mm²	6 X 1 x 16 mm²	1,80	5,70	1,90	3,50		1583	270
			400	175,1	2891	83,5	86,5	86,3	0,74	0,83	0,88									
			415	172,7	2903	83	86	86,3	0,72	0,81	0,86									
P8150	110	150	380	218,6	2885	85,5	86,5	86	0,74	0,83	0,89	3 X 1 x 35 mm²	6 X 1 x 25 mm²	1,80	5,70	1,90	3,50		1733	300
			400	211	2898	86,1	87	86,6	0,73	0,82	0,87									
			415	212,1	2908	85,5	86,5	86	0,72	0,81	0,84									

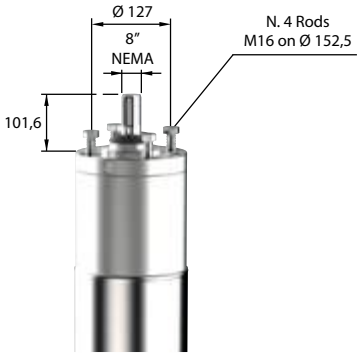

Lunghezza cavo standard
Standard cable lenght (m): 5

Avviamento/ora (max) 10 - Temperatura massima 50 °C
Start /hour (max) 10 - Max water temperature 50 °C

Senso di rotazione (visto dal lato sporgenza albero): antiorario
Direction of rotation (view from shaft projection side): anti-clockwise
Sens de rotation (vu du côté de l'extension de l'arbre) : anti-horaire
Sentido de giro (visto desde el lado de prolongación del eje): antihorario

Fattore di servizio:	50Hz=1
Service factor:	*50Hz=1*
Facteur de service:	50Hz=1
Factor de servicio :	*50Hz=1*

Cs = Coppia di avviamento
Starting torque
Couple de démarrage
Par de arranque

Cn = Coppia nominale
Nominal torque
Nominal couple
Par naminal

Is = Corrente di avviamento
Starting current
Intensité du démarrage
Intensidad de arranque

In = Corrente nominale
Nominal current
Intensité nominale
Intensidad nominal

TECHNICAL DATA

60 Hz n= 3450 min

Type Motor	POWER Kw	POWER HP	Volt	A	RPM	n (Efficency motor % at % load 50	75	100	Cos ϕ at % load 50	75	100	Direct starting 460 V ± 5%	Star/Delta starting 460 / 800V	Direct starting Cs/Cn	Is/In	Starting Star/ Delta Is/In	Starting statoric Is/In	Axial load daN	H (mm)	Weight (kg)
P840	30	40	230	106	3436	79,8	85,2	84,3	0,77	0,81	0,84	3 X 1 x 10 mm²	6 X 1 x 10 mm²	2,05	6,40	2,10	3,80	4500	993	150
			400	61,7	3445	80,1	85	84,7	0,76	0,80	0,83									
			460	54	3456	79,3	84,5	85	0,75	0,79	0,82									
P850	37	50	230	126	3439	80,3	85,7	84,8	0,79	0,83	0,88	3 X 1 x 10 mm²	6 X 1 x 10 mm²	1,95	5,70	2	3,70		1043	160
			400	73	3449	80,6	85,5	85,2	0,77	0,81	0,86									
			460	63,5	3457	79,8	85	85,5	0,75	0,79	0,84									
P860	44	60	230	149	3457	80,8	86,2	85,3	0,76	0,86	0,87	3 X 1 x 16 mm²	6 X 1 x 10 mm²	1,95	5,80	2	3,70		1123	178
			400	86,3	3462	81,1	86	85,7	0,74	0,81	0,86									
			460	75,1	3469	80,3	85,5	86	0,72	0,79	0,84									
P875	55	75	230	184	3461	81,3	86,7	85,8	0,76	0,85	0,89	3 X 1 x 16 mm²	6 X 1 x 10 mm²	1,85	5,80	2	3,60		1233	200
			400	106,2	3468	81,6	86,5	86,2	0,74	0,81	0,87									
			460	92,2	3472	80,8	86	86,5	0,72	0,80	0,84									
P890	66	90	230	218,1	3463	82,4	87,5	86,8	0,76	0,86	0,89	3 X 1 x 25 mm²	6 X 1 x 16 mm²	1,85	5,80	2	3,50		1302	214
			400	126	3469	82,6	87,4	87,2	0,74	0,82	0,87									
			460	109,6	3473	81,9	86,9	87,5	0,72	0,79	0,84									
P8100	75	100	230	247,7	3462	82,3	87,7	86,8	0,75	0,85	0,89	3 X 1 x 25 mm²	6 X 1 x 16 mm²	1,80	5,80	2	3,50		1383	230
			400	143,2	3470	82,6	87,5	87,2	0,73	0,81	0,87									
			460	124,6	3476	81,8	87	87,5	0,71	0,77	0,84									
P8125	92	125	230	302,9	3465	83	86	85,7	0,75	0,84	0,89	3 X 1 x 25 mm²	6 X 1 x 16 mm²	1,80	5,70	1,90	3,50		1583	270
			400	175,1	3472	83,5	86,5	86,3	0,74	0,83	0,88									
			460	152,3	3478	83	86	86,3	0,72	0,81	0,86									
P8150	110	150	230	366,1	3467	85,5	86,5	86	0,74	0,83	0,89	3 X 1 x 35 mm²	6 X 1 x 25 mm²	1,80	5,70	1,90	3,50		1733	300
			400	211	3473	86,1	87	86,6	0,73	0,82	0,87									
			460	183,6	3478	85,5	86,5	86	0,72	0,81	0,84									

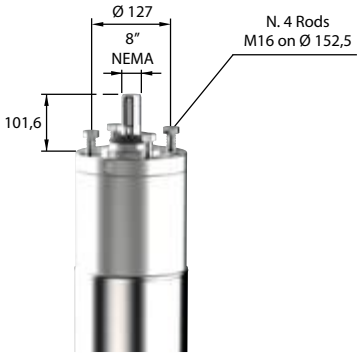

Lunghezza cavo standard
Standard cable lenght (m): 5

Avviamento/ora (max) 10 - Temperatura massima 50 °C
Start /hour (max) 10 - Max water temperature 50 °C

Senso di rotazione (visto dal lato sporgenza albero): antiorario
Direction of rotation (view from shaft projection side): anti-clockwise
Sens de rotation (vu du côté de l'extension de l'arbre) : anti-horaire
Sentido de giro (visto desde el lado de prolongación del eje): antihorario

Fattore di servizio:	60Hz=1,15
Service factor:	*60Hz=1,15*
Facteur de service:	60Hz=1,15
Factor de servicio :	*60Hz=1,15*

Cs = Coppia di avviamento
Starting torque
Couple de démarrage
Par de arranque

Cn = Coppia nominale
Nominal torque
Nominal couple
Par naminal

Is = Corrente di avviamento
Starting current
Intensité du démarrage
Intensidad de arranque

In = Corrente nominale
Nominal current
Intensité nominale
Intensidad nominal

CARATTERISTICHE DEI MOTORI SOMMERSI - 6"/8" -2 POLI 50-60Hz
SUBMERSIBLE MOTORS FEATURES - 6"/8"-2 POLES 50-60Hz
CARACTERISTIQUES DES MOTEURS IMMERGES - 6"/8" -2 POLES 50-60Hz
CARACTERÍSTICAS DE LOS MOTORES - 6"/8" -2 POLOS 50-60Hz

PROTEZIONE: IP 68
PROTECTION: IP 68
PROTECTION: IP 68
PROTECCIÓN: IP 68

Versione Standard con supporti motore in ghisa G25
Standard version in G25 cast iron motor supports
Version standard avec supports de moteur en fonte G25
Versión estándar con soportes de motor en hierro fundido G25

Disponibile su richiesta anche in AISI 304, AISI 316, DUPLEX
Also available on request in AISI 304, AISI 316, DUPLEX
Disponible sur demande aussi en AISI 304 , AISI 316, DUPLEX
Disponible sobre demande tambien en AISI 304, AISI 316, DUPLEX

Su richiesta, è possibile personalizzare la lunghezza del cavo
Cable length can be customized upon request
Possibilité de personnaliser la longueur du câble
Largo del cable personalisable sobre demanda

Note/notes

PANELLI®

Italian excellence since 1906

PANELLI®
Italian excellence since 1906

NUOVI PRODOTTI

NEW PRODUCTS

Le prestazioni e l'affidibilità superiori sono il risultato nell'utilizzo di materiali di alta qualità

The use of high quality materials results in superior performance and reliability

CAMPO DELLE PRESTAZIONI

- Portata fino a **650 l/min** (39 m³/h)
- Prevalenza fino a **14 m**

PERFORMANCE RANGE

- Flow rate up to **650 l/min** (39 m³/h)
- Head up to **14 m**

UTILIZZI E INSTALLAZIONI

Le pompe della serie **VR** sono consigliate quando sono richieste elettropompe molto robuste e di grande affidabilità, con girante di tipo VORTEX. Costruite in ghisa di notevole spessore, eccezionale robustezza e resistenza all'abrasione, sono particolarmente indicate nelle installazioni a servizio continuo. Sono consigliate per il drenaggio di **acque cariche con corpi solidi in sospensione, acque luride, reflue e miste a fango**.

USES AND INSTALLATIONS

The VR series pumps are recommended when very robust and highly reliable electric pumps with VORTEX-type impeller are required. Constructed of thick cast iron with exceptional robustness and abrasion resistance, they are particularly suitable for continuous duty installations. They are recommended for the drainage of sewage water with suspended solids, sewage, waste water and mixed with sludge.

LIMITI D'IMPIEGO

- Profondità sotto il livello dell'acqua fino a **10 m** (con cavo di alimentazione di lunghezza adeguata)
- Temperatura del liquido fino a **+40 °C**
- Passaggio Solids in sospensione:
  – fino a **Ø 40 mm** per VR /35
  – fino a **Ø 50 mm** per VR /45
- **Immersione minima per servizio continuo 305 mm**

LIMITS OF USE

- *Depth below water level up to **10 m** (with appropriate length of power cable)*
- *Liquid temperature up to **+40 °C***
  Passing solids in suspension:
  *– up to **Ø 40 mm** for VR /35*
  *– up to **Ø 50 mm** for VR /45*
  Minimum immersion for continuous service 305 mm

ESECUZIONE

Cavo di alimentazione di lunghezza **5 m**
Galleggiante esterno per versioni monofase

STANDARD

*Power cable length **5 m***
External float for Single-phase versions

ESECUZIONI A RICHIESTA

Cavo di alimentazione di lunghezza **10 m**
Altre tensioni o frequenza a 60 Hz

POSSIBLE ON DEMAND

*Power cable length **10 m***
Other voltages or frequency at 60 Hz

CARATTERISTICHE IDRAULICHE - HYDRAULIC PERFORMANCES

50 Hz

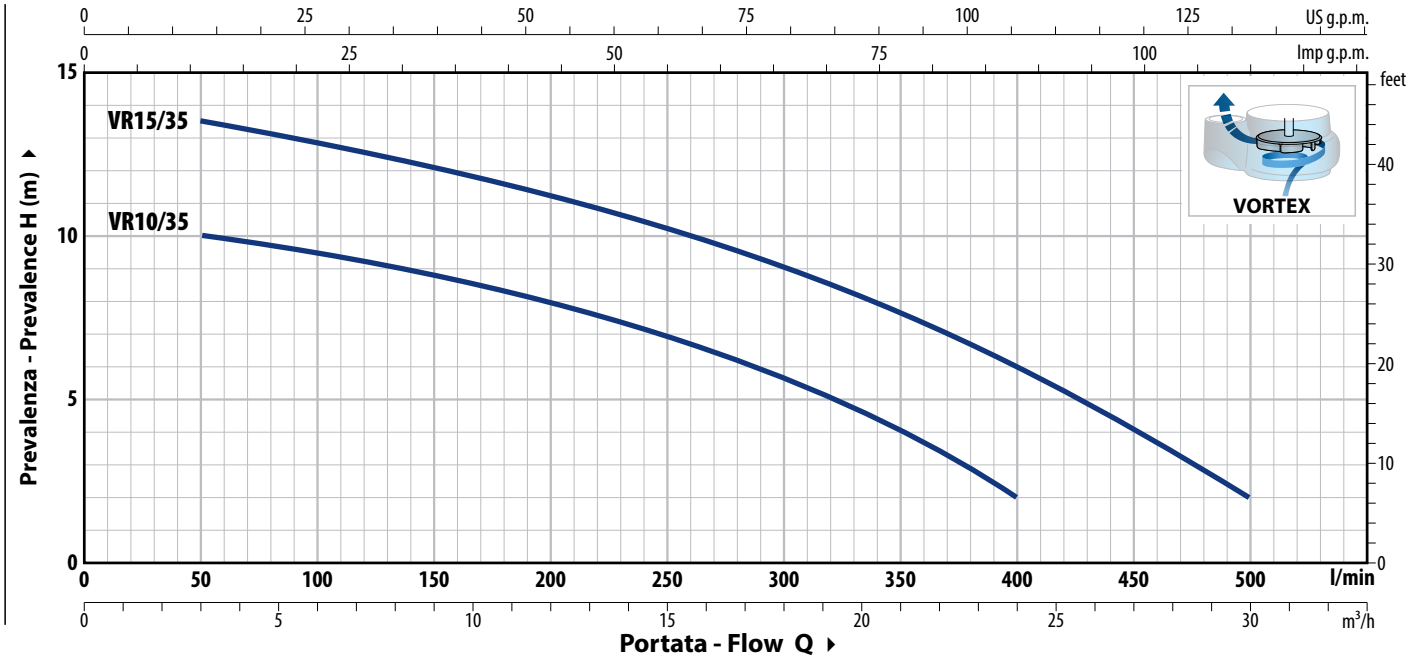

TIPO - TYPE Single-phase	TIPO - TYPE Three-phase	POWER (P2) kW	POWER (P2) HP	Q m³/h	0	3	6	12	18	21	24	27	30
				Q l/min	**0**	**50**	**100**	**200**	**300**	**350**	**400**	**450**	**500**
VRm 10/35	**VR 10/35**	0.75	1	H (m)	11	10	9.5	8	5.7	4	2		
VRm 15/35	**VR 15/35**	1.1	1.5		14	13.5	12.8	11.2	9	7.7	6	4	2

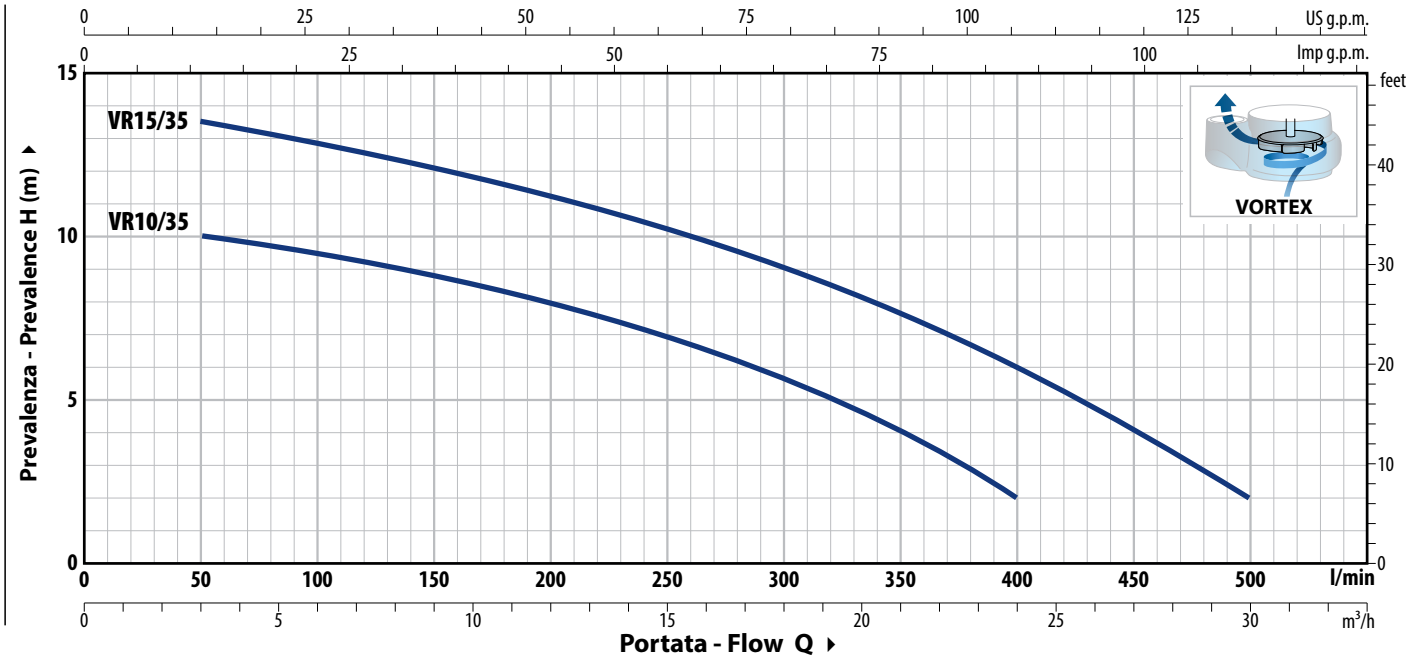

TIPO - TYPE Single-phase	TIPO - TYPE Three-phase	POWER (P2) kW	POWER (P2) HP	Q m³/h	0	3	6	12	18	21	24	27	30	33	36	39
				Q l/min	**0**	**50**	**100**	**200**	**300**	**350**	**400**	**450**	**500**	**550**	**600**	**650**
VRm 10/45	**VR 10/45**	0.75	1	H (m)	9	8.5	8.2	7.5	6.5	5.8	5	3.8	2.5	1.5		
VRm 15/45	**VR 15/45**	1.1	1.5		11.5	11	10.5	9.8	8.7	8	7.5	6.5	5.5	4.5	3.5	2

Tolleranza delle curve di prestazione secondo EN ISO 9906 Grado 3B - *EN ISO 9906 Grade 3B performance curve tolerance*

ASSORBIMENTI - ABSORPTION

TIPO - TYPE **Single-phase**	TENSIONE - VOLTAGE **230 V**
VRm 10/35	5.5 A
VRm 15/35	7.4 A
VRm 10/45	5.5 A
VRm 15/45	7.4 A

TIPO - TYPE **Three-phase**	TENSIONE - VOLTAGE **400 V**
VR 10/35	2.2 A
VR 15/35	3.0 A
VR 10/45	2.2 A
VR 15/45	3.0 A

DIMENSIONI E PESI - DIMENSIONS AND WEIGHTS

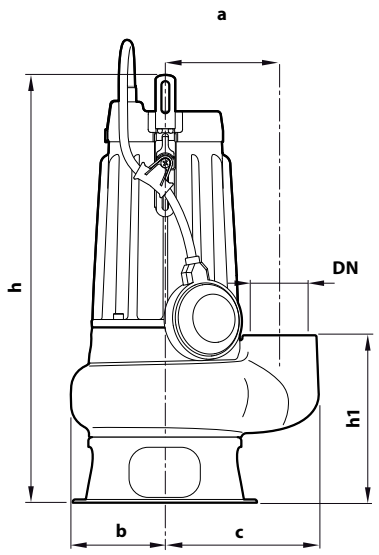

Installazione tipica
Typical installation

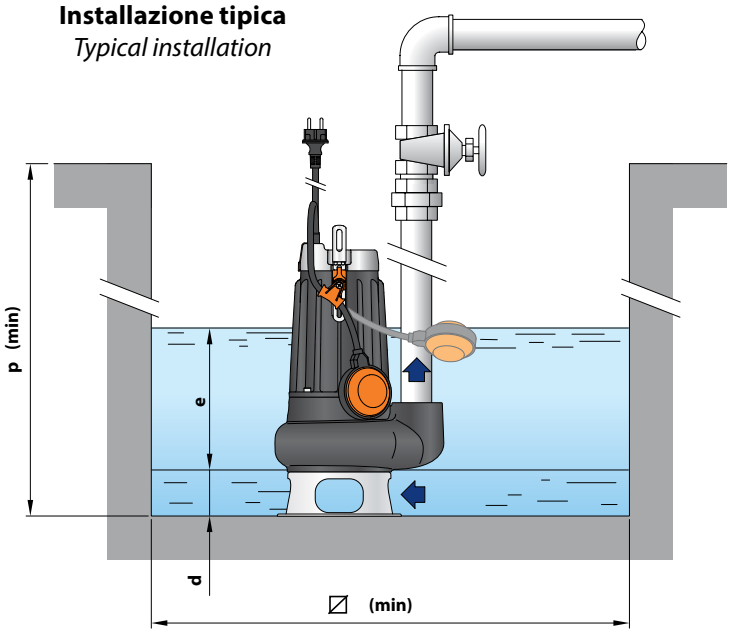

TIPO - TYPE **Single-phase**	TIPO - TYPE **Three-phase**	PORT **DN**	Solids passage	DIM mm a	b	c	h	h1	d	e	p	∅	kg 1~	3~
VRm 10/35	**VR 10/35**	**1½"**	**Ø 40 mm**	115	95	148	423	159	55	regolabile adjustable	500	500	19.6	18.2
VRm 15/35	**VR 15/35**												19.7	18.3
VRm 10/45	**VR 10/45**	**2"**	**Ø 50 mm**			155	434	170	60				20.1	19.0
VRm 15/45	**VR 15/45**												20.2	19.1

PALLETTIZZAZIONE - PALLETIZATION

TIPO - TYPE **Three-phase**	GROUPAGE n° pumps
VR 10/35	45
VR 15/35	45
VR 10/45	45
VR 15/45	45

CARATTERISTICHE COSTRUTTIVE - CONSTRUCTION FEATURES

1	**Corpo pompa** ***Pump body***	Ghisa con trattamento di cataforesi *Cast iron with cataphoresis treatment*
2	**Base** ***Base***	**AISI 304**
3	**Girante** ***Impeller***	Di tipo VORTEX in acciaio inox **AISI 304** *VORTEX type in **AISI 304** stainless steel*
4	**Portamotore** ***Motor holder***	Ghisa con trattamento di cataforesi *Cast iron with cataphoresis treatment*
5	**Coperchio motore** ***Motor cover***	**AISI 304**
6	**Albero motore** ***Motor shaft***	**AISI 431**

7 **Tenuta meccanica doppia con camera d'olio interposta - *Double mechanical seal with interposed oil chamber***

Tenuta - *Seal*	Albero - *Shaft*	Posizione - *Position*	Materiali - *Materials*
MG1-14D SIC	Ø 14 mm	Lato motore - *Motor side*	Carburo di silicio - *Silicon carbide* / Grafite - *Graphite* / NBR
		Lato pompa - *Pump side*	Carburo di silicio - *Silicon carbide* / NBR

8 **Motore elettrico**

VRm: monofase 230 V - 50 Hz con salvamotore termico incorporato nell'avvolgimento
VR: trifase 400 V - 50 Hz

– Isolamento: classe F
– Protezione: IP X8

Electric motor

VRm: *Single-phase 230 V - 50 Hz with thermal motor protection built into the winding*
VR: *Three-phase 400 V - 50 Hz*
- Insulation: class F
- Protection: IP X8

9 **Cavo di alimentazione - *Power cable***

Di tipo "H07 RN-F"
(con spina Schuko solo per versioni monofase)
- Lunghezza standard 10 m

Type 'H07 RN-F' (with Schuko plug for Single-phase versions only)

- Standard length 10 m

10 **Interruttore a galleggiante esterno**
External float switch
(solo per versioni monofase)
(for Single-phase versions only)

11 **Dispositivo basculante per il cavo del galleggiante**
Tilting device for the float cable
(solo per versioni monofase) - (only for Single-phase versions)

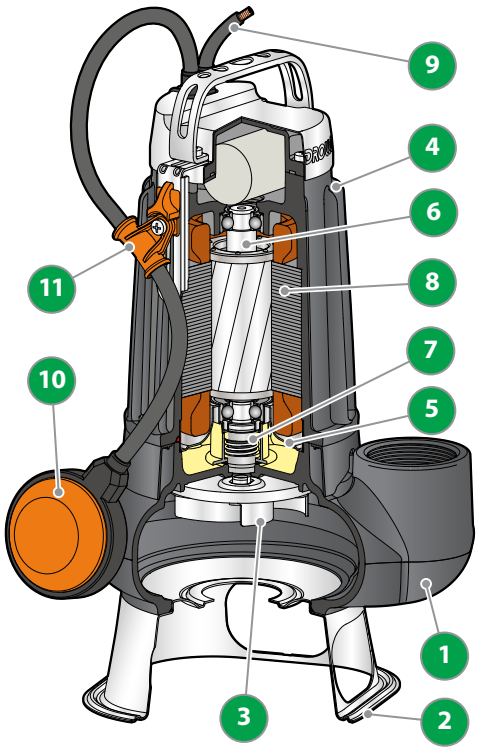

CAMPO DELLE PRESTAZIONI

- Portata fino a **1250 l/min** (75 m³/h)
- Prevalenza fino a **20 m**

PERFORMANCE RANGE

- Flow rate up to **1250 l/min** (75 m³/h)
- Head up to **20 m**

UTILIZZI E INSTALLAZIONI

Le pompe della serie **VR**, costruite in ghisa di notevole spessore, eccezionale robustezza, resistenza all'abrasione e durata nel tempo, sono equipaggiate con girante di tipo VORTEX, quindi adatte al drenaggio di **acque cariche, luride, reflue, acque miste a fango, fanghi ravvivati e putridi**. Sono indicate per l'installazione in fognature, gallerie, scavi, canali, parcheggi sotterranei, ecc

USES AND INSTALLATIONS

*The **VR** series of pumps are made of thick cast iron with exceptional robustness, abrasion resistance and durability. They are equipped with VORTEX-type impellers, and are therefore suitable for **draining sewage, sewage, mixed water with sludge, revived and putrid sludge.** They are suitable for installation in sewers, tunnels, excavations, canals, underground car parks, etc.*

LIMITI D'IMPIEGO

- Profondità sotto il livello dell'acqua fino a **10 m** (con cavo di alimentazione di lunghezza adeguata)
- Temperatura del liquido fino a **+40 °C**
- Passaggio Solids in sospensione:
  – fino a **Ø 50 mm** per VR /50
  – fino a **Ø 65 mm** per VR /65
- **Funzionamento continuo dell'elettropompa anche se completamente scoperta.**

LIMITS OF USE

- *Depth below water level up to **10 m** (with appropriate length of power cable)*
- *Liquid temperature up to **+40 °C***
  Passing solids in suspension:
  *– up to **Ø 50 mm** for VR /50*
  *– up to **Ø 65 mm** for VR /65*
- ***Continuous operation of the electric pump even when completely uncovered.***

ESECUZIONE

Cavo di alimentazione di lunghezza **10 m**
Galleggiante esterno per versioni monofase
Quadro elettrico per versioni monofase

STANDARD

*Power cable length **10 m***
External float for Single-phase versions
Switchbox for Single-phase versions

ESECUZIONI A RICHIESTA

Quadro elettrico **QES** per elettropompe trifase
Cavo di alimentazione di lunghezza **10 m**
Altre tensioni o frequenza a 60 Hz

POSSIBLE ON DEMAND

***QES** control panel for Three-phase electric pumps*
*Power cable length **10 m***
Other voltages or frequency at 60 Hz

CARATTERISTICHE IDRAULICHE - HYDRAULIC PERFORMANCES

50 Hz

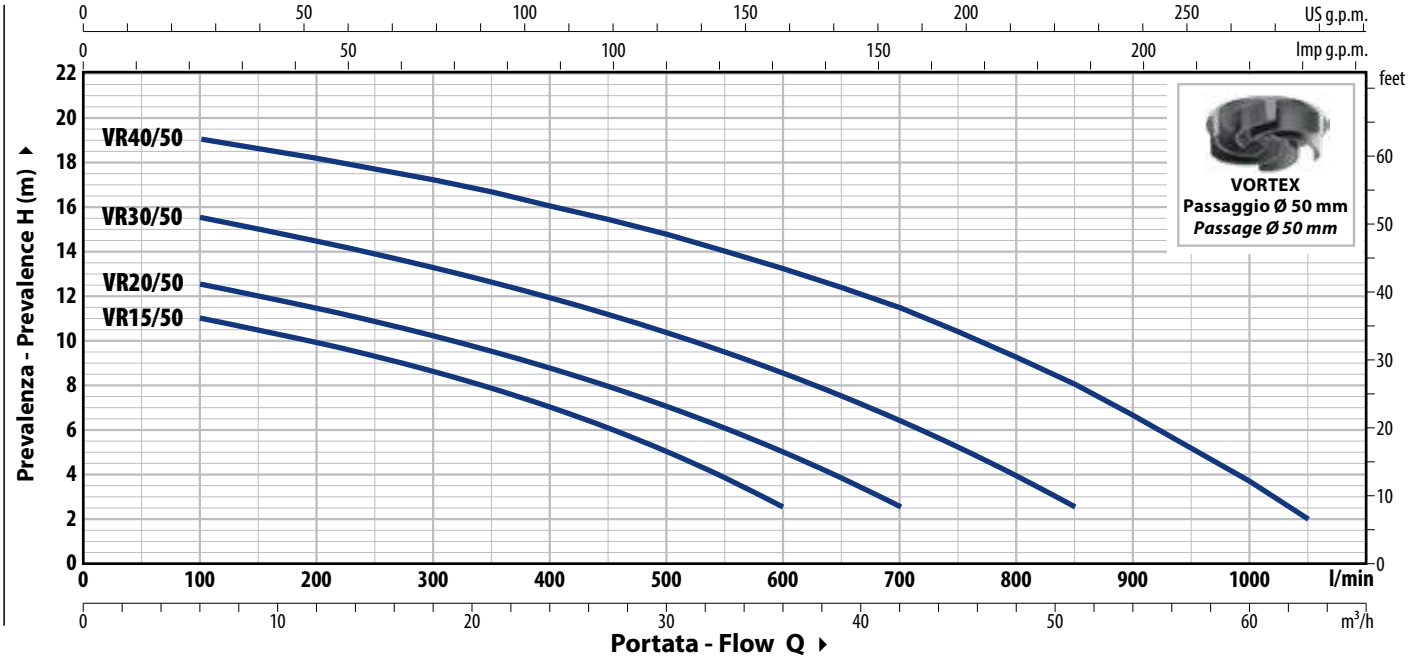

TIPO - TYPE		POWER (P2)		Q m³/h	0	6	12	18	24	30	36	42	51	60	63
Single-phase	Three-phase	kW	HP	l/min	**0**	**100**	**200**	**300**	**400**	**500**	**600**	**700**	**850**	**1000**	**1050**
VRm 15/50	VR 15/50	1.1	1.5	H (m)	12	11	9.9	8.6	7	5	2.5				
VRm 20/50	VR 20/50	1.5	2		13.5	12.5	11.4	10.2	8.7	7	5	2.5			
VRm 30/50	VR 30/50	2.2	3		16.5	15.5	14.4	13.2	11.9	10.3	8.5	6.4	2.5		
–	VR 40/50	3	4		20	19	18.1	17.1	16	14.7	13.2	11.4	8	3.6	2

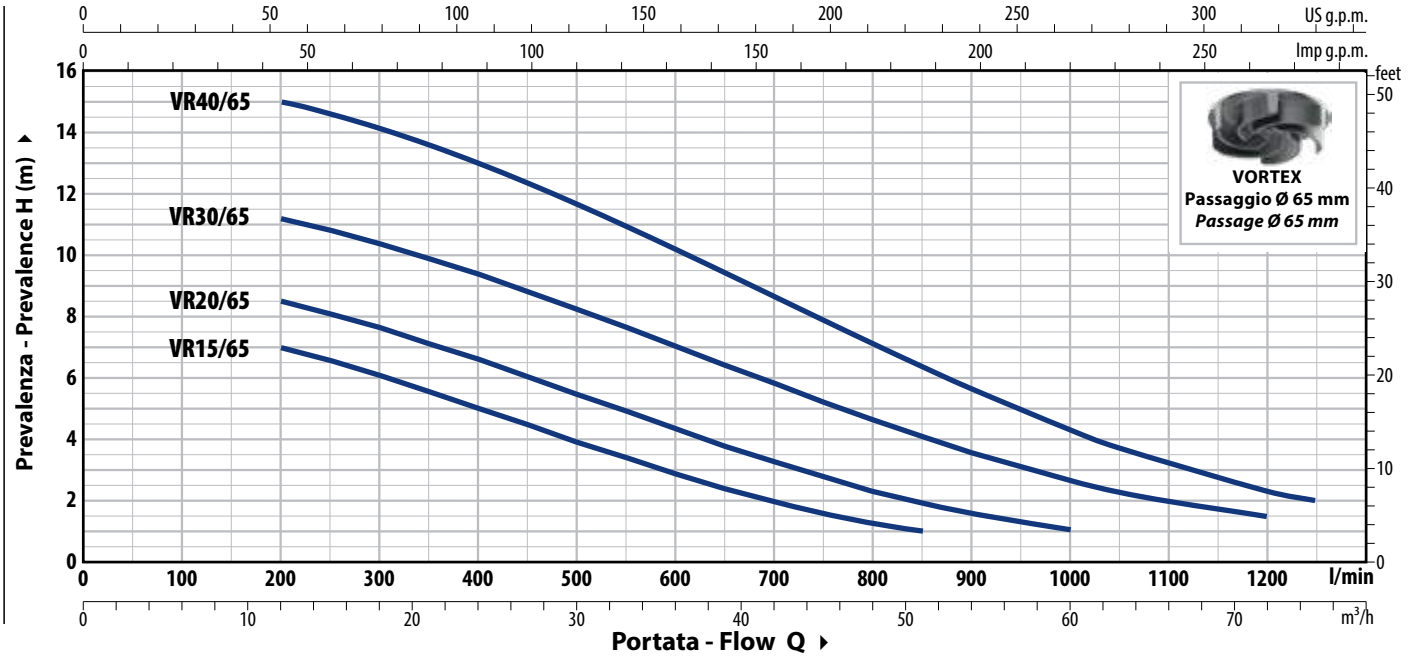

TIPO - TYPE		POWER (P2)		Q m³/h	0	6	12	18	24	30	36	42	51	60	63	72	75
Single-phase	Three-phase	kW	HP	l/min	**0**	**100**	**200**	**300**	**400**	**500**	**600**	**700**	**850**	**1000**	**1050**	**1200**	**1250**
VRm 15/65	VR 15/65	1.1	1.5	H (m)	8	–	7	6	5	3.9	2.8	2	1				
VRm 20/65	VR 20/65	1.5	2		9.5	–	8.5	7.6	6.6	5.4	4.3	3.3	2	1			
VRm 30/65	VR 30/65	2.2	3		12	–	11.1	10.3	9.3	8.2	7	5.8	4.1	2.6	2.3	1.5	
–	VR 40/65	3	4		15.5	–	15	14	13	11.6	10.1	8.6	6.3	4.3	3.7	2.3	2

Tolleranza delle curve di prestazione secondo EN ISO 9906 Grado 3B.

ASSORBIMENTI - ABSORPTION

TIPO - TYPE **Single-phase**	TENSIONE - VOLTAGE **230 V**
VRm 15/50	8.5 A
VRm 20/50	9.0 A
VRm 30/50	12.0 A
VRm 15/65	8.5 A
VRm 20/65	9.0 A
VRm 30/65	12.0 A

TIPO - TYPE **Three-phase**	TENSIONE - VOLTAGE **400 V**
VR 15/50	3.4 A
VR 20/50	3.7 A
VR 30/50	5.0 A
VR 40/50	6.2 A
VR 15/65	3.4 A
VR 20/65	3.7 A
VR 30/65	5.0 A
VR 40/65	6.2 A

DIMENSIONI E PESI - DIMENSIONS AND WEIGHTS

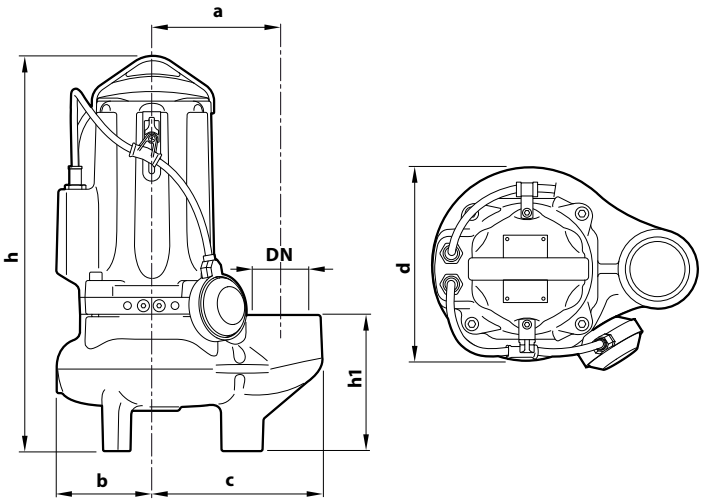

Installazione tipica
Typical installation

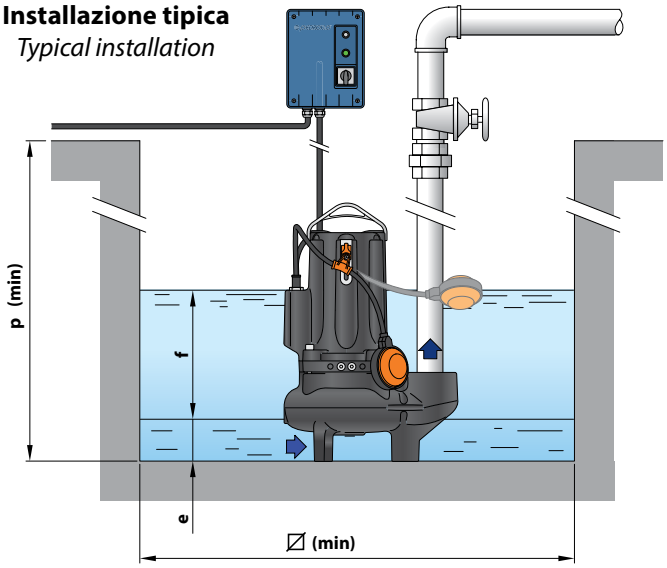

TIPO - TYPE **Single-phase**	**Three-phase**	PORT **DN**	Solids passage	DIM mm a	b	c	h	h1	d	e	f	p	∅	kg 1~	3~
VRm 15/50	**VR 15/50**	**2½"**	**50 mm**	162	119	212	487	167	242	75	regolabile - adjustable	800	800	42.0	40.5
VRm 20/50	**VR 20/50**													43.0	42.0
VRm 30/50	**VR 30/50**						513 | 487							48.0	43.0
–	**VR 40/50**						513							–	48.0
VRm 15/65	**VR 15/65**	**3"**	**65 mm**	180	120	240	521	201	246	85				44.0	42.5
VRm 20/65	**VR 20/65**													45.0	44.0
VRm 30/65	**VR 30/65**						547 | 521							50.0	45.0
–	**VR 40/65**						547							–	50.0

PALLETTIZZAZIONE - PALLETIZATION

TIPO - TYPE **Single-phase**	**Three-phase**	GROUPAGE n° pumps
VRm 15/50	**VR 15/50**	16
VRm 20/50	**VR 20/50**	16
VRm 30/50	**VR 30/50**	12 | 16
–	**VR 40/50**	12
VRm 15/65	**VR 15/65**	12
VRm 20/65	**VR 20/65**	12
VRm 30/65	**VR 30/65**	12
–	**VR 40/65**	12

CARATTERISTICHE COSTRUTTIVE - CONSTRUCTION FEATURES

1	**Corpo pompa** ***Pump body***	Ghisa con trattamento di cataforesi *Cast iron with cataphoresis treatment*
2	**Girante** ***Impeller***	Di tipo VORTEX in ghisa con trattamento di cataforesi *Cast iron VORTEX type with cataphoresis treatment*
3	**Portamotore** ***Motor holder***	Ghisa con trattamento di cataforesi *Cast iron with cataphoresis treatment*
4	**Lanterna** ***Lantern***	Ghisa con trattamento di cataforesi *Cast iron with cataphoresis treatment*
5	**Albero motore** ***Motor shaft***	**AISI 431**

6 **Doppia tenuta meccanica con camera d'olio interposta** - ***Double mechanical seal with interposed oil chamber***

Tenuta - *Seal*	Albero - *Shaft*	Posizione - *Position*	Materiali - *Materials*
STA-22	Ø 22 mm	Lato motore *Motor side*	Ceramica / Grafite / NBR *Ceramic / Graphite / NBR*
STA-20	Ø 20 mm	Lato pompa *Pump side*	Carburo di silicio / Carburo di silicio / NBR *Silicon carbide / Silicon carbide / NBR*

7 **Motore Elettrico**
VRm: monofase 230 V - 50 Hz
con salvamotore termico incorporato

VR: trifase 400 V - 50 Hz con termico incorporato nell'avvolgimento da collegare al quadro elettrico

– Isolamento: classe F
– Protezione: IP X8

Electric motor
VRm: *230 V - 50 Hz Single-phase*
with built-in thermal motor protection

VR: *400 V - 50 Hz Three-phase - with built-in thermal winding to be connected to the Electric panel*

– Insulation: classe F
– Protection: IP X8

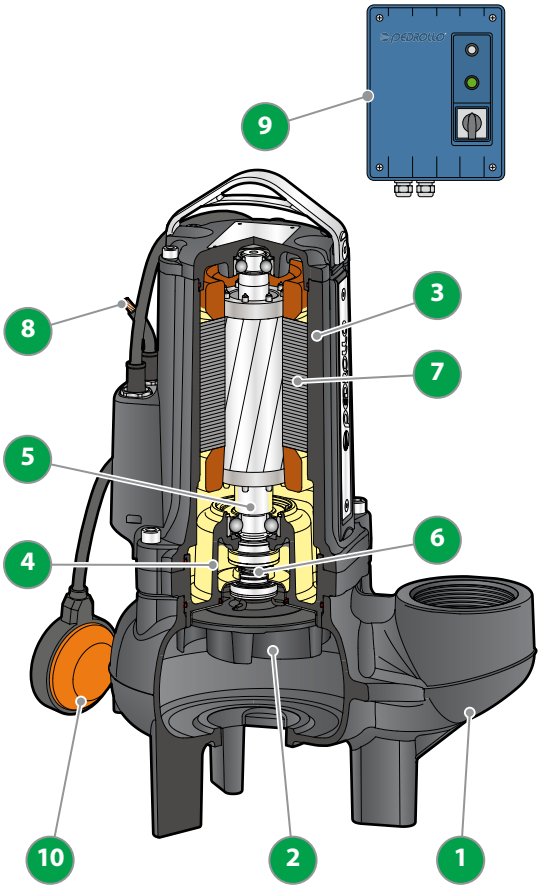

8 **Cavo di alimentazione** - ***Power cable***
10 m di TIPO "H07 RN-F" - *10 m "H07 RN-F" type*

9 **Quadro elettrico** per VRm 15-20-30 - (solo per versioni monofase)
Con condensatore e salvamotore a riarmo manuale

Electric panel *for VRm 15-20-30 - (Single-phase only)*
With capacitor and manual reset motor protection switch

10 **Interruttore a galleggiante esterno** - ***External float switch***
(solo per versioni monofase) - *(Single-phase only)*

OPTIONAL – Base d'appoggio / *Support base*
(Cod. ASSBAVM)

CAMPO DELLE PRESTAZIONI

- Portata fino a **750 l/min** (45 m³/h)
- Prevalenza fino a **15 m**

UTILIZZI E INSTALLAZIONI

Le pompe della serie **WT** sono consigliate quando sono richieste elettropompe **molto robuste** e di grande affidabilità, con girante di tipo BICANALE. Costruite in ghisa di notevole spessore, eccezionale robustezza e resistenza all'abrasione, sono particolarmente indicate nelle installazioni a servizio continuo.
Sono consigliate per il drenaggio di **acque cariche con corpi solidi in sospensione, acque luride**.

ESECUZIONE

- Cavo di alimentazione di lunghezza **10 m**
- Galleggiante esterno per versioni monofase

LIMITI D'IMPIEGO

- Profondità sotto il livello dell'acqua fino a **10 m** (con cavo di alimentazione di lunghezza adeguata)
- Temperatura del liquido fino a **+40 °C**
- Passaggio Solids in sospensione fino a **Ø 50 mm**
- **Immersione minima per servizio continuo: 305 mm**

ESECUZIONI A RICHIESTA

- Cavo di alimentazione di lunghezza **10 m**
- Altre tensioni o frequenza a 60 Hz

PERFORMANCE RANGE

- *Flow rate up to **750 l/min** (45 m³/h)*
- *Head up to **15 m***

USES AND INSTALLATIONS

WT series** pumps are recommended when very robust and highly reliable electric pumps with DOUBLE-CHANNEL impeller are required. Made of thick cast iron, they are exceptionally robust and abrasion resistant, and are particularly suitable for continuous duty installations. They are recommended for **draining soiled water with suspended solids, sewage.

STANDARD

- *Power cable lenght **10 m***
- *External float for Single-phase versions*

LIMITS OF USE

- *Depth below water level up to **10 m** (with appropriate power cable length)*
- *Liquid temperature up to **+40 °C***
- *Passage of suspended solids up to **Ø 50 mm***
- ***Minimum immersion for continuous service: 305 mm***

POSSIBLE ON DEMAND

- *Power cable length **10 m***
- *Other voltages of frequency at 60 Hz*

CARATTERISTICHE IDRAULICHE - HYDRAULIC PERFORMANCES

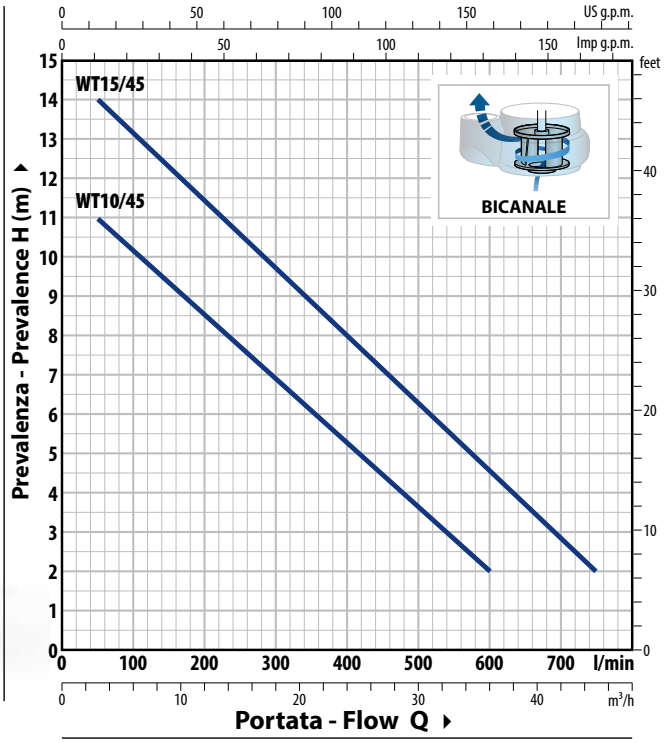

ASSORBIMENTI - ABSORPTION

TIPO - TYPE **Single-phase**	TENSIONE - VOLTAGE **230 V**
WTm 10/45	5.0 A
WTm 15/45	8.2 A

TIPO - TYPE **Three-phase**	TENSIONE - VOLTAGE **400 V**
WT 10/45	2.1 A
WT 15/45	3.2 A

TIPO - TYPE		POWER (P2)		Q m³/h	0	3	6	12	18	24	30	36	42	45
Single-phase	**Three-phase**	**kW**	**HP**	Q l/min	**0**	**50**	**100**	**200**	**300**	**400**	**500**	**600**	**700**	**750**
WTm 10/45	**WT 10/45**	0.75	1	H (m)	12	11	10	8.5	7	5	3.5	2		
WTm 15/45	**WT 15/45**	1.1	1.5		15	14	13	11.5	9.7	8	6.3	4.5	3	2

CARATTERISTICHE COSTRUTTIVE - CONSTRUCTION FEATURES

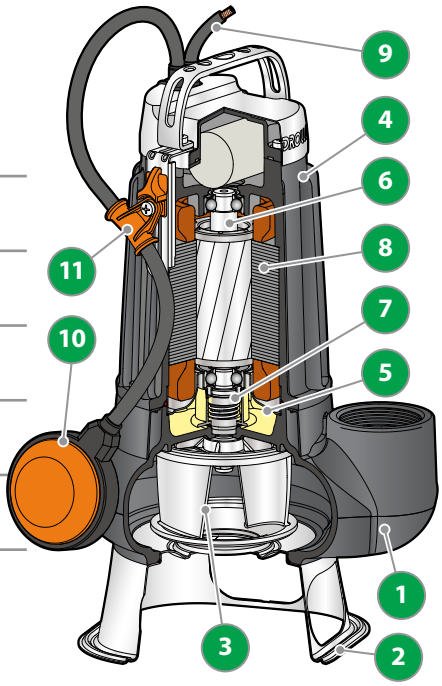

1 Corpo pompa / ***Pump body*** — Ghisa con trattamento di cataforesi / *Cast iron with cataphoresis treatment*

2 Base / ***Base*** — **AISI 304**

3 Girante / ***Impeller*** — Di tipo bicanale in Acciaio inox **AISI 304** microfuso / *Double-channel type in micro-cast **AISI 304** stainless steel*

4 Portamotore / ***Motor holder*** — Ghisa con trattamento di cataforesi / *Cast iron with cataphoresis treatment*

5 Coperchio motore / ***Motor cover*** — **AISI 304**

6 Albero motore / ***Motor shaft*** — **AISI 431**

7 Tenuta meccanica doppia con camera d'olio interposta
Double mechanical seal with interposed oil chamber

Tenuta - *Seal*	Albero - *Shift*	Posizione - *Position*	Materiali - *Materials*
MG1-14D SIC	Ø 14 mm	Lato motore	SiC / Grafite - *Graphite* / NBR
		Lato pompa	SiC / SiC / NBR

8 Motore elettrico - *Electric motor*
WTm: monofase 230 V - 50 Hz / *Single-phase 230 V - 50 Hz*
con salvamotore termico incorporato nell'avvolgimento / *thermal motor protection built into the winding*
WT: trifase 400 V - 50 Hz / *Three-phase 400 V - 50 Hz*
– Isolamento: classe F – Protezione: IP X8 / *Insulation: class F - Protection: IP X8*

9 Cavo di alimentazione - *Power cable*
"H07 RN-F" (spina Schuko solo per versioni monofase) - *Schuko plug for Single-phase versions only*
Lunghezza standard 10 m - *Standard lenght 10 m*

10 Interruttore a galleggiante esterno - *External float switch*
(solo per versioni monofase) - *(for Single-phase versions only)*

11 Dispositivo basculante per il cavo del galleggiante - *Tilting device for the float cable*
(Solo per versioni monofase) - *(for Single-phase versions only)*

Installazione tipica
Typical installation

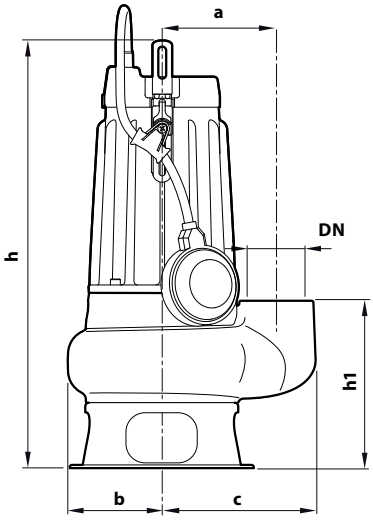

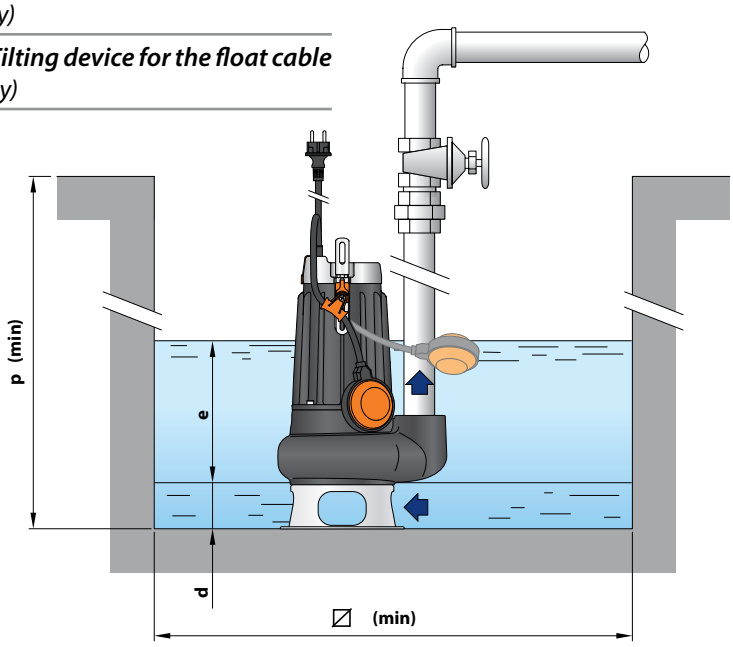

TIPO - TYPE		PORT	Solids passage	DIM mm									kg		PALLETIZATION
Single-phase	**Three-phase**	**DN**		a	b	c	h	h1	d	e	p	⧄	1~	3~	n° pumps
WTm 10/45	**WT 10/45**	**2"**	**Ø 50 mm**	115	95	155	419	170	60	regolabile adjustable adjustable	500	500	19.2	17.7	45
WTm 15/45	**WT 15/45**						434						20.1	19.3	45

CAMPO DELLE PRESTAZIONI

- Portata fino a **1600 l/min** (96 m³/h)
- Prevalenza fino a **25 m**

PERFORMANCE RANGE

- *Flow rate up to **1600 l/min** (96 m³/h)*
- *Head up to **25 m***

UTILIZZI E INSTALLAZIONI

Le elettropompe della serie **WT**, costruite in ghisa di notevole spessore, eccezionale robustezza, resistenza all'abrasione e durata nel tempo, sono equipaggiate con girante BICANALE che consente il drenaggio di liquidi con presenza di Solids in sospensione, a fibra corta. Sono quindi indicate per il convogliamento di **acque di scarico e fognarie, acque di rifiuto, acque miste a fango, acque freatiche e acque di superficie** per applicazioni in condomini, edifici pubblici, industrie, autosilo, parcheggi sotterranei, aree di lavaggio, ecc.

USES AND INSTALLATIONS

*The **WT** series of electric pumps, constructed in cast iron of considerable thickness, exceptional strength, abrasion resistance and durability, are equipped with a DOUBLE-CHANNEL impeller which allows the drainage of liquids with the presence of solids in suspension, with short fibres. They are therefore suitable for the conveyance of **sewage and drainage water, waste water, water mixed with sludge, groundwater and surface water** for applications in apartment blocks, public buildings, industries, parking garages, underground car parks, washing areas, etc..*

LIMITI D'IMPIEGO

- Profondità sotto il livello dell'acqua fino a **10 m** (con cavo di alimentazione di lunghezza adeguata)
- Temperatura del liquido fino a **+40 °C**
- Passaggio Solids in sospensione:
  – fino a **Ø 50 mm** per WT /50
  – fino a **Ø 65 mm** per VR /65
- **Immersione minima per servizio continuo:**
  – 320 mm per WT /50
  – 360 mm per WT /65

LIMITS OF USE

- *Depth below water level up to **10 m** (with appropriate length of power cable)*
- *Liquid temperature up to **+40 °C***
  Passing solids in suspension:
  *– up to **Ø 50 mm** for VR /50*
  *– up to **Ø 65 mm** for VR /65*
- ***Minimum immersion for continuous service:***
  – 320 mm for WT /50
  – 360 mm for WT /65

ESECUZIONE

Cavo di alimentazione di lunghezza **10 m**
Galleggiante esterno per versioni monofase
Quadro elettrico per versioni monofase

STANDARD

*Power cable length **10 m***
External float for Single-phase versions
Switchbox for Single-phase versions

ESECUZIONI A RICHIESTA

Quadro elettrico **QES** per elettropompe trifase
Cavo di alimentazione di lunghezza **10 m**
Altre tensioni o frequenza a 60 Hz

POSSIBLE ON DEMAND

***QES** control panel for Three-phase electric pumps*
*Power cable length **10 m***
Other voltages or frequency at 60 Hz

CARATTERISTICHE IDRAULICHE - HYDRAULIC PERFORMANCES

50 Hz

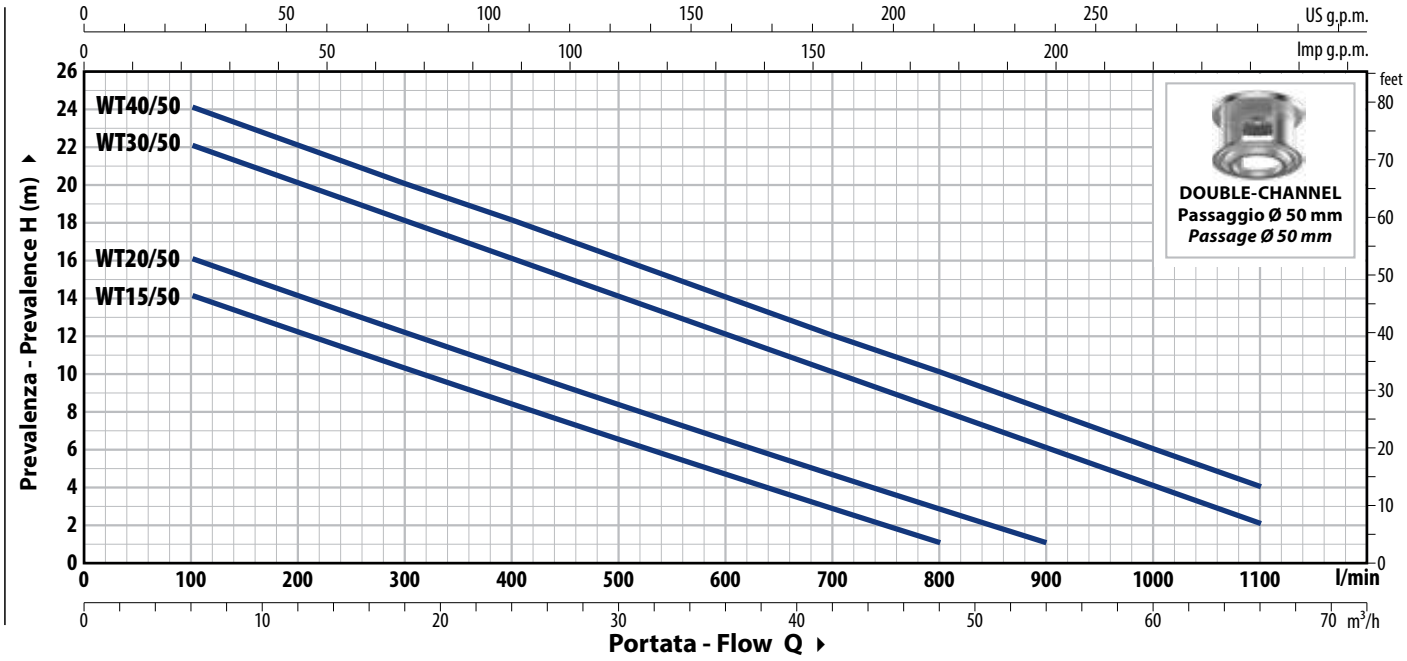

TIPO - TYPE		POWER (P2)		Q m³/h	0	6	12	18	24	30	36	42	48	54	60	66
Single-phase	Three-phase	kW	HP	Q l/min	**0**	**100**	**200**	**300**	**400**	**500**	**600**	**700**	**800**	**900**	**1000**	**1100**
WTm 15/50	**WT 15/50**	1.1	1.5	H (m)	16	14	12.5	10.5	8.5	6.5	4.5	3	1			
WTm 20/50	**WT 20/50**	1.5	2		18	16	14	12.5	10.5	8.5	6.5	5	3	1		
WTm 30/50	**WT 30/50**	2.2	3		24	22	20	18	16	14	12	10	8	6	4	2
–	**WT 40/50**	3	4		25	24	22	20	18	16	14	12	10	8	6	4

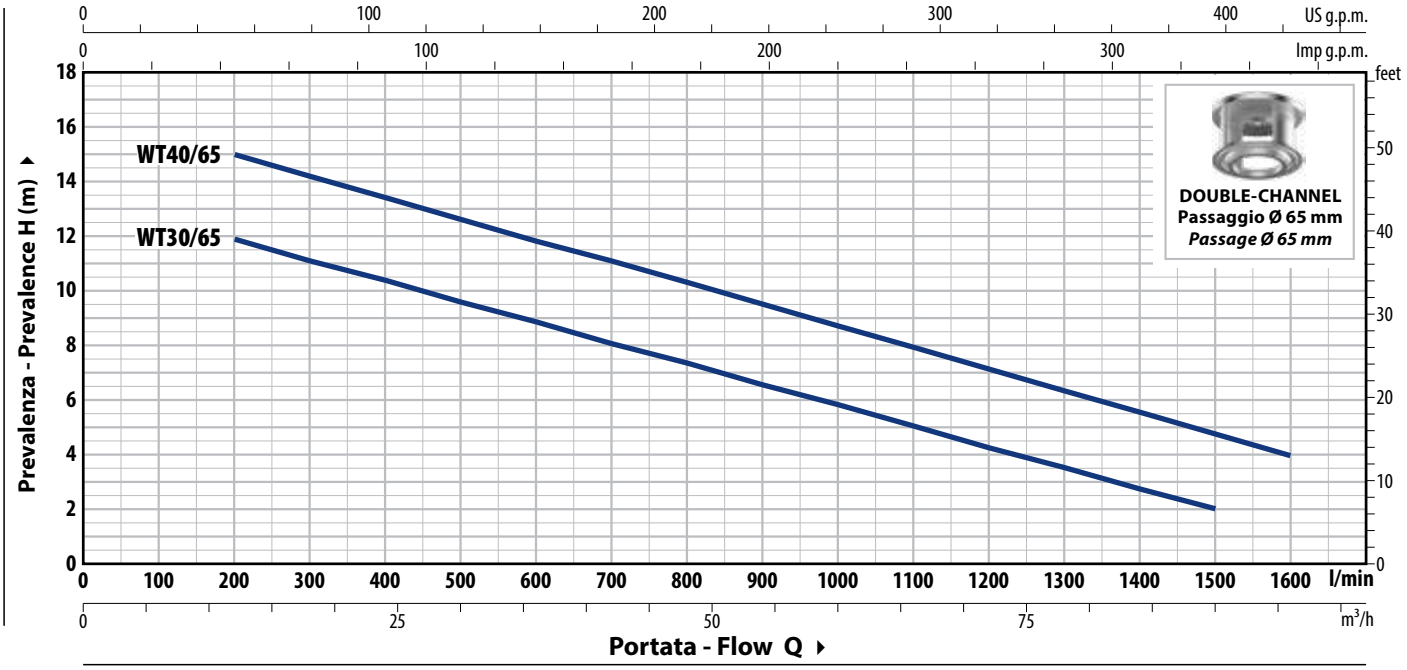

TIPO - TYPE		POWER (P2)		Q m³/h	0	6	12	18	24	30	36	42	48	54	60	66	72	90	96
Single-phase	Three-phase	kW	HP	Q l/min	**0**	**100**	**200**	**300**	**400**	**500**	**600**	**700**	**800**	**900**	**1000**	**1100**	**1200**	**1500**	**1600**
WTm 30/65	**WT 30/65**	2.2	3	H (m)	13	–	12	11	10.5	9.7	9	8	7.5	6.5	6	5	4.5	2	
–	**WT 40/65**	3	4		17	–	15	14	13.5	12.5	12	11	10.5	9.5	8.5	8	7	4.8	4

Tolleranza delle curve di prestazione secondo EN ISO 9906 Grado 3B.

ASSORBIMENTI - ABSORPTION

TIPO - TYPE **Single-phase**	TENSIONE - VOLTAGE **230 V**
WTm 15/50	10.5 A
WTm 20/50	14.0 A
WTm 30/50	18.0 A
WTm 30/65	14.0 A

TIPO - TYPE **Three-phase**	TENSIONE - VOLTAGE **400 V**
WT 15/50	4.5 A
WT 20/50	5.0 A
WT 30/50	6.0 A
WT 40/50	6.5 A
WT 30/65	5.5 A
WT 40/65	7.5 A

DIMENSIONI E PESI - DIMENSIONS AND WEIGHTS

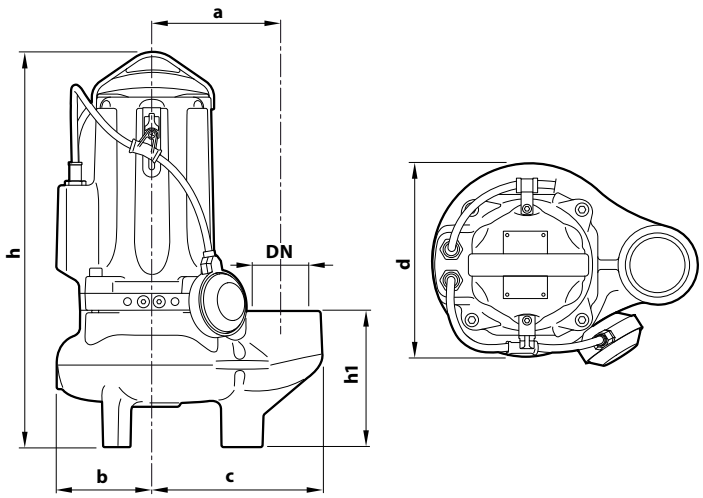

Installazione tipica
Typical installation

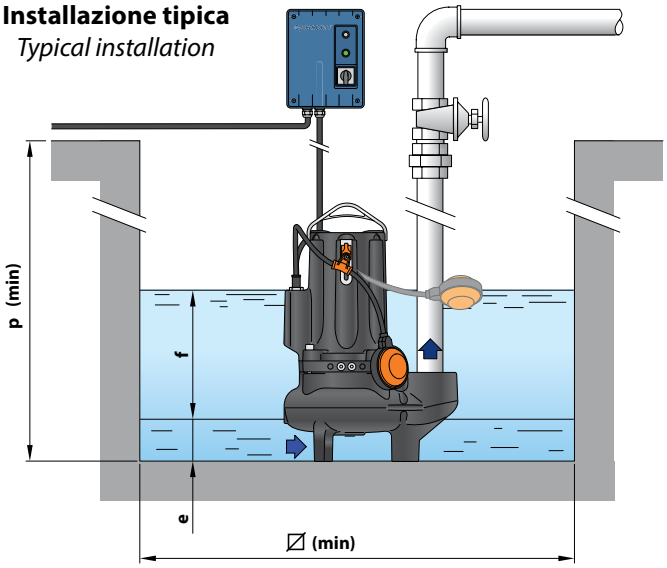

TIPO - TYPE **Single-phase**	**Three-phase**	PORT **DN**	Solids passage	DIM mm a	b	c	h	h1	d	e	f	p	∅	kg 1~	3~
WTm 15/50	**WT 15/50**	**2½"**	**50 mm**	162	119	212	487	167	242	75	regolabile adjustable	800	800	42.0	40.5
WTm 20/50	**WT 20/50**													43.0	42.0
WTm 30/50	**WT 30/50**						513 | 487						48.0	43.0
–	**WT 40/50**						513							–	48.0
WTm 30/65	**WT 30/65**	**3"**	**65 mm**	180	120	240	547 | 521	201	246	85				50.0	45.0
–	**WT 40/65**						547							–	50.0

PALLETTIZZAZIONE - PALLETIZATION

TIPO - TYPE **Single-phase**	**Three-phase**	GROUPAGE n° pumps
WTm 15/50	**WT 15/50**	16
WTm 20/50	**WT 20/50**	16
WTm 30/50	**WT 30/50**	12 | 16
–	**WT 40/50**	12
WTm 30/65	**WT 30/65**	12
–	**WT 40/65**	12

CARATTERISTICHE COSTRUTTIVE - CONSTRUCTION FEATURES

1	**Corpo pompa** ***Pump body***	Ghisa con trattamento di cataforesi *Cast iron with cataphoresis treatment*
2	**Girante** ***Impeller***	Di tipo BICANALE in acciaio inox **AISI 304** microfuso *DOUBLE-CHANNEL type in micro-cast **AISI 304** stainless steel*
3	**Portamotore** ***Motor holder***	Ghisa con trattamento di cataforesi *Cast iron with cataphoresis treatment*
4	**Lanterna** ***Lantern***	Ghisa con trattamento di cataforesi *Cast iron with cataphoresis treatment*
5	**Albero motore** ***Motor shaft***	**AISI 431**

6 **Doppia tenuta meccanica con camera d'olio interposta** - ***Double mechanical seal with interposed oil chamber***

Tenuta - *Seal*	Albero - *Shaft*	Posizione - *Position*	Materiali - *Materials*
STA-22	Ø 22 mm	Lato motore *Motor side*	Ceramica / Grafite / NBR *Ceramic / Graphite / NBR*
STA-20	Ø 20 mm	Lato pompa *Pump side*	Carburo di silicio / Carburo di silicio / NBR *Silicon carbide / Silicon carbide / NBR*

7 **Motore Elettrico**

WTm: monofase 230 V - 50 Hz
con salvamotore termico incorporato

WT: trifase 400 V - 50 Hz con termico incorporato nell'avvolgimento da collegare al quadro elettrico

– Isolamento: classe F
– Protezione: IP X8

Electric motor

WTm: *230 V - 50 Hz Single-phase*
with built-in thermal motor protection

WT: *400 V - 50 Hz Three-phase - with built-in thermal winding to be connected to the Electric panel*

– Insulation: classe F
– Protection: IP X8

8 **Cavo di alimentazione** - ***Power cable***
- Da 5 m di tipo "H07 RN-F"
- 5 m "H07 RN-F" type

9 **Quadro elettrico** per WTm 15-20-30 - (solo per versioni monofase) Con condensatore e salvamotore a riarmo manuale

Electric panel *for WTm 15-20-30 - (Single-phase only)*
With capacitor and manual reset motor protection switch

10 **Interruttore a galleggiante esterno**
External float switch

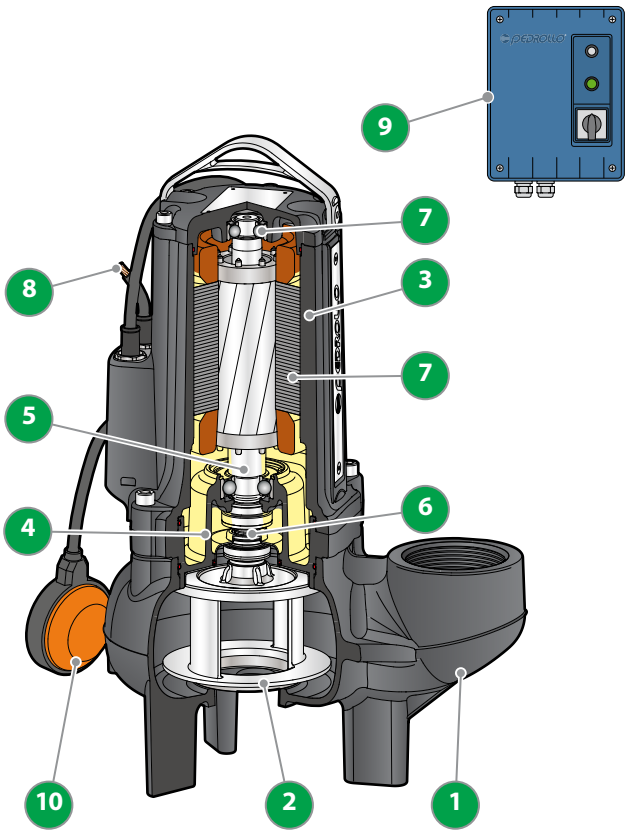

OPTIONAL – Base d'appoggio / *Support base*
(Cod. ASSBAVM)

Elettropompe sommergibili per drenaggio - *Submersible pumps for drainage*

Le prestazioni e l'affidibilità superiori sono il risultato nell'utilizzo di materiali di alta qualità

The use of high quality materials results in superior performance and reliability

CAMPO DELLE PRESTAZIONI

- Portata fino a **550 l/min** (33 m³/h)
- Prevalenza fino a **38 m**

UTILIZZI E INSTALLAZIONI

Le pompe sommergibili **CDT**, costruite in ghisa di notevole spessore, eccezionale robustezza, e resistenza all'abrasione e durata nel tempo, sono consigliate per drenaggio di **acque chiare** o leggermente sporche. Si distinguono per la robustezza e l'affidabilità nelle installazioni fisse a funzionamento automatico.
Le elettropompe serie CDT possono funzionare in servizio continuo anche parzialmente scoperte.

ESECUZIONE

- Cavo di alimentazione di lunghezza **5 m**
- Galleggiante esterno per versioni monofase
- Quadro elettrico per CDTm42, CDTm43 (solo per versioni monofase)

LIMITI D'IMPIEGO

- Profondità d'impiego sotto il livello dell'acqua fino a **10 m** (con cavo di alimentazione di lunghezza adeguata)
- Temperatura del liquido fino a **+40 °C**
- Passaggio Solids in sospensione fino a **Ø 10 mm**
- Livello di svuotamento dal fondo fino a:
  - **17 mm** CDT 10-20-30
  - **25 mm** CDT 42-43-44
- **Immersione minima per servizio continuo:**
  - **220 mm CDT 10-20-30**
  - **300 mm CDT 42-43-44**

ESECUZIONI A RICHIESTA

- Cavo di alimentazione di lunghezza **10 m**
- Altre tensioni o frequenza a 60 Hz

PERFORMANCE RANGE

- *Flow rate up to **550 l/min** (33 m³/h)*
- *Head up to **38 m***

USES AND INSTALLATIONS

***CDT** submersible pumps, made of thick cast iron, exceptional robustness, abrasion resistance and durability, are recommended for drainage of clear or slightly soiled water. They are distinguished by their robustness and reliability in fixed installations with automatic operation. CDT series pumps can operate in continuous service even partially uncovered.*

STANDARD

- ***5 m** power cable*
- *External float for Single-phase versions*
- *Switchbox for CDTm42, CDTm43*

(only for Single-phase versions)

LIMITS OF USE

- *Depth of use below water level up to **10 m** (with appropriate length of power cable)*
- *Liquid temperature up to **+40 °C***
- *Passage of suspended solids up to **Ø 10 mm***
- *Emptying level from buttom up to:*
  - ***17 mm** CDT 10-20-30*
  - ***25 mm** CDT 42-43-44*
- *Minimum immersion for continuous service:*
  - ***220 mm** CDT 10-20-30*
  - ***300 mm** CDT 42-43-44*

POSSIBLE ON DEMAND

- *Power cable length **10 m***
- *Other voltages or frequency at 60 Hz*

CARATTERISTICHE IDRAULICHE - HYDRAULIC PERFORMANCES

50 Hz

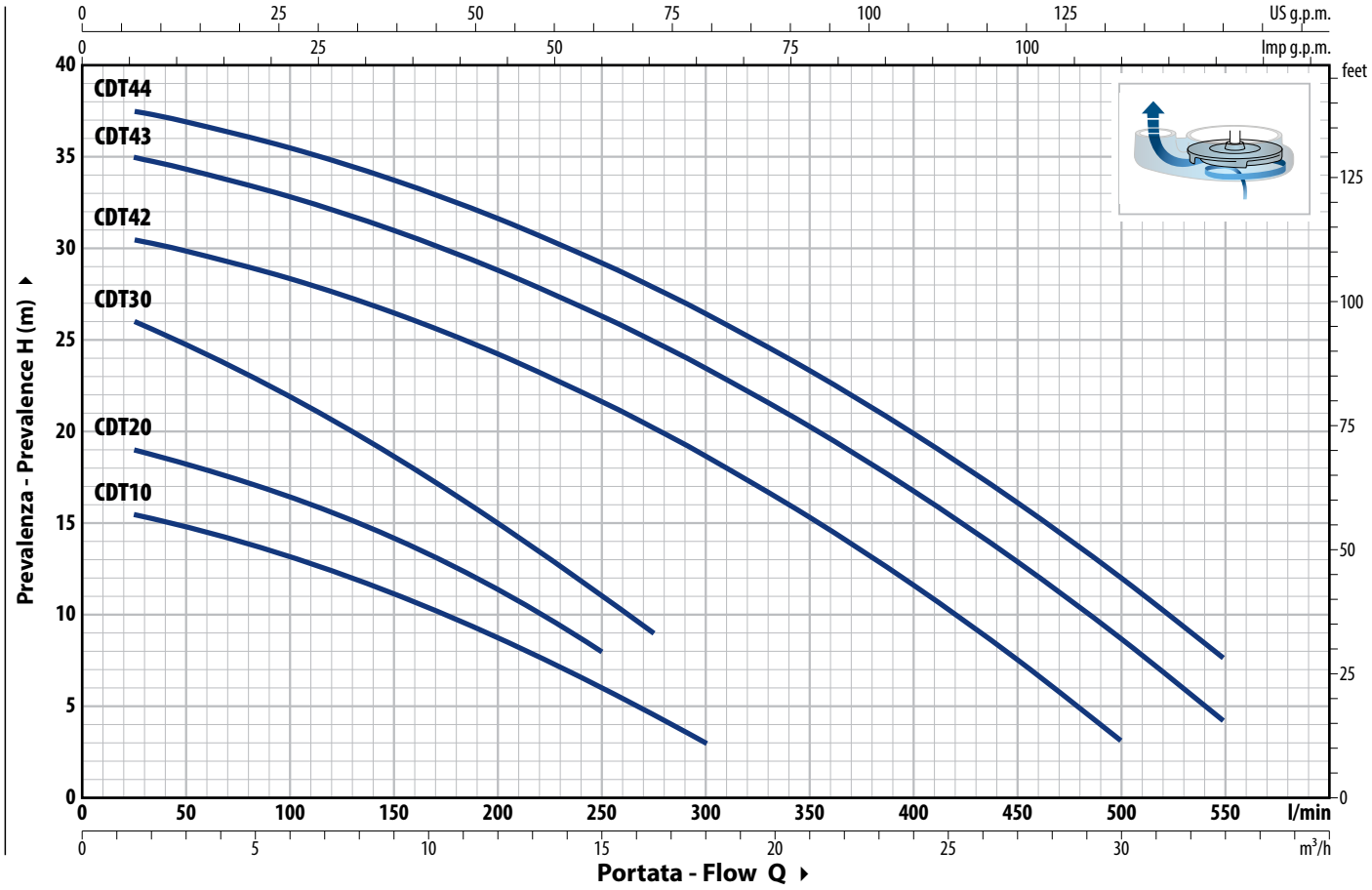

TIPO - TYPE Single-phase	TIPO - TYPE Three-phase	POWER (P2) kW	POWER (P2) HP	Q m³/h	0	1.5	3.0	6.0	9.0	12.0	15.0	16.5	18.0	21.0	24.0	27.0	30.0	33.0
				Q l/min	**0**	**25**	**50**	**100**	**150**	**200**	**250**	**275**	**300**	**350**	**400**	**450**	**500**	**550**
CDTm 10	**CDT 10**	0.75	1	H (m)	16	15.5	14.8	13.2	11.2	8.8	6	4.5	3					
CDTm 20	**CDT 20**	0.75	1		20	19	18.5	16.5	14.3	11.5	8							
CDTm 30	**CDT 30**	1.1	1.5		26	26	24.8	22	18.7	15	11	9						
CDTm 42	**CDT 42**	1.5	2		31	30.5	30	28.4	26.5	24.3	21.6	20.2	18.6	15.3	11.6	7.5	3	
CDTm 43	**CDT 43**	2.2	3		35.5	35	34.4	32.9	31	28.8	26.3	25	23.5	20.3	16.7	12.8	8.5	4
–	**CDT 44**	3	4		38	37.5	37	35.5	33.7	31.6	29.2	27.8	26.4	23.3	19.9	16.1	12	7.5

Tolleranza delle curve di prestazione secondo EN ISO 9906 Grado 3B.

ASSORBIMENTI - ABSORPTION

TIPO - TYPE **Single-phase**	TENSIONE - VOLTAGE **230 V**
CDTm 10	5.0 A
CDTm 20	5.7 A
CDTm 30	7.2 A
CDTm 42	13.0 A
CDTm 43	16.0 A

TIPO - TYPE **Three-phase**	TENSIONE - VOLTAGE **400 V**
CDT 10	2.0 A
CDT 20	2.4 A
CDT 30	3.0 A
CDT 42	5.2 A
CDT 43	6.2 A
CDT 44	6.8 A

DIMENSIONI E PESI - DIMENSIONS AND WEIGHTS

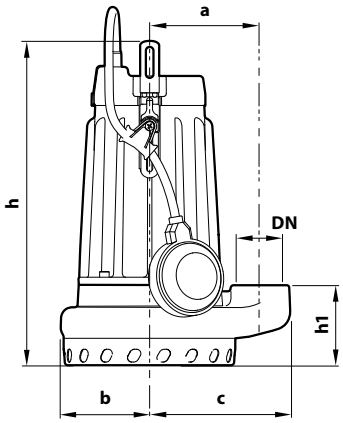

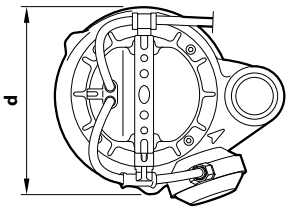

Installazione tipica
Typical installation

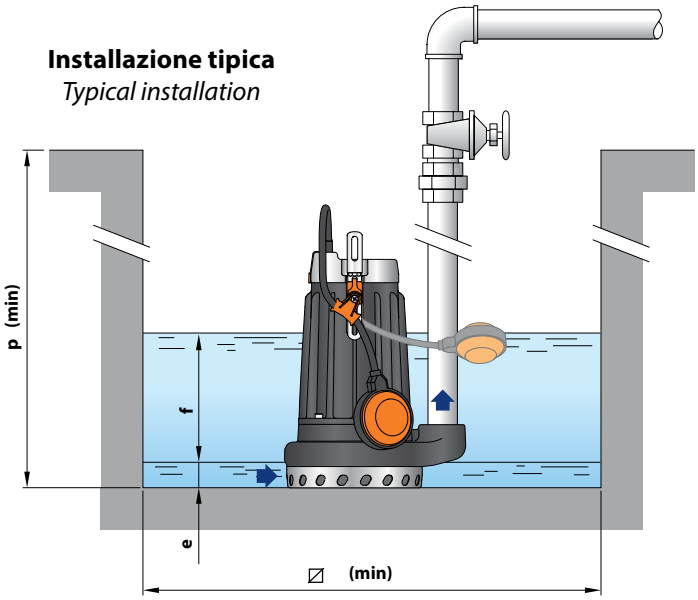

TIPO - TYPE		PORT	DIM mm										kg	
Single-phase	**Three-phase**	**DN**	a	b	c	d	h	h1	e	f	p	⧄	1~	3~
CDTm 10	**CDT 10**	**1½"**	115	85	147	177	324	73	17	regolabile adjustable	500	500	16.9	15.8
CDTm 20	**CDT 20**												16.9	15.9
CDTm 30	**CDT 30**			93		195	339	84					19.0	17.7

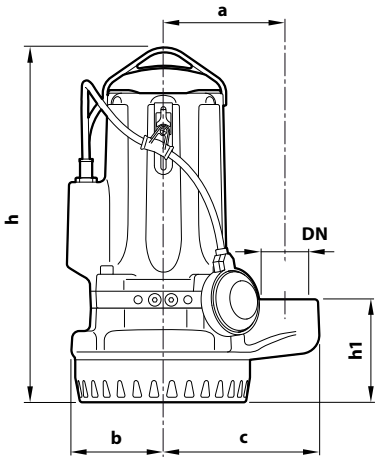

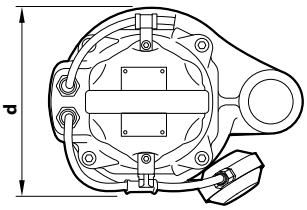

Installazione tipica
Typical installation

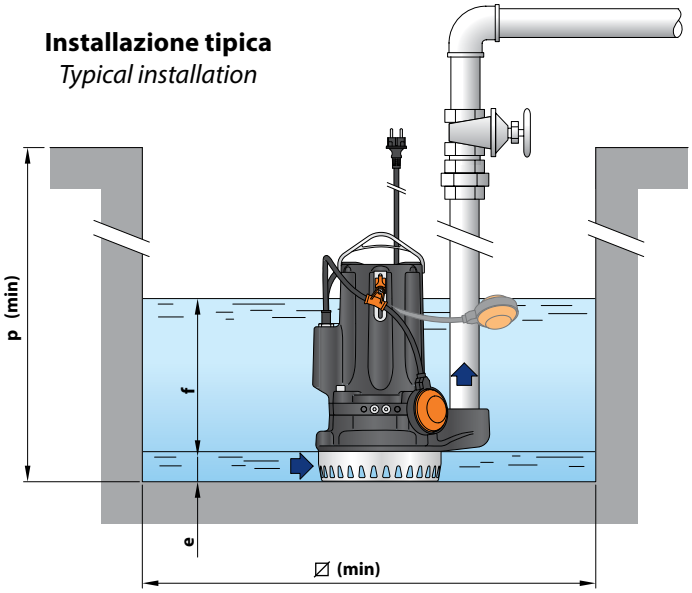

TIPO - TYPE		PORT	DIM mm										kg	
Single-phase	**Three-phase**	**DN**	a	b	c	d	h	h1	e	f	p	⧄	1~	3~
CDTm 42	**CDT 42**	**2"**	150	112	190	230	434	125	25	regolabile adjustable	800	800	42.0	41.0
CDTm 43	**CDT 43**						460 | 434						47.0	42.0
–	**CDT 44**						460						–	47.0

PALLETTIZZAZIONE - PALLETIZATION

TIPO - TYPE		GROUPAGE
Single-phase	**Three-phase**	n° pumps
CDTm 10	**CDT 10**	60
CDTm 20	**CDT 20**	60
CDTm 30	**CDT 30**	60

TIPO - TYPE		GROUPAGE
Single-phase	**Three-phase**	n° pumps
CDTm 42	**CDT 42**	16
CDTm 43	**CDT 43**	16
–	**CDT 44**	16

CARATTERISTICHE COSTRUTTIVE - CONSTRUCTION FEATURES

CDT 10-20-30

1 **Corpo pompa**
Pump body — Ghisa con cataforesi

2 **Griglia**
Grid — **AISI 304**

3 **Coperchio**
Cover — **AISI 304**

4 **Girante**
Impeller — tecnopolimero - *technopolymer*

5 **Portamotore**
Motor holder — Ghisa con cataforesi

6 **Coperchio motore**
Motor cover — **AISI 304**

7 **Albero motore**
Motor shaft — **AISI 431**

8 **Tenuta meccanica doppia in camera d'olio**

Pump	Tenuta - *Seal*	Albero - *Shaft*	Materiali - *Materials*
CDT10 CDT20	**MG1-14D SIC**	Ø 14 mm	SiC / Graphite / NBR SiC / SiC / NBR
Doppia tenuta sull'albero con anello di tenuta Ø 16 x Ø 24 x H 5 mm *Double shaft seal with sealing ring Ø 16 x Ø 24 x H 5 mm*			
CDT30	**ST1-14 SIC**	Ø 14 mm	Ceramica / C. di silicio / NBR

9 **Motore Elettrico - *Electric motor***
CDTm: monofase *(Single-phase)* 230 V - 50 Hz con salvamotore termico incorporato / *built-in thermal motor protector*
CDT: trifase 400 V - 50 Hz / *Three-phase 400 V - 50 Hz*
– Isolamento: classe F – Protezione: IPX8 / *Insulation: class F - Protection: IPX8*

10 **Cavo di alimentazione - *Power cable***
(Schuko solo per versioni monofase) / *Schuko only for Single-phase*
- Da 10 m tipo "H07 RN-F" / *10 m type "H07 RN-F"*

11 **Interruttore a galleggiante esterno - *External float switch***

12 **Dispositivo basculante per il cavo del galleggiante**
Tilting device for the float cable
(solo per versioni monofase) - *(only for Single-phase versions)*

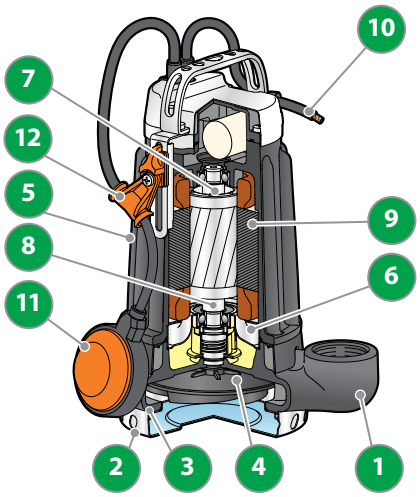

CDT 42-43-44

1 **Corpo pompa**
Pump body — *Cast iron with cataphoresis*

2 **Griglia**
Grid — **AISI 304**

3 **Coperchio**
Cover — *Cast iron with cataphoresis*

4 **Girante**
Impeller — **AISI 304 microfuso** *(microfused)*

5 **Portamotore**
Motor holder — *Cast iron with cataphoresis*

6 **Coperchio motore**
Motor cover — *Cast iron with cataphoresis*

7 **Albero motore**
Motor shaft — **AISI 431**

8 **Doppia tenuta meccanica con camera d'olio interposta**
Double mechanical seal with interposed oil chamber

Tenuta - *Seal*	Albero - *Shaft*	Posizione - *Position*	Materiali - *Materials*
STA-24	Ø 24 mm	Lato motore *Motor side*	Ceramica / Grafite / NBR *Ceramic / Graphite / NBR*
STA-22 SIC	Ø 22 mm	Lato motore *Motor side*	SiC / SiC / NBR

9 **Motore Elettrico - *Electric motor***
CDTm: monofase *(Single-phase)* 230 V - 50 Hz con salvamotore termico incorporato / *built-in thermal motor protector*
CDT: trifase 400 V - 50 Hz / *Three-phase 400 V - 50 Hz*
con termico incorporato nell'avvolgimento da collegare al quadro elettrico / *with built-in thermal winding to be connected to the Electric panel*
– Isolamento-*Insulation*: classe F – *Protection*: IP X8

10 **Cavo di alimentazione - *Power cable***
- Da 10 m di tipop "H07 RN-F" / *10 m type "H07 RN-F"*

11 **Interruttore a galleggiante esterno**
External float switch

12 **Quadro elettrico - *Electric panel for CDTm 42, CDTm 43***
(solo per versioni monofase) - *(only for Single-phase versions)*

13 **Dispositivo basculante per il cavo del galleggiante**
Tilting device for the float cable
(solo per versioni monofase) - *(only for Single-phase versions)*

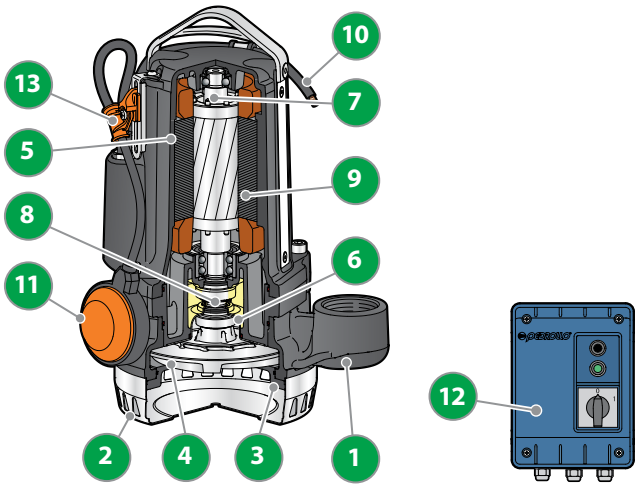

TRm 2.2 AP

TRm 1.3

CAMPO DELLE PRESTAZIONI

- Portata fino a **410 l/min** (24.6 m³/h)
- Prevalenza fino a **44.5 m**

PERFORMANCE RANGE

- *Flow rate up to **410 l/min** (24.6 m³/h)*
- *Head up to **44.5 m***

UTILIZZI E INSTALLAZIONI

Le pompe trituratrici della serie **TR**, costruite in ghisa di notevole spessore, eccezionale robustezza, resistenza all'abrasione e durata nel tempo, sono equipaggiate di **Trituratore in acciaio inossidabile temperato ad alta resistenza** che consente di triturare completamente Solids e fibre contenute nelle acque di scarico e reflue nei settori domestico e civile, per il convogliamento in pressione nel sistema fognario attraverso tubazioni di piccolo diametro.

USES AND INSTALLATIONS

*The **TR** series of shredding pumps, made of thick cast iron with exceptional robustness, abrasion resistance and durability, are equipped with a high-strength, hardened stainless steel shredder that allows for the complete shredding of solids and fibres contained in wastewater and sewage in the domestic and civil sectors, for pressurised conveyance into the sewer system through small diameter pipes.*

ESECUZIONE

- Cavo di alimentazione di lunghezza **10 m**
- Galleggiante esterno per versioni monofase
- Quadro elettrico per versioni monofase

STANDARD

- ***10 m** power cable*
- *External float for Single-phase versions*
- *Switchbox for Single-phase versions*

LIMITI D'IMPIEGO

- Profondità sotto il livello dell'acqua fino a **10 m** (con cavo di alimentazione di lunghezza adeguata)
- Temperatura del liquido fino a **+40 °C**
- Livello di svuotamento dal fondo fino a:
  – **85 mm** per 0.75, 0.9, 1.1, 1.3
  – **95 mm** per 1.5, 2.2, TR 2.2 AP, TR 3 AP, TR 3, TR 4
- **Immersione minima per servizio continuo:**
  – 300 mm per 0.75, 0.9, 1.1, 1.3
  – 350 mm per 1.5, 2.2, TR 2.2 AP, TR 3 AP, TR 3, TR 4

LIMITS OF USE

- *Depth of use below water level up to **10 m** (with appropriate length of power cable)*
- *Liquid temperature up to **+40 °C***
- *Emptying level from buttom up to:*
  *- **85 mm** for 0.75, 0.9, 1.1, 1.3*
  *- **95 mm** for 1.5, 2.2, TR 2.2 AP, TR 3 AP, TR 3, TR 4*
- *Minimum immersion for continuous service:*
  *– **300 mm** for 0.75, 0.9, 1.1, 1.3*
  *– **350 mm** for 1.5, 2.2, TR 2.2 AP, TR 3 AP, TR 3, TR 4*

ESECUZIONI A RICHIESTA

- Cavo di alimentazione di lunghezza **10 m**
- Altre tensioni o frequenza a 60 Hz

POSSIBLE ON DEMAND

- *Power cable length **10 m***
- *Other voltages or frequency at 60 Hz*

CARATTERISTICHE IDRAULICHE - HYDRAULIC PERFORMANCES

50 Hz

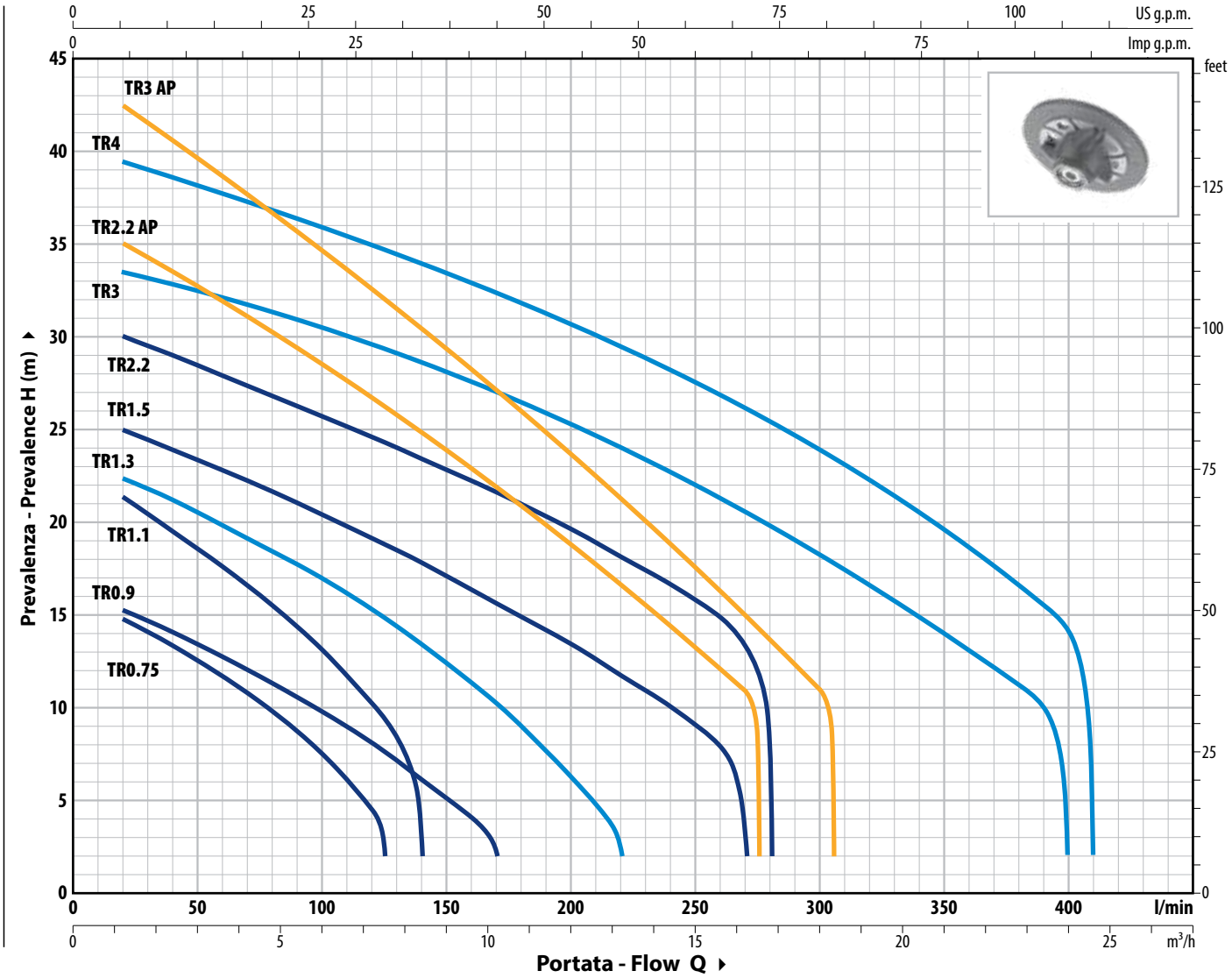

TIPO - TYPE		POWER (P2)		Q m³/h	0	1.2	2.4	3.6	4.8	6	7.5	8.4	10.2	12	13.2	14.4	16.2	16.8
Single-phase	Three-phase	kW	HP	Q l/min	**0**	**20**	**40**	**60**	**80**	**100**	**125**	**140**	**170**	**200**	**220**	**240**	**270**	**280**
TRm 0.75	**TR 0.75**	0.75	1	H (m)	16.5	15	13.5	11.8	10	7.5	2							
TRm 0.9	**TR 0.9**	0.9	1.25		16	15	13.8	12.5	11.1	9.6	7.5	6	2					
TRm 1.1	**TR 1.1**	1.1	1.5		23	21.5	19.5	17.5	15.5	13	9.5	2						
TRm 1.3	**TR 1.3**	1.3	1.75		23.5	22.5	21.2	19.8	18.4	17	14.8	13.4	10.2	6.2	2			
TRm 1.5	**TR 1.5**	1.5	2		26	25	24	22.8	21.7	20.4	18.8	17.8	15.6	13.4	11.7	10	2	
–	**TR 2.2**	2.2	3		31	30	29	28	26.8	25.7	24.3	23.5	21.5	19.5	18	16.5	13.2	2

TIPO - TYPE		POWER (P2)		Q m³/h	0	1.2	3	6	9	12	15	16.5	18	18.3
Single-phase	Three-phase	kW	HP	Q l/min	**0**	**20**	**50**	**100**	**150**	**200**	**250**	**275**	**300**	**305**
TRm 2.2 AP	**TR 2.2 AP**	2.2	3	H (m)	36.5	35	33	28.5	23.8	18.7	13.2	2		
–	**TR 3 AP**	3	4		44.5	42.5	40	35	29.5	23.7	17.5	14.3	11	2

TIPO - TYPE	POWER (P2)		Q m³/h	0	1.2	3	6	9	12	15	16.5	18	21	24	24.6
Three-phase	kW	HP	Q l/min	**0**	**20**	**50**	**100**	**150**	**200**	**250**	**275**	**300**	**350**	**400**	**410**
TR 3	3	4	H (m)	34.5	33.5	32.5	30.4	28	25.2	22	20.3	18.4	14.2	2	
TR 4	4	5.5		40	39.5	38	35.7	33.3	30.6	27.4	25.7	23.8	19.4	14.3	2

Tolleranza delle curve di prestazione secondo EN ISO 9906 Grado 3B.

ASSORBIMENTI - ABSORPTION

TIPO - TYPE **Single-phase**	TENSIONE - VOLTAGE **230 V**
TRm 0.75	5.5 A
TRm 0.9	6.0 A
TRm 1.1	7.4 A
TRm 1.3	9.0 A

TIPO - TYPE **Three-phase**	TENSIONE - VOLTAGE **400 V**
TR 0.75	2.5 A
TR 0.9	2.6 A
TR 1.1	3.0 A
TR 1.3	3.8 A

DIMENSIONI E PESI - DIMENSIONS AND WEIGHTS

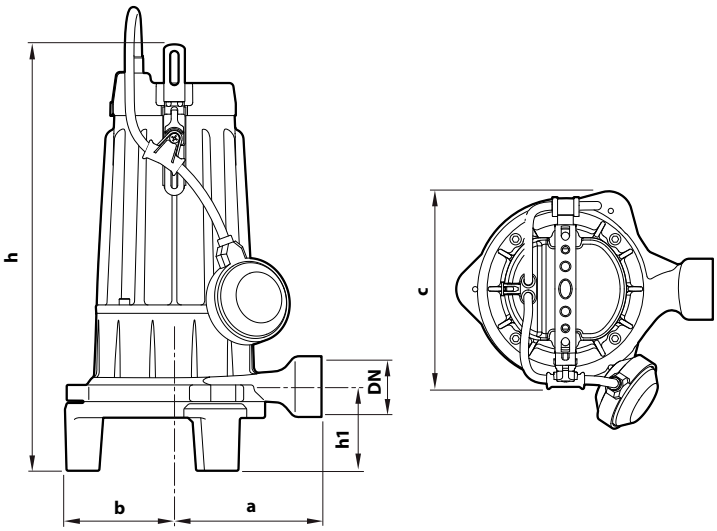

Installazione tipica
Typical installation

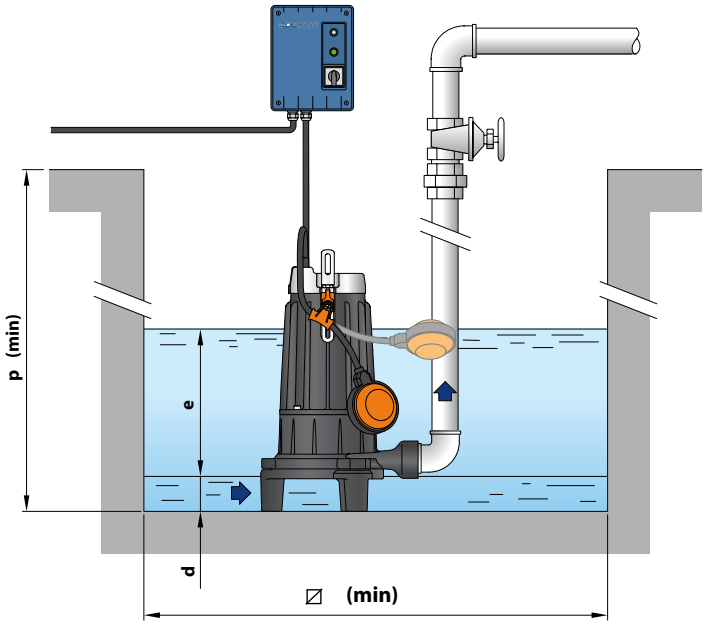

TIPO - TYPE		PORT	DIM mm									kg *	
Single-phase	**Three-phase**	**DN**	a	b	c	h	h1	d	e	p	⧄	1~	3~
TRm 0.75	**TR 0.75**	**1¼"**	140	104	186	406	80	85	regolabile adjustable	500	500	24.0	22.0
TRm 0.9	**TR 0.9**											23.9	22.2
TRm 1.1	**TR 1.1**											25.7	23.2
TRm 1.3	**TR 1.3**											25.5	23.1

(* peso elettropompa senza il quadro elettrico) - ***(* weight of electric pump without control panel)***

PALLETTIZZAZIONE - PALLETIZATION

TIPO - TYPE **Single-phase**	GROUPAGE n° pumps
TRm 0.75	36
TRm 0.9	36
TRm 1.1	36
TRm 1.3	36

TIPO - TYPE **Three-phase**	GROUPAGE n° pumps
TR 0.75	60
TR 0.9	60
TR 1.1	60
TR 1.3	60

CARATTERISTICHE COSTRUTTIVE - CONSTRUCTION FEATURES

1	**Corpo pompa** ***Pump body***	Ghisa con trattamento di cataforesi *Cast iron with cataphoresis treatment*
2	**Girante** ***Impeller***	Di tipo aperto in tecnopolimero *Open type in technopolymer*
3	**Trituratore** ***shredder***	Acciaio inox **AISI 440C** temperato *Hardened **AISI 440C** stainless steel*
4	**Albero motore** ***Motor shaft***	**AISI 431**
5	**Portamotore** ***Motor holder***	Ghisa con trattamento di cataforesi *Cast iron with cataphoresis treatment*

6 **Tenuta meccanica doppia in camera d'olio - *Double mechanical seal in oil chamber***

Tenuta - *Seal*	Albero - *Shaft*	Posizione - *Position*	Materiali - *Materials*
MG1-14D SIC	Ø 14 mm	Lato motore *Motor side*	Carburo di silicio / Grafite / NBR *Silicon carbide / Graphite / NBR*
		Lato pompa *Pump side*	Carburo di silicio / Carburo di silicio / NBR *Silicon carbide / Silicon carbide / NBR*

7 **Motore Elettrico**

TRm: monofase 230 V - 50 Hz
con salvamotore termico incorporato

TR: trifase 400 V - 50 Hz

– Isolamento: classe F
– Protezione: IP X8

Electric motor

TRm: *230 V - 50 Hz Single-phase*
with built-in thermal motor protection

TR: *400 V - 50 Hz Three-phase*

– Insulation: classe F
– Protection: IP X8

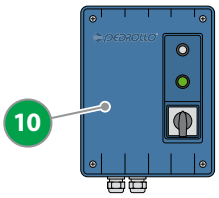

8 **Cavo di alimentazione - *Power cable***
- Da 10 m di tipo "H07 RN-F" - *10 m "H07 RN-F" type*

9 **Interruttore a galleggiante esterno - *External float switch***

10 **Quadro elettrico** - ***Electric panel***
(solo per versioni monofase) - *(for Single-phase versions only)*
Completo di:
– interruttore ON/OFF
– salvamotore a riarmo manuale
– condensatore di funzionamento (permanentemente inserito)
– condensatore di avviamento

Complete with:
– ON/OFF switch
– manual reset motor protection switch operating capacitor (permanently engaged)
– starting capacitor

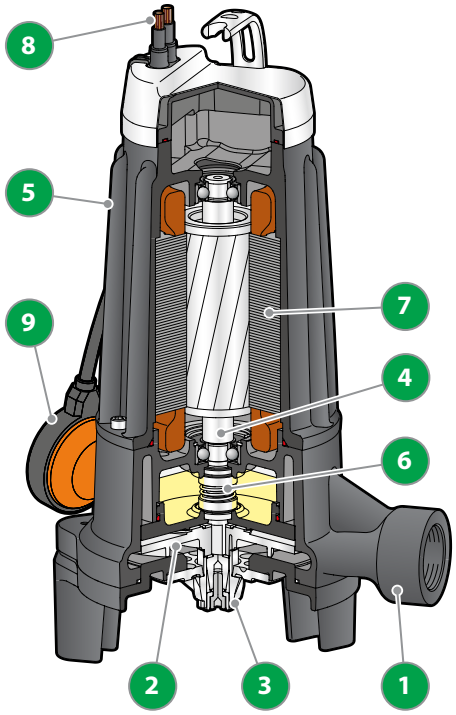

ASSORBIMENTI - ABSORPTION

TIPO - TYPE **Single-phase**	TENSIONE - VOLTAGE **230 V**
TRm 1.5	10.0 A

TIPO - TYPE **Three-phase**	TENSIONE - VOLTAGE **400 V**
TR 1.5	3.7 A
TR 2.2	5.5 A

DIMENSIONI E PESI - DIMENSIONS AND WEIGHTS

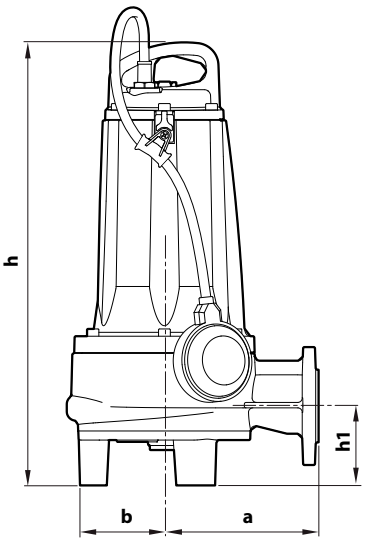

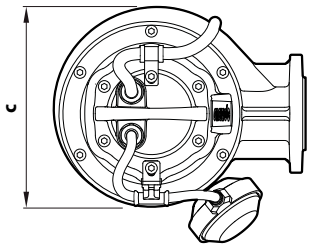

Installazione tipica
Typical installation

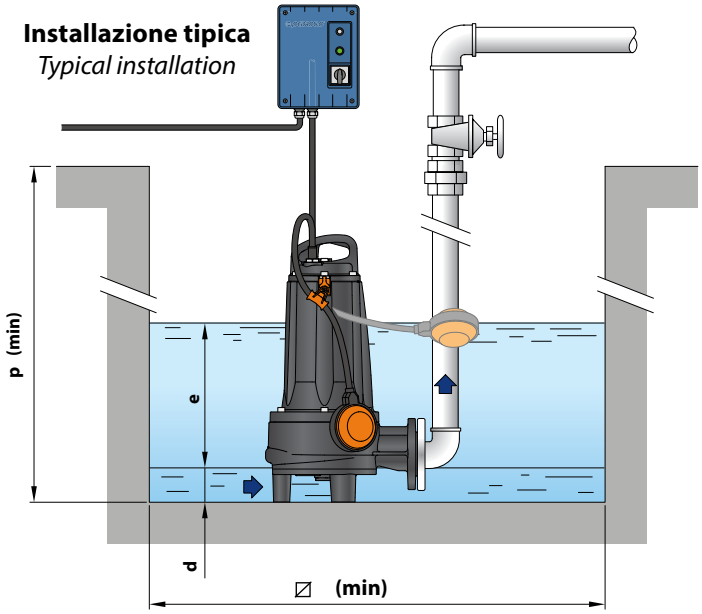

TIPO - TYPE		DIM mm									kg	
Single-phase	**Three-phase**	a	b	c	h	h1	d	e	p	⌀	1~	3~
TRm 1.5	**TR 1.5**	172	105	221	489	87.5	95	regolabile adjustable	800	800	45.0	44.0
–	**TR 2.2**										–	44.0

FLANGIA DELLA BOCCA - PORT FLANGE

TIPO - TYPE		FLANGE	F	K	D	FORI - HOLES	
Single-phase	**Three-phase**	**DN**		mm	mm	N°	Ø (mm)
TRm 1.5	**TR 1.5**	**40** (PN6)	**1½"**	100	130	4	14
–	**TR 2.2**						

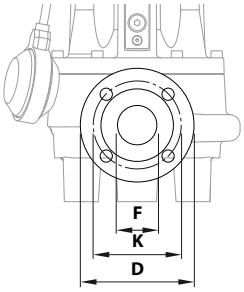

PALLETTIZZAZIONE - PALLETIZATION

TIPO - TYPE	GROUPAGE n° pumps
TRm 1.5	10
TR 1.5	12
TR 2.2	12

CARATTERISTICHE COSTRUTTIVE - CONSTRUCTION FEATURES

1	**Corpo pompa** ***Pump body***	Ghisa con trattamento di cataforesi *Cast iron with cataphoresis treatment*
2	**Girante** ***Impeller***	Acciaio inox **AISI 304** microfuso *Micro-cast **AISI 304** stainless steel*
3	**Trituratore** ***shredder***	Acciaio inox **AISI 440C** temperato *Hardened **AISI 440C** stainless steel*
4	**Albero motore** ***Motor shaft***	**AISI 431**
5	**Portamotore** ***Motor holder***	Ghisa con trattamento di cataforesi *Cast iron with cataphoresis treatment*

6 **Doppia tenuta meccanica con camera d'olio interposta - *Double mechanical seal with interposed oil chamber***

Tenuta - *Seal*	Albero - *Shaft*	Posizione - *Position*	Materiali - *Materials*
STA-20	Ø 20 mm	Lato motore *Motor side*	Ceramica / Grafite / NBR *Ceramic / Graphite / NBR*
STA-19	Ø 19 mm	Lato pompa *Pump side*	Carburo di silicio / Carburo di silicio / NBR *Silicon carbide / Silicon carbide / NBR*

7 **Motore Elettrico**

TRm: monofase 230 V - 50 Hz
con salvamotore termico incorporato

TR: trifase 400 V - 50 Hz con termico incorporato nell'avvolgimento da collegare al quadro elettrico

– Isolamento: classe F
– Protezione: IP X8

Electric motor

TRm: *230 V - 50 Hz Single-phase*
with built-in thermal motor protection

TR: *400 V - 50 Hz Three-phase - with built-in thermal winding to be connected to the Electric panel*

– Insulation: classe F
– Protection: IP X8

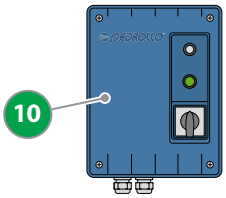

8 **Cavo di alimentazione - *Power cable***
Da **10 m** di TIPO "H07 RN-F" - *10 m "H07 RN-F" type*

9 **Interruttore a galleggiante esterno - *External float switch***

10 **Quadro elettrico** - ***Electric panel***
(solo per versioni monofase) - *(Single-phase versions only)*
Completo di:
– interruttore ON/OFF
– salvamotore a riarmo manuale
– condensatore di funzionamento (permanentemente inserito)
– condensatore di avviamento
Completo di:
– Complete with:
– ON/OFF switch
– manual reset motor protection switch
– operating capacitor (permanently switched on)
– starting capacitor

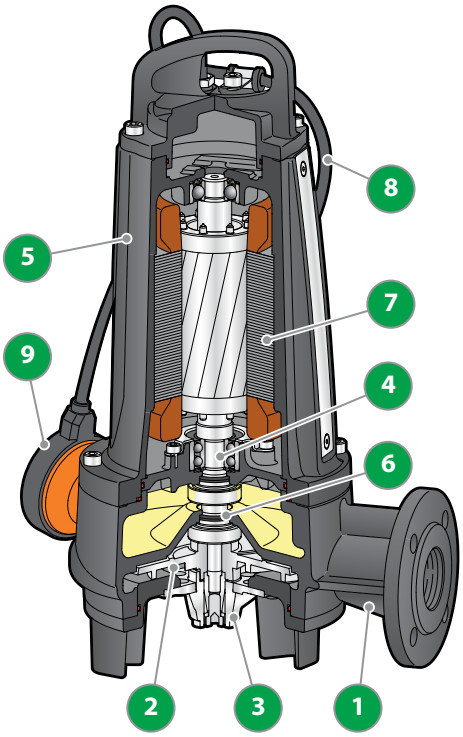

ASSORBIMENTI - ABSORPTION

TIPO - TYPE **Single-phase**	TENSIONE - VOLTAGE **230 V**
TRm 2.2 AP	14.0 A

TIPO - TYPE **Three-phase**	TENSIONE - VOLTAGE **400 V**
TR 2.2 AP	5.5 A
TR 3 AP	6.3 A
TR 3	6.3 A
TR 4	7.5 A

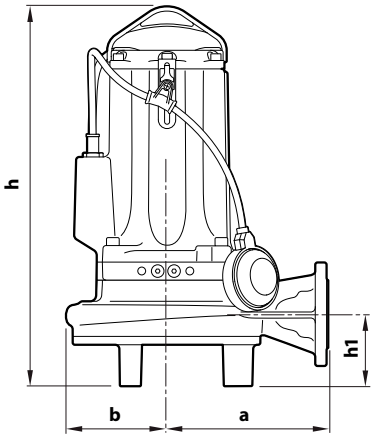

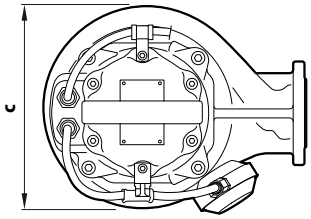

Installazione tipica
Typical installation

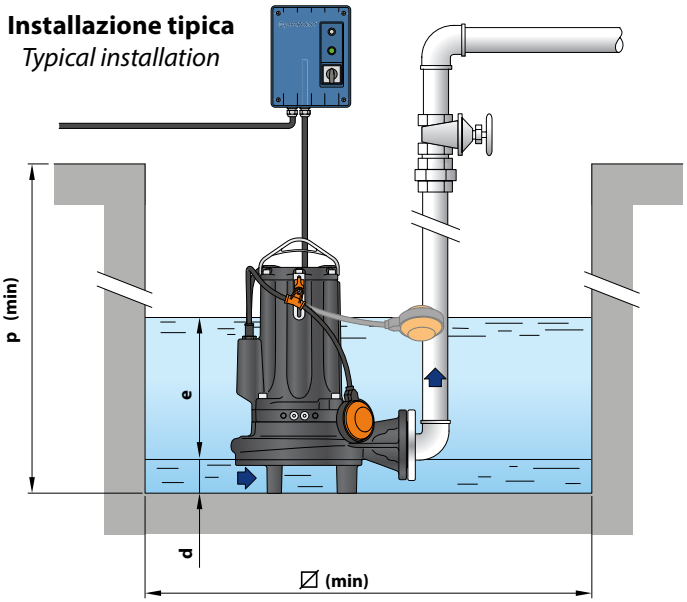

TIPO - TYPE **Single-phase**	**Three-phase**	DIM mm a	b	c	h	h1	d	e	p	∅	kg 1~	3~
TRm 2.2 AP	**TR 2.2 AP**	203	126	256	480 | 453	90	95	regolabile adjustable	800	800	53.5	47.0
–	**TR 3 AP**				480						–	53.0
	TR 3										–	53.0
	TR 4										–	54.0

FLANGIA DELLA BOCCA - PORT FLANGE

TIPO - TYPE **Single-phase**	**Three-phase**	FLANGE **DN**	F	K mm	D mm	L mm	FORI - HOLES N°	Ø mm
TRm 2.2 AP	**TR 2.2 AP**	**40** (PN10)	1½"	110	150	130	4	18
–	**TR 3 AP**							
–	**TR 3**							
–	**TR 4**							

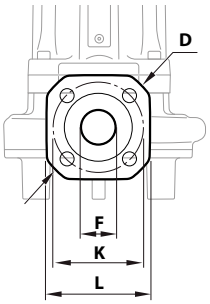

PALLETTIZZAZIONE - PALLETIZATION

TIPO - TYPE	GROUPAGE n° pumps
TRm 2.2 AP **TR 2.2 AP**	18
TR 3 AP	18
TR 3	18
TR 4	18

CARATTERISTICHE COSTRUTTIVE - CONSTRUCTION FEATURES

1	**Corpo pompa** ***Pump body***	Ghisa con trattamento di cataforesi *Cast iron with cataphoresis treatment*
2	**Girante** ***Impeller***	Acciaio inox **AISI 304** microfuso *Micro-cast **AISI 304** stainless steel*
3	**Trituratore** ***shredder***	Acciaio inox **AISI 440C** temperato *Hardened **AISI 440C** stainless steel*
4	**Albero motore** ***Motor shaft***	**AISI 431**
5	**Portamotore** ***Motor holder***	Ghisa con trattamento di cataforesi *Cast iron with cataphoresis treatment*

6 **Doppia tenuta meccanica con camera d'olio interposta** - ***Double mechanical seal with interposed oil chamber***

Tenuta - *Seal*	Albero - *Shaft*	Posizione - *Position*	Materiali - *Materials*
STA-24	Ø 24 mm	Lato motore *Motor side*	Ceramica / Grafite / NBR *Ceramic / Graphite / NBR*
STA-22	Ø 22 mm	Lato pompa *Pump side*	Carburo di silicio / Carburo di silicio / NBR *Silicon carbide / Silicon carbide / NBR*

7 **Motore Elettrico**

TRm: monofase 230 V - 50 Hz
con salvamotore termico incorporato

TR: trifase 400 V - 50 Hz - con termico incorporato nell'avvolgimento da collegare al quadro elettrico

– Isolamento: classe F
– Protezione: IP X8

Electric motor

TRm: *230 V - 50 Hz Single-phase*
with built-in thermal motor protection

TR: *400 V - 50 Hz Three-phase - with built-in thermal winding to be connected to the Electric panel*

– Insulation: classe F
– Protection: IP X8

8 **Lanterna**
Lantern

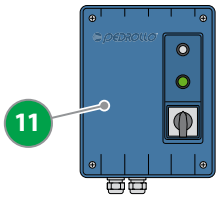

9 **Cavo di alimentazione** - ***Power cable***
Da 10 m di tipo "H07 RN-F" - *10 m "H07 RN-F" type*

10 **Interruttore a galleggiante esterno** - ***External float switch***

11 **Quadro elettrico** - ***Electric panel***
(solo per versioni monofase) - *(Single-phase versions only)*
Completo di:
– interruttore ON/OFF
– salvamotore a riarmo manuale
– condensatore di funzionamento (permanentemente inserito)
– condensatore di avviamento
Completo di:
– Complete with:
– ON/OFF switch
– manual reset motor protection switch
– operating capacitor (permanently switched on)
– starting capacitor

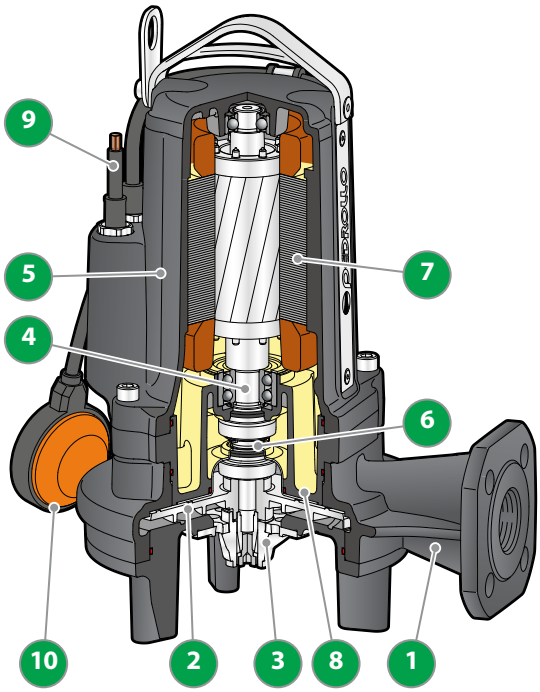

VERSIONE CON MANDATA ORIZZONTALE E TUBI GUIDA DA ¾"
VERSION WITH HORIZONTAL DELIVERY AND ¾" GUIDE PIPES

TR 0.75, 0.9, 1.1, 1.3	Cod. ASSPTRITUS11	**DN 2"**
TR 1.5, 2.2	Cod. ASSPTRITUS22	**DN 2"**

KIT:

Piede di accoppiamento
Coupling foot

Guida di scorrimento
Slide Guide

Supporto per i tubi di guida
Support for guide tubes

VERSIONE CON MANDATA VERTICALE E TUBI GUIDA DA ¾"
VERSION WITH VERTICAL DELIVERY AND ¾" GUIDE PIPES

TR 0.75, 0.9, 1.1, 1.3	Cod. ASSPTRITUS11V	**DN 2½"**
TR 1.5, 2.2	Cod. ASSPTRITUS22V	**DN 2½"**

KIT:

Piede di accoppiamento completo di controflangia
Coupling foot complete with counter flange

Guida di scorrimento
Slide Guide

Supporto per i tubi di guida
Support for guide tubes

ACCESSORI ORDINABILI - ACCESSORIES TO BE ORDERED

GUIDA DI SCORRIMENTO - SLIDE GUIDE

TR 0.75, 0.9, 1.1, 1.3	Cod. ASSFL003
TR 1.5, 2.2	Cod. ASSFL004

Completa di ghiera e guarnizione per 0.75, 0.9, 1.1, 1.3 - *Complete with ring and gasket for 0.75, 0.9, 1.1, 1.3*

Completa di viti e guarnizioni per TR 1.5, 2.2 - *Complete with screws and seals for TR 1.5, 2.2*

SUPPORTO TUBI GUIDA - GUIDE PIPE SUPPORT

Per tubi guida Ø **¾"** - *For guide pipes Ø **¾"***	Cod. 859SV340INTFA

Per motivi di stabilità, interporre un supporto ogni 2 metri di tubo guida
For reasons of stability, interpose a support every 2 m of guide tube

TUBO GUIDA - GUIDE PIPE (AISI 304)

Tubo guida Ø ¾" da **2 m** - *guide tube Ø ¾" **2 m***	Cod. 54SARTG0052F
Tubo guida Ø ¾" da **3 m** - *guide tube Ø ¾" **3 m***	Cod. 54SARTG0053F
Tubo guida Ø ¾" da **6 m** - *guide tube Ø ¾" **6 m***	Cod. 54SARTG0056F

DIMENSIONI (Versione con mandata orizzontale) - DIMENSIONS (version with horizontal delivery)

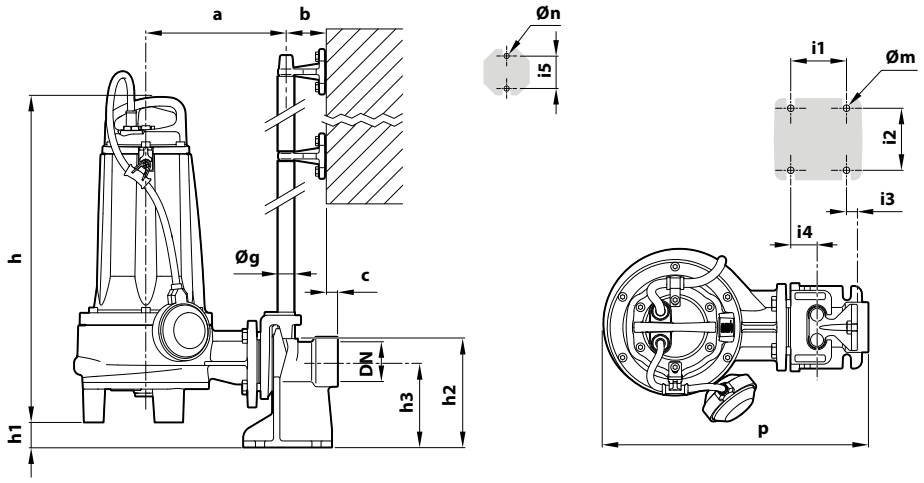

TIPO - TYPE		PORT	Solids passage	DIM mm														
Single-phase	**Three-phase**	**DN**		a	b	c	p	h1	h2	h3	i1	i2	i3	i4	i5	Øg	Øm	Øn
TRm 0.75	**TR 0.75**	**2"**	**Ø 7 mm**	212	61	17	395	50	165	130	85	94	16	40	50	¾"	14	11
TRm 0.9	**TR 0.9**																	
TRm 1.1	**TR 1.1**																	
TRm 1.3	**TR 1.3**																	
TRm 1.5	**TR 1.5**	**2"**	**Ø 7 mm**	215	61	17	400	42.5	165	130	85	94	16	40	50	¾"	14	11
–	**TR 2.2**																	

DIMENSIONI (Versione con mandata verticale) - DIMENSIONS (version with vertical delivery)

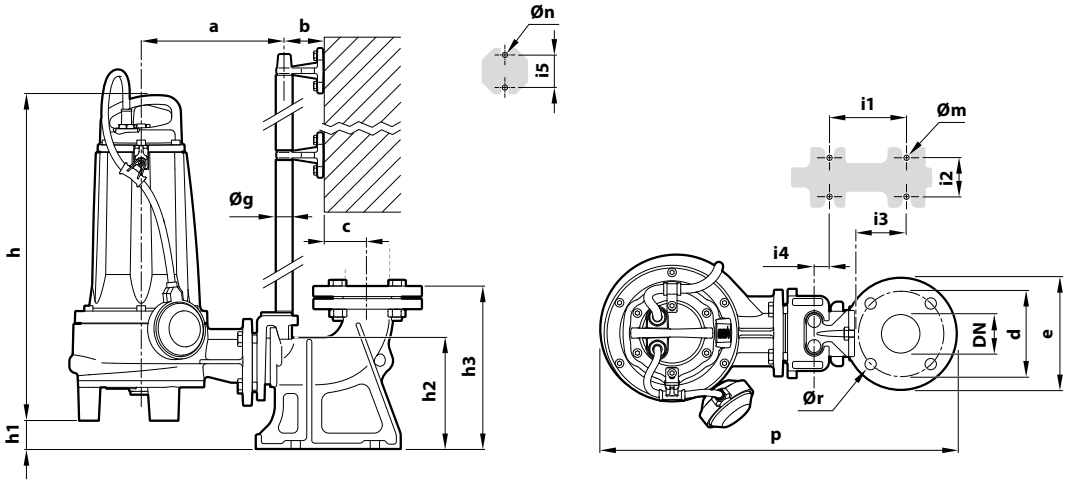

TIPO - TYPE		PORT	Solids passage	DIM mm																	
Single-phase	**Three-phase**	**DN**		a	b	c	d	e	p	h1	h2	h3	i1	i2	i3	i4	i5	Øg	Øm	Øn	Ør
TRm 0.75	**TR 0.75**	**2½"**	**Ø 7 mm**	206	61	51.5	125	165	505	48	163.5	215.5	120	72	62	3	50	3/4	14	11	18
TRm 0.9	**TR 0.9**																				
TRm 1.1	**TR 1.1**																				
TRm 1.3	**TR 1.3**																				
TRm 1.5	**TR 1.5**	**2½"**		211	61	51.5	125	165	514	40	163.5	215.5	120	72	62	3	50	3/4	14	11	18
–	**TR 2.2**																				

VERSIONE CON MANDATA ORIZZONTALE E TUBI GUIDA DA ¾"
VERSION WITH HORIZONTAL DELIVERY AND ¾" GUIDE PIPES

TR 2.2. AP, 3 AP, 3, 4	Cod. ASSPTRITUS61	**DN 2"**

KIT:

Piede di accoppiamento
Coupling foot

Guida di scorrimento
Slide Guide

Supporto per i tubi di guida
Support for guide pipes

VERSIONE CON MANDATA VERTICALE E TUBI GUIDA DA ¾"
VERSION WITH VERTICAL DELIVERY AND ¾" GUIDE PIPES

TR 2.2. AP, 3 AP, 3, 4	Cod. ASSPTRITUS61V	**DN 2½"**

KIT:

Piede di accoppiamento completo di controflangia
Coupling foot complete with counter flange

Guida di scorrimento
Slide Guide

Supporto per i tubi di guida
Support for guide pipes

ACCESSORI ORDINABILI - ACCESSORIES TO BE ORDERED

GUIDA DI SCORRIMENTO - SLIDE GUIDE

TR 2.2. AP, 3 AP, 3, 4	Cod. ASSFL014

Completa di viti e guarnizioni
Complete with screws and seals

SUPPORTO TUBI GUIDA - GUIDE PIPE SUPPORT

Per tubi guida Ø **¾"** - *For guide pipes Ø* ***¾"***	Cod. 859SV340INTFA

Per motivi di stabilità, interporre un supporto ogni 2 metri di tubo guida
For reasons of stability, interpose a support every 2 m of guide tube

TUBO GUIDA - GUIDE PIPE (AISI 304)

Tubo guida Ø ¾" da **2 m** - *guide tube Ø ¾"* ***2 m***	Cod. 54SARTG0052F
Tubo guida Ø ¾" da **3 m** - *guide tube Ø ¾"* ***3 m***	Cod. 54SARTG0053F
Tubo guida Ø ¾" da **6 m** - *guide tube Ø ¾"* ***6 m***	Cod. 54SARTG0056F

DIMENSIONI (Versione con mandata orizzontale) - DIMENSIONS (version with horizontal delivery)

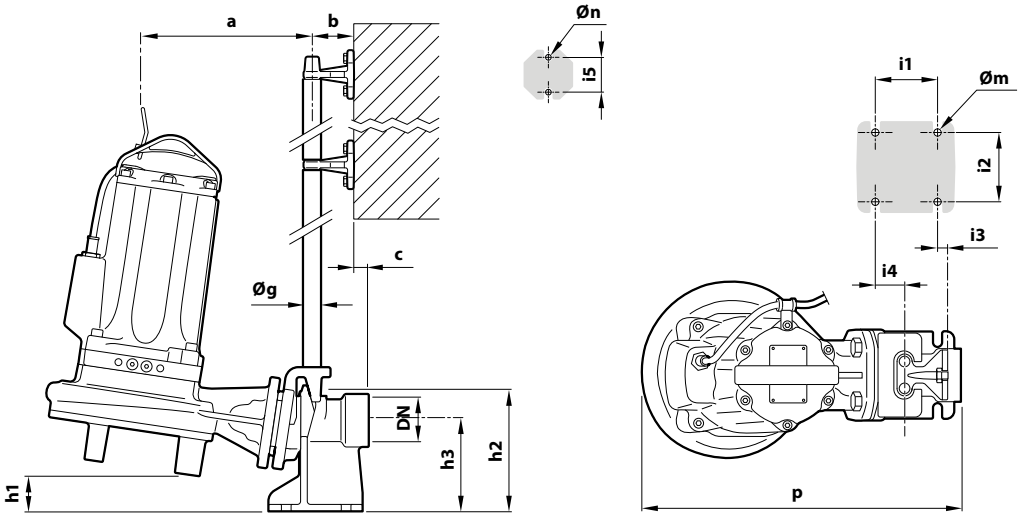

TIPO - TYPE	PORT DN	Solids passage	DIM mm														
			a	b	c	p	h1	h2	h3	i1	i2	i3	i4	i5	Øg	Øm	Øn
TR 2.2. AP	**2"**	**Ø 7 mm**	228	61	17	455	71	165	130	85	94	16	40	50	3/4	14	11
TR 3 AP																	
TR 3			238														
TR 4																	

DIMENSIONI (Versione con mandata verticale) - DIMENSIONS (version with vertical delivery)

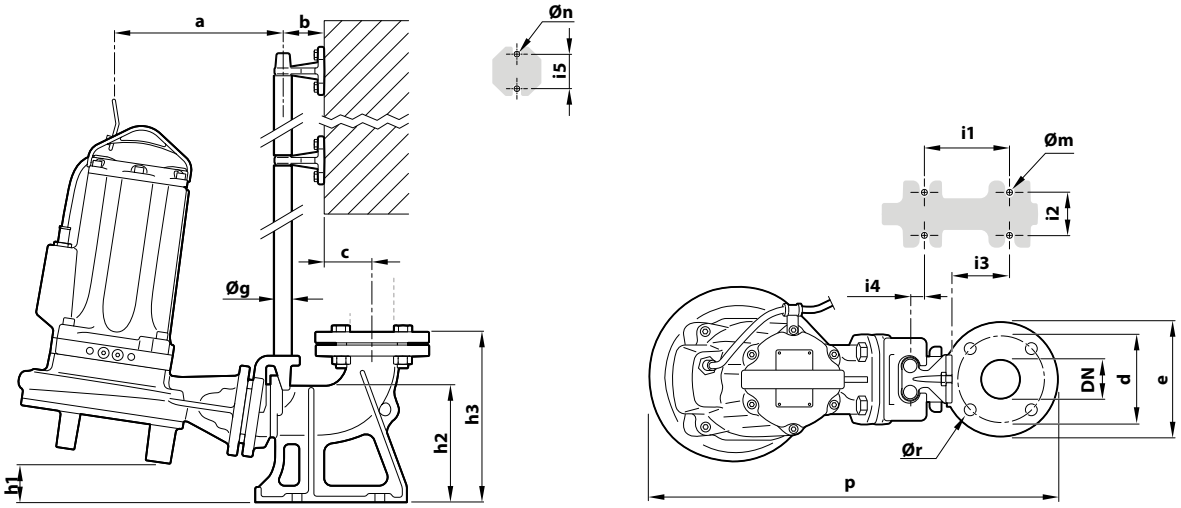

TIPO - TYPE	PORT DN	Solids passage	DIM mm																	
			a	b	c	d	e	p	h1	h2	h3	i1	i2	i3	i4	i5	Øg	Øm	Øn	Ør
TR 2.2. AP	**2½"**	**Ø 7 mm**	225	61	51.5	125	165	569	69	163.5	215.5	120	72	62	3	50	3/4	14	11	18
TR 3 AP																				
TR 3			235																	
TR 4																				

CAMPO DELLE PRESTAZIONI

- Portata fino a **1250 l/min** (75 m^3/h)
- Prevalenza fino a **20 m**

PERFORMANCE RANGE

- *Flow rate up to **1250 l/min** (75 m3/h)*
- *Head up to **20 m***

UTILIZZI E INSTALLAZIONI

Le elettropompe della serie **VRF**, costruite in ghisa di notevole spessore, eccezionale robustezza, resistenza all'abrasione e durata nel tempo, sono equipaggiate con girante di TIPO VORTEX, quindi adatte al drenaggio di **acque reflue, acque miste a fango, liquidi contenenti aria o gas**, nonché fanghi ravvivati e putridi. Sono consigliate per l'installazione fissa in fognature, gallerie, pozzi, parcheggi sotterranei, entro appositi pozzetti.

USES AND INSTALLATIONS

*The electric pumps of the **VRF** series are made of cast iron of considerable thickness, exceptional strength, abrasion resistance and durability. They are equipped with a VORTEX-type impeller, and are therefore suitable for **draining sewage water, water mixed with sludge, liquids containing air or gas**, as well as revived and putrid sludge. They are recommended for stationary installation in sewers, tunnels, wells, underground car parks, within suitable sumps.*

ESECUZIONE

- Cavo di alimentazione di lunghezza **10 m**
- Galleggiante esterno per versioni monofase
- Quadro elettrico per versioni monofase

STANDARD

- *Power supply cable length **10 m***
- *External float for Single-phase versions*
- *Electric panel for Single-phase versions*

LIMITI D'IMPIEGO

- Profondità sotto il livello dell'acqua fino a **10 m** (con cavo di alimentazione di lunghezza adeguata)
- Temperatura del liquido fino a **+40 °C**
- Passaggio Solids in sospensione:
  – fino a **Ø 50 mm** per **VRF /50**
  – fino a **Ø 65 mm** per **VRF /65**
- **Funzionamento continuo dell'elettropompa anche se completamente scoperta.**

LIMITS OF USE

- *Depth below water level up to 10 m (with appropriate length of power cable)*
- *Liquid temperature up to +40 °C*
- *Passage of suspended solids*
  *– up to **Ø 50 mm** for **VRF /50***
  *– up to **Ø 65 mm** for **VRF /65***
- ***Continuous operation of the electric pump even when completely uncovered.***

ESECUZIONI A RICHIESTA

- KIT piede di accoppiamento
- Quadro elettrico **QES** per elettropompe trifase
- Altre tensioni o frequenza a 60 Hz

POSSIBLE ON DEMAND

- *Coupling foot kit*
- ***QES** control panel for Three-phase electric pumps*
- *Other voltages or frequency at 60 Hz*

CARATTERISTICHE IDRAULICHE - HYDRAULIC PERFORMANCES

50 Hz

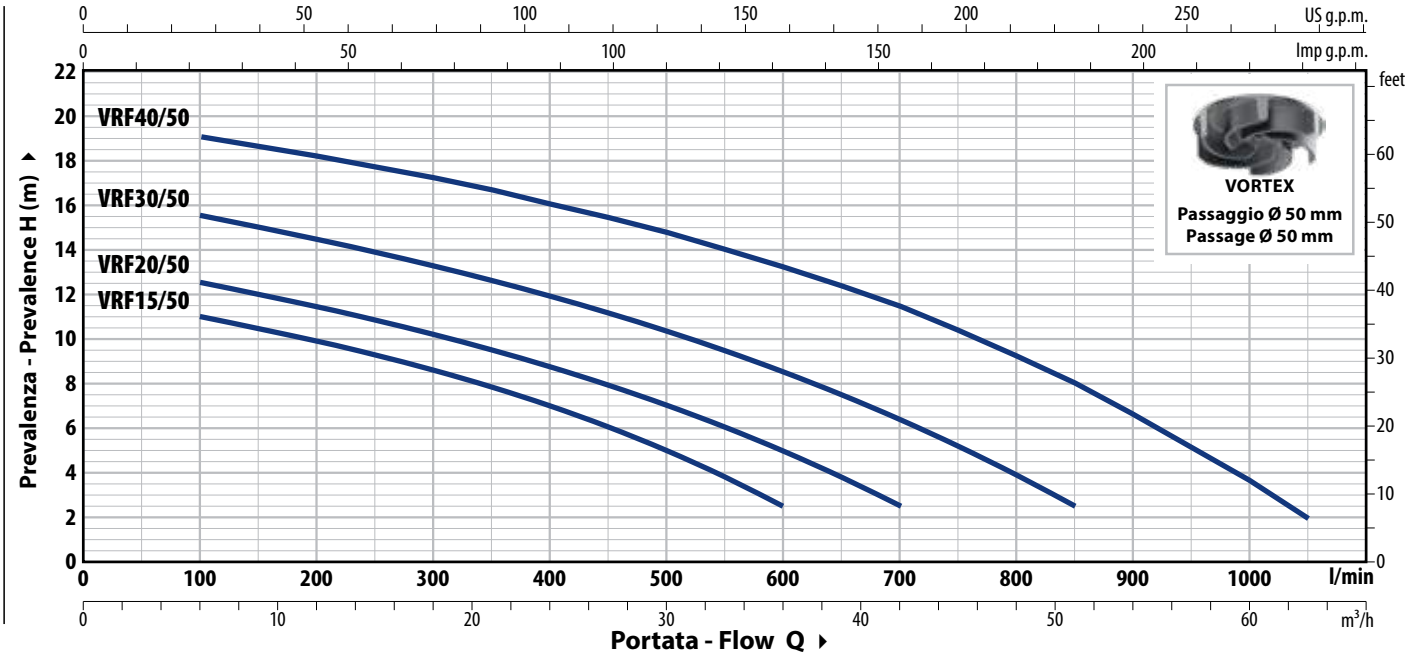

TIPO - TYPE		POWER (P2)		Q m³/h	0	6	12	18	24	30	36	42	51	60	63
Single-phase	**Three-phase**	**kW**	**HP**	l/min	**0**	**100**	**200**	**300**	**400**	**500**	**600**	**700**	**850**	**1000**	**1050**
VRFm 15/50	**VRF 15/50**	1.1	1.5	H (m)	12	11	9.9	8.6	7	5	2.5				
VRFm 20/50	**VRF 20/50**	1.5	2		13.5	12.5	11.4	10.2	8.7	7	5	2.5			
VRFm 30/50	**VRF 30/50**	2.2	3		16.5	15.5	14.4	13.2	11.9	10.3	8.5	6.4	2.5		
–	**VRF 40/50**	3	4		20	19	18.1	17.1	16	14.7	13.2	11.4	8	3.6	2

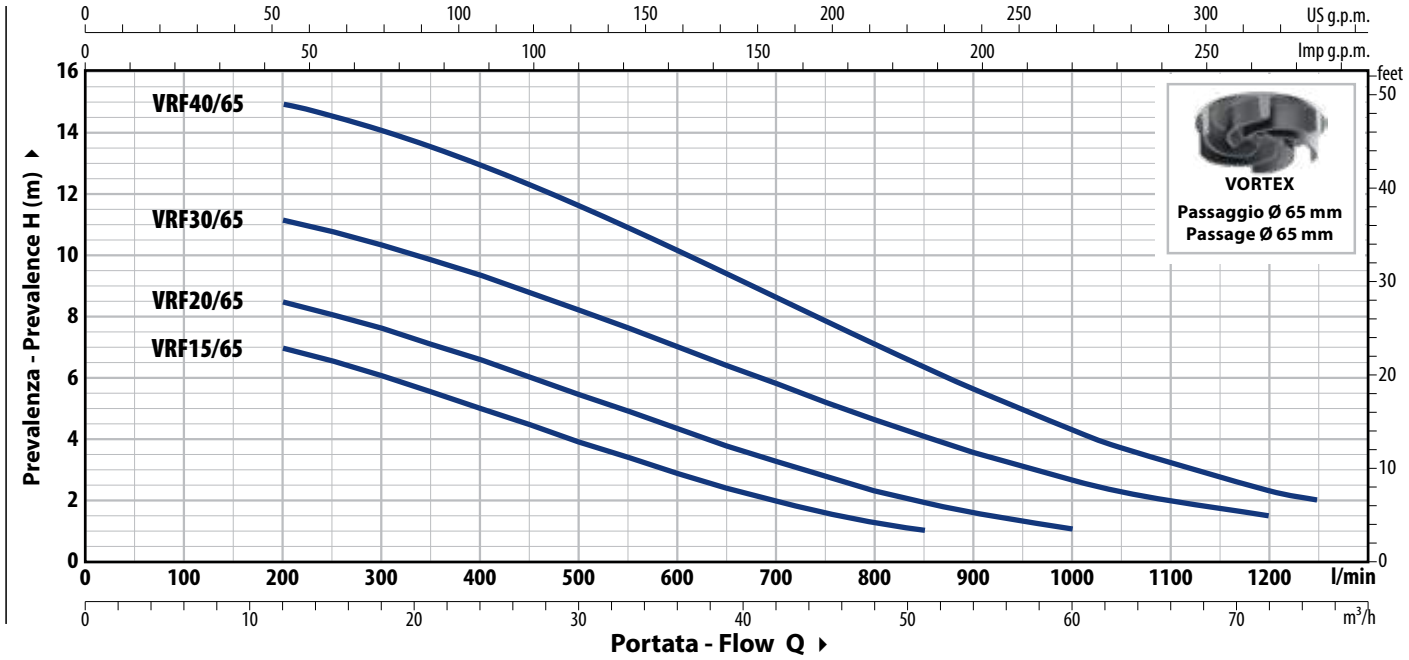

TIPO - TYPE		POWER (P2)		Q m³/h	0	6	12	18	24	30	36	42	51	60	63	72	75
Single-phase	**Three-phase**	**kW**	**HP**	l/min	**0**	**100**	**200**	**300**	**400**	**500**	**600**	**700**	**850**	**1000**	**1050**	**1200**	**1250**
VRFm 15/65	**VRF 15/65**	1.1	1.5	H (m)	8	–	7	6	5	3.9	2.8	2	1				
VRFm 20/65	**VRF 20/65**	1.5	2		9.5	–	8.5	7.6	6.6	5.4	4.3	3.3	2	1			
VRFm 30/65	**VRF 30/65**	2.2	3		12	–	11.1	10.3	9.3	8.2	7	5.8	4.1	2.6	2.3	1.5	
–	**VRF 40/65**	3	4		15.5	–	15	14	13	11.6	10.1	8.6	6.3	4.3	3.7	2.3	2

Tolleranza delle curve di prestazione secondo EN ISO 9906 Grado 3B.

ASSORBIMENTI - ABSORPTION

TIPO - TYPE **Single-phase**	TENSIONE - VOLTAGE **230 V**
VRFm 15/50	8.5 A
VRFm 20/50	9.0 A
VRFm 30/50	12.0 A
VRFm 15/65	8.5 A
VRFm 20/65	9.0 A
VRFm 30/65	12.0 A

TIPO - TYPE **Three-phase**	TENSIONE - VOLTAGE **400 V**
VRF 15/50	3.4 A
VRF 20/50	3.7 A
VRF 30/50	5.0 A
VRF 40/50	6.2 A
VRF 15/65	3.4 A
VRF 20/65	3.7 A
VRF 30/65	5.0 A
VRF 40/65	6.2 A

DIMENSIONI E PESI - DIMENSIONS AND WEIGHTS

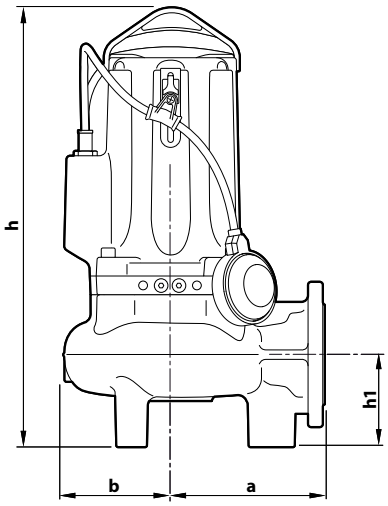

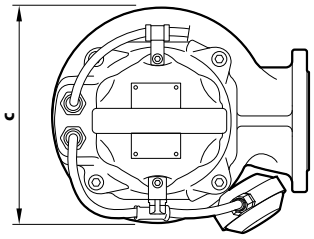

TIPO - TYPE		Solids passage	DIM mm					kg	
Single-phase	**Three-phase**		a	b	c	h	h1	1~	3~
VRFm 15/50	**VRF 15/50**	**50 mm**	170	119	242	487	102	43.5	42.0
VRFm 20/50	**VRF 20/50**							44.5	43.5
VRFm 30/50	**VRF 30/50**					513 | 487		49.5	44.5
–	**VRF 40/50**					513		–	49.5
VRFm 15/65	**VRF 15/65**	**65 mm**	210	120	246	521	123	46.0	44.5
VRFm 20/65	**VRF 20/65**							47.0	46.0
VRFm 30/65	**VRF 30/65**					547 | 521		52.0	47.0
–	**VRF 40/65**					547		–	52.0

FLANGIA DELLA BOCCA - PORT FLANGE

TIPO - TYPE	FLANGE	F	K	D	L	FORI - HOLES	
			mm	mm	mm	N°	Ø (mm)
VRF /50	**DN65** (PN10)	**2½"**	145	185	160	4	18
VRF /65	**DN80** (PN10)	**3"**	160	200	180	8	18

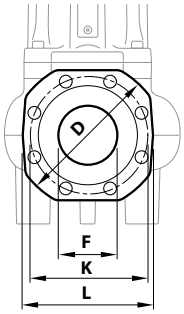

CARATTERISTICHE COSTRUTTIVE - CONSTRUCTION FEATURES

1	**Corpo pompa** ***Pump body***	Ghisa con trattamento di cataforesi con bocca flangiata e filettata ISO 228/1 *Cast iron with cataphoresis treatment with flanged and threaded ISO 228/1 port*
2	**Girante** ***Impeller***	Di tipo VORTEX in ghisa con trattamento di cataforesi *VORTEX type cast iron with cataphoresis treatment*
3	**Portamotore** ***Motor holder***	Ghisa con trattamento di cataforesi *Cast iron with cataphoresis treatment*
4	**Lanterna** ***Lantern***	Ghisa con trattamento di cataforesi *Cast iron with cataphoresis treatment*
5	**Albero motore** ***Motor shaft***	**AISI 431**

6 **Doppia tenuta meccanica con camera d'olio interposta** - ***Double mechanical seal with interposed oil chamber***

Tenuta - Seal	Albero - Shaft	Posizione - Position	Materiali - Material
STA-22	Ø 22 mm	Lato motore *Motor side*	Ceramica / Grafite / NBR *Ceramic / Graphite / NBR*
STA-20	Ø 20 mm	Lato pompa *Pump side*	Carburo di silicio / Carburo di silicio / NBR *Silicon carbide / Silicon carbide / NBR*

7 **Motore Elettrico** - ***Electric motor***

VRFm: monofase 230 V - 50 Hz
con salvamotore termico incorporato nell'avvolgimento

VRF: trifase 400 V - 50 Hz
con termico incorporato nell'avvolgimento da collegare al quadro elettrico

– Isolamento: classe F
– Protezione: IP X8

VRFm: *230 V - 50 Hz Single-phase*
with built-in thermal motor protection

VRF: *400 V - 50 Hz Three-phase - with built-in thermal winding to be connected to the Electric panel*

– Insulation: classe F
– Protection: IP X8

8 **Cavo di alimentazione** - ***Power cable***
- Da 10 metri di tipo "H07 RN-F"
- 10 m 'H07 RN-F' type

9 **Quadro elettrico** per VRFm 15-20-30
(solo per versioni monofase)

Con condensatore e salvamotore a riarmo manuale

Switchbox *for VRFm 15-20-30 - (only for Single-phase versions)*

With capacitor and manual reset motor protection switch

10 **Interruttore a galleggiante esterno**
External float switch

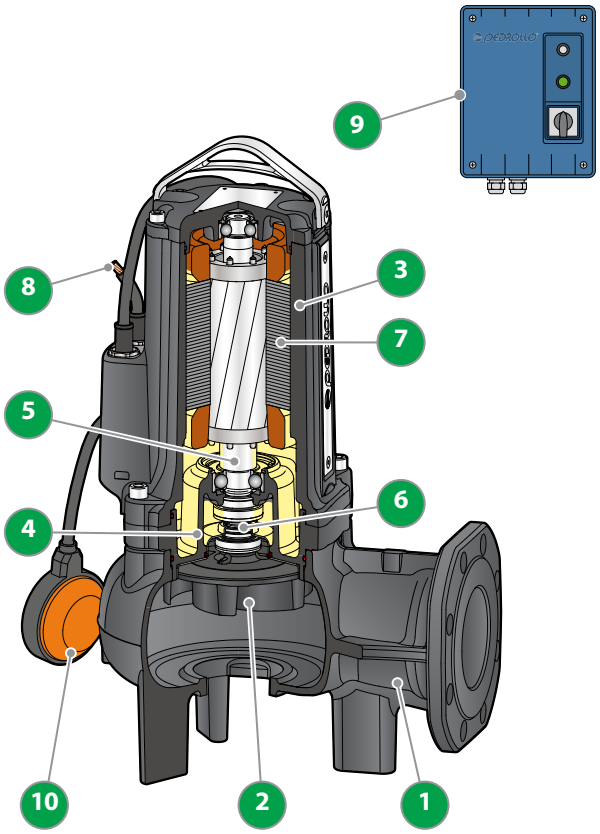

OPTIONAL – Base d'appoggio / *Support base*
(Cod. ASSBAVM)

CAMPO DELLE PRESTAZIONI
- Portata fino a **1600 l/min** (96 m^3/h)
- Prevalenza fino a **25 m**

UTILIZZI E INSTALLAZIONI
Le elettropompe della serie **WF**, costruite in ghisa di notevole spessore, eccezionale robustezza, resistenza all'abrasione e durata nel tempo, sono equipaggiate con girante BICANALE che consente il drenaggio di liquidi con presenza di Solids in sospensione, a fibra corta. Sono quindi indicate per il convogliamento di **acque di scarico e fognarie, acque di rifiuto, acque miste a fango, acque freatiche e acque di superficie** per applicazioni in condomini, edifici pubblici, industrie, autosilo, parcheggi sotterranei, aree di lavaggio, ecc.

ESECUZIONE
- Cavo di alimentazione di lunghezza **10 m**
- Galleggiante esterno per versioni monofase
- Quadro elettrico per versioni monofase

LIMITI D'IMPIEGO
- Profondità sotto il livello dell'acqua fino a **10 m** (con cavo di alimentazione di lunghezza adeguata)
- Temperatura del liquido fino a **+40 °C**
- Passaggio Solids in sospensione:
  – fino a **Ø 50 mm** per **WF /50-F**
  – fino a **Ø 65 mm** per **WF /65-F**
- **Immersione minima per servizio continuo:**
  – 320 mm per WF /50-F
  – 360 mm per WF /65-F

ESECUZIONI A RICHIESTA
- KIT piede di accoppiamento
- Quadro elettrico **QES** per elettropompe trifase
- Altre tensioni o frequenza a 60 Hz

PERFORMANCE RANGE
- *Flow rate up to **1600 l/min** (96 m3/h)*
- *Head up to **25 m***

USES AND INSTALLATIONS
*The **WF** series of electric pumps, constructed in thick cast iron with exceptional robustness, abrasion resistance and durability, are equipped with a DOUBLE-CHANNEL impeller which allows the drainage of liquids with the presence of solids in suspension, with short fibres. They are therefore suitable for the conveyance of **sewage and drainage water, waste water, water mixed with sludge, groundwater and surface water** for applications in apartment blocks, public buildings, industries, parking garages, underground car parks, washing areas, etc.*

STANDARD
- *Power supply cable length **10 m***
- *External float for Single-phase versions*
- *Electric panel for Single-phase versions*

LIMITS OF USE
- *Depth below water level up to **10 m** (with appropriate length of power cable)*
- *Liquid temperature up to **+40 °C***
- *Passage of suspended solids*
  *– up to **Ø 50 mm** for **WF /50-F***
  *– up to **Ø 65 mm** for **WF /65-F***
- ***Minimum immersion for continuous service***
  – 320 mm for WF /50-F
  – 360 mm for WF /65-F

POSSIBLE ON DEMAND
- *Coupling foot kit*
- ***QES** control panel for Three-phase electric pumps*
- *Other voltages or frequency at 60 Hz*

CARATTERISTICHE IDRAULICHE - HYDRAULIC PERFORMANCES

50 Hz

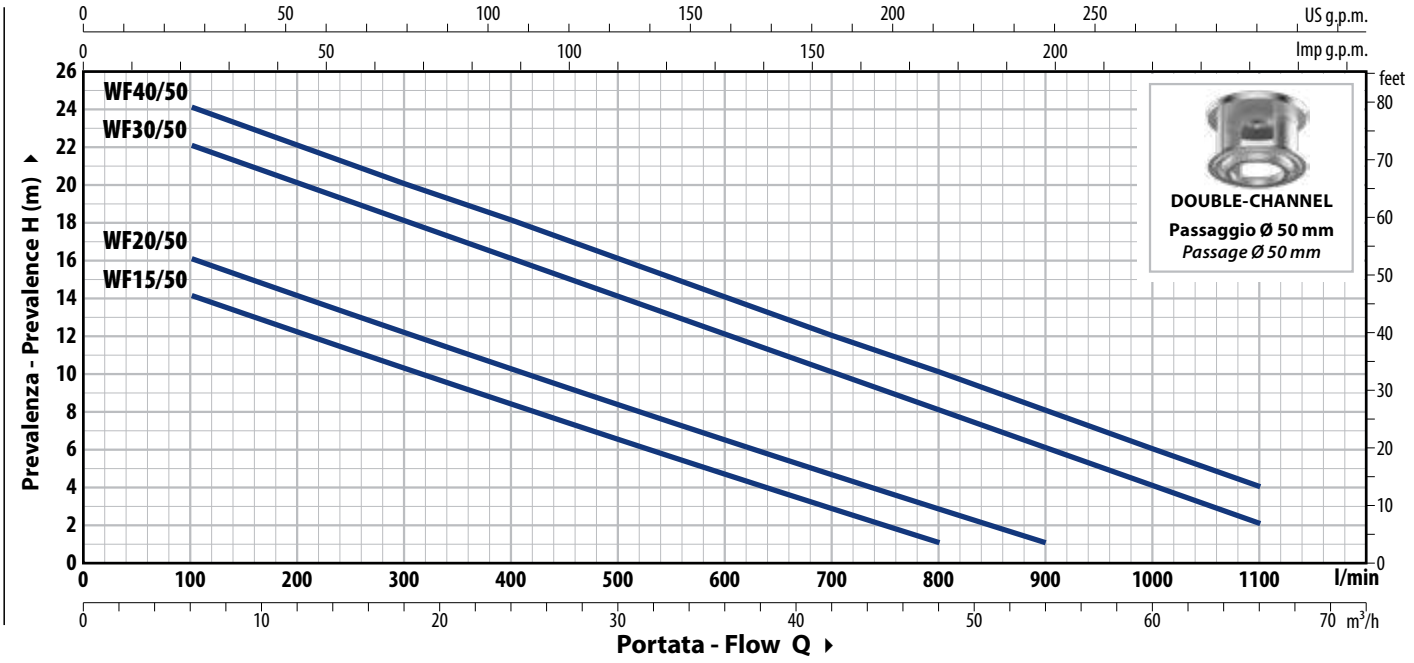

TIPO - TYPE		POWER (P2)		Q m³/h	0	6	12	18	24	30	36	42	48	54	60	66
Single-phase	Three-phase	kW	HP	Q l/min	**0**	**100**	**200**	**300**	**400**	**500**	**600**	**700**	**800**	**900**	**1000**	**1100**
WFm 15/50	**WF 15/50**	1.1	1.5	H (m)	16	14	12.5	10.5	8.5	6.5	4.5	3	1			
WFm 20/50	**WF 20/50**	1.5	2		18	16	14	12.5	10.5	8.5	6.5	5	3	1		
WFm 30/50	**WF 30/50**	2.2	3		24	22	20	18	16	14	12	10	8	6	4	2
–	**WF 40/50**	3	4		25	24	22	20	18	16	14	12	10	8	6	4

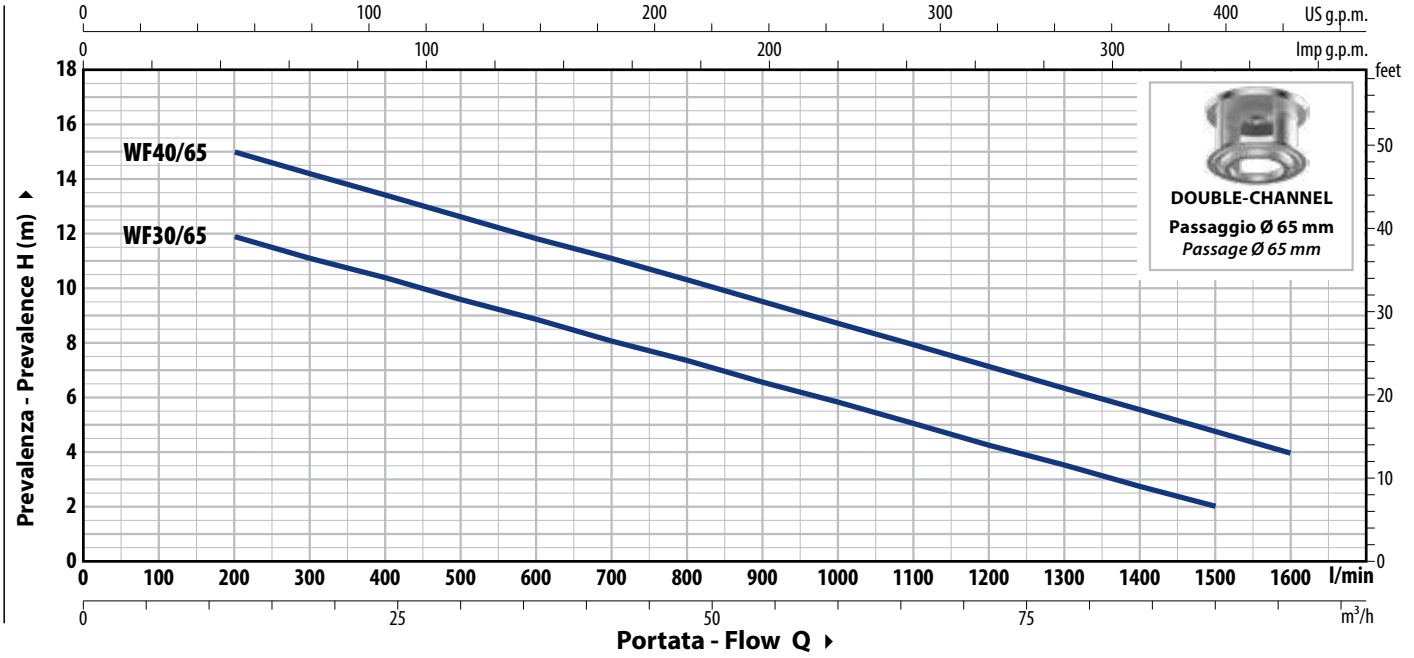

TIPO - TYPE		POWER (P2)		Q m³/h	0	12	18	24	30	36	42	48	54	60	66	72	90	96
Single-phase	Three-phase	kW	HP	Q l/min	**0**	**200**	**300**	**400**	**500**	**600**	**700**	**800**	**900**	**1000**	**1100**	**1200**	**1500**	**1600**
WFm 30/65	**WF 30/65**	2.2	3	H (m)	13	12	11	10.5	9.7	9	8	7.5	6.5	6	5	4.5	2	
–	**WF 40/65**	3	4		17	15	14	13.5	12.5	12	11	10.5	9.5	8.5	8	7	4.8	4

Tolleranza delle curve di prestazione secondo EN ISO 9906 Grado 3B.

ASSORBIMENTI - ABSORPTION

TIPO - TYPE **Single-phase**	TENSIONE - VOLTAGE **230 V**
WFm 15/50	10.5 A
WFm 20/50	14.0 A
WFm 30/50	18.0 A
WFm 30/65	14.0 A

TIPO - TYPE **Three-phase**	TENSIONE - VOLTAGE **400 V**
WF 15/50	4.5 A
WF 20/50	5.0 A
WF 30/50	6.0 A
WF 40/50	6.5 A
WF 30/65	5.5 A
WF 40/65	7.5 A

DIMENSIONI E PESI - DIMENSIONS AND WEIGHTS

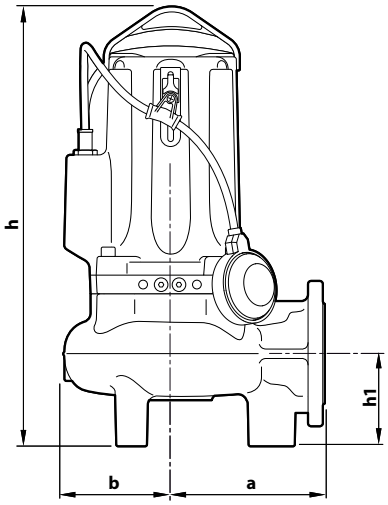

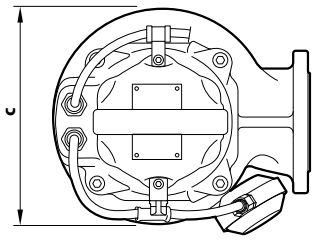

TIPO - TYPE		Solids passage	DIM mm					kg	
Single-phase	**Three-phase**		a	b	c	h	h1	1~	3~
WFm 15/50	**WF 15/50**	**50 mm**	170	119	242	487	102	43.5	42.0
WFm 20/50	**WF 20/50**							44.5	43.5
WFm 30/50	**WF 30/50**					513 | 487		49.5	44.5
–	**WF 40/50**					513		–	49.5
WFm 30/65	**WF 30/65**	**65 mm**	210	120	246	547 | 521	123	52.0	47.0
–	**WF 40/65**					547		–	52.0

FLANGIA DELLA BOCCA - PORT FLANGE

TIPO - TYPE	FLANGE	F	K	D	L	FORI - HOLES	
			mm	mm	mm	N°	Ø (mm)
WF /50	**DN65** (PN10)	**2½"**	145	185	160	4	18
WF /65	**DN80** (PN10)	**3"**	160	200	180	8	18

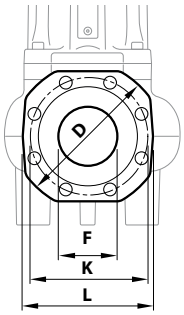

CARATTERISTICHE COSTRUTTIVE - CONSTRUCTION FEATURES

1	**Corpo pompa** ***Pump body***	Ghisa con trattamento di cataforesi con bocca flangiatata e filettata ISO 228/1 *Cast iron with cataphoresis treatment with flanged and threaded ISO 228/1 port*
2	**Girante** ***Impeller***	Di TIPO BICANALE in acciaio inox **AISI 304** microfuso *DOUBLE-CHANNEL type in micro-cast **AISI 304** stainless steel*
3	**Portamotore** ***Motor holder***	Ghisa con trattamento di cataforesi *Cast iron with cataphoresis treatment*
4	**Lanterna** ***Lantern***	Ghisa con trattamento di cataforesi *Cast iron with cataphoresis treatment*
5	**Albero motore** ***Motor shaft***	**AISI 431**

6 **Doppia tenuta meccanica con camera d'olio interposta** - ***Double mechanical seal with interposed oil chamber***

Tenuta - *Seal*	Albero - *Shaft*	Posizione - *Position*	Materiali - *Materials*
STA-22	Ø 22 mm	Lato motore *Motor side*	Ceramica / Grafite / NBR *Ceramic / Graphite / NBR*
STA-20	Ø 20 mm	Lato pompa *Pump side*	Carburo di silicio / Carburo di silicio / NBR *Silicon carbide / Silicon carbide / NBR*

7 **Motore Elettrico**
WFm: monofase 230 V - 50 Hz
con salvamotore termico incorporato

WF: trifase 400 V - 50 Hz con termico incorporato nell'avvolgimento da collegare al quadro elettrico

– Isolamento: classe F
– Protezione: IP X8

Electric motor
WFm: *230 V - 50 Hz Single-phase*
with built-in thermal motor protection

WF: *400 V - 50 Hz Three-phase - with built-in thermal winding to be connected to the Electric panel*

– Insulation: classe F
– Protection: IP X8

8 **Cavo di alimentazione** - ***Power cable***
- Da 10 m di tipo "H07 RN-F"
- *10 m "H07 RN-F" type*

9 **Quadro elettrico** per WFm 15-20-30 - (solo per versioni monofase) Con condensatore e salvamotore a riarmo manuale

Electric panel *for WFm 15-20-30 - (Single-phase only)*
With capacitor and manual reset motor protection switch

10 **Interruttore a galleggiante esterno**
External float switch
(solo per versioni monofase) - *(Single-phase versions only)*

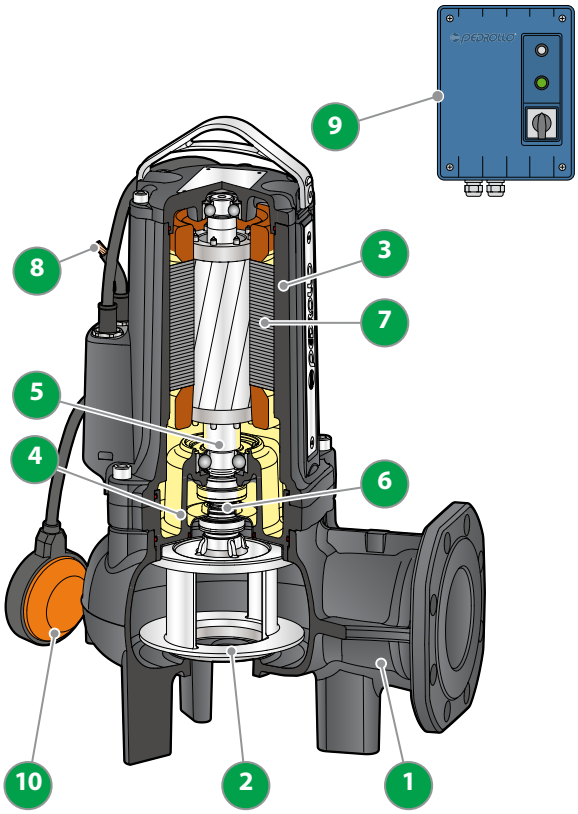

OPTIONAL – Base d'appoggio / *Support base*
(Cod. ASSBAVM)

VERSIONE CON MANDATA ORIZZONTALE E TUBI GUIDA DA ¾"
VERSION WITH HORIZONTAL DELIVERY AND ¾" GUIDE PIPES

VRF /50, WF /50	Cod. ASSVXCF051	**DN 2"**

KIT:

Piede di accoppiamento
Coupling foot

Guida di scorrimento con viti e guarnizione
Slide guide with screws and gasket

Supporto per i tubi di guida
Support for guide pipes

VERSIONE CON MANDATA VERTICALE E TUBI GUIDA DA ¾"
VERSION WITH VERTICAL DELIVERY AND ¾" GUIDE PIPES

VRF /50, WF /50	Cod. ASSVXCF051V	**DN 2½"**
VRF /65-F, WF /65-F	Cod. ASSVXCF071V	**DN 3"**

VERSIONE CON MANDATA VERTICALE E TUBI GUIDA DA 2"
VERSION WITH VERTICAL DELIVERY AND 2" GUIDE PIPES

VRF /50, WF /50	Cod. ASSVXCF0704V	**DN 3"**
VRF /65, WF /65	Cod. ASSVXCF0705V	

KIT:

Piede di accoppiamento completo di controflangia
Coupling foot complete with counter flange

Guida di scorrimento con viti e guarnizione
Slide guide with screws and gasket

Supporto per i tubi di guida
Support for guide pipes

ACCESSORI ORDINABILI - ACCESSORIES TO BE ORDERED

GUIDA DI SCORRIMENTO - SLIDE GUIDE

VRF /50, WF /50 con tubi guida Ø ¾" / *with pipe guide Ø ¾"*	Cod. ASSFL0017
VRF /65, WF /65 con tubi guida Ø ¾" / *with pipe guide Ø ¾"*	Cod. ASSFL0018
VRF /50, WF /50 con tubi guida Ø 2" / *with pipe guide Ø 2"*	Cod. ASSFL071
VRF /65, WF /65 con tubi guida Ø 2" / *with pipe guide Ø 2"*	Cod. ASSFL072

Completa di viti e guarnizioni - *Complete with screws and gaskets*

per tubi guida Ø ¾"
for Ø ¾" guide pipes

per tubi guida Ø 2"
for Ø 2" guide pipes

SUPPORTO TUBI GUIDA - SUPPORT FOR GUIDE PIPES

Per tubi guida Ø ¾" - *For guide pipes*	Cod. 859SV340INTFA
Per tubi guida Ø 2" - *For guide pipes*	Cod. 859SV349INTFA

per tubi guida Ø ¾"
for Ø ¾" guide pipes

per tubi guida Ø 2"
for Ø 2" guide pipes

Per motivi di stabilità interporre un supporto:

– ogni 2 metri con tubi guida da ¾" (obbligatorio)
– ogni 3 metri con tubi guida da 2" (consigliato)

For reasons of stability interpose a support:
- every 2 m with ¾" guide pipes (mandatory)
- every 3 m with 2" guide pipes (recommended)

TUBO GUIDA (in acciaio inox AISI 304) - GUIDE PIPE *(AISI 304)*

Tubo guida Ø ¾" da **2 m** - *2 m Ø ¾" guide pipe*	Cod. 54SARTG0052F
Tubo guida Ø ¾" da **3 m** - *3 m Ø ¾" guide pipe*	Cod. 54SARTG0053F
Tubo guida Ø ¾" da **6 m** - *6 m Ø ¾" guide pipe*	Cod. 54SARTG0056F
Tubo guida Ø 2" da **3 m** - *3 m Ø 2" guide pipe*	Cod. 54SARTG0063F
Tubo guida Ø 2" da **6 m** - *6 m Ø 2" guide pipe*	Cod. 54SARTG0066F

DIMENSIONI (Versione con mandata orizzontale) - DIMENSIONS (version with horizontal delivery)

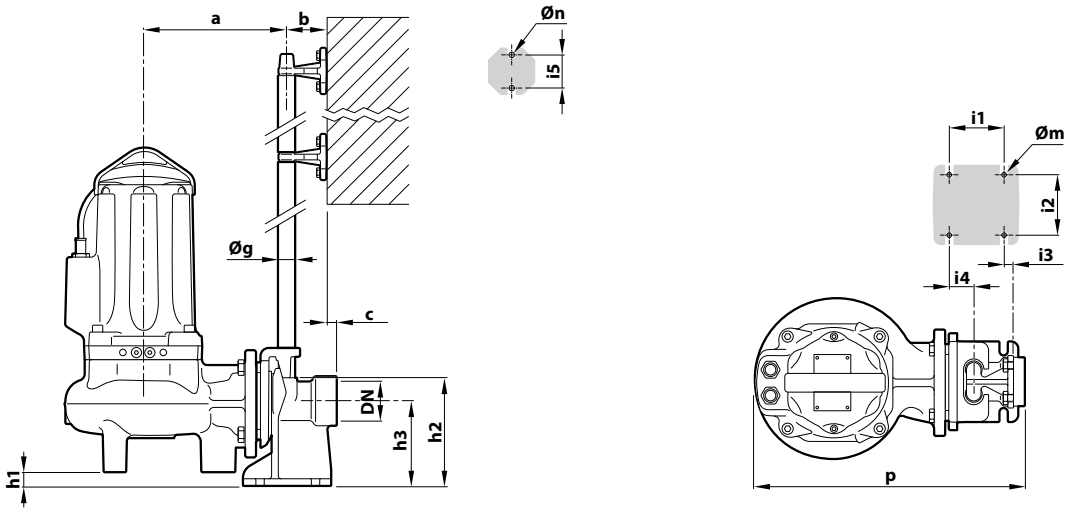

TIPO - TYPE	Solids mm	PORT DN	DIM mm														
			a	b	c	p	h1	h2	h3	i1	i2	i3	i4	i5	Øg	Øm	Øn
VRF /50	**Ø 50**	**2"**	216	61	17	412	28	165	130	85	94	16	40	50	¾"	12	11
WF /50																	

DIMENSIONI (Versione con mandata verticale) - DIMENSIONS (version with vertical delivery)

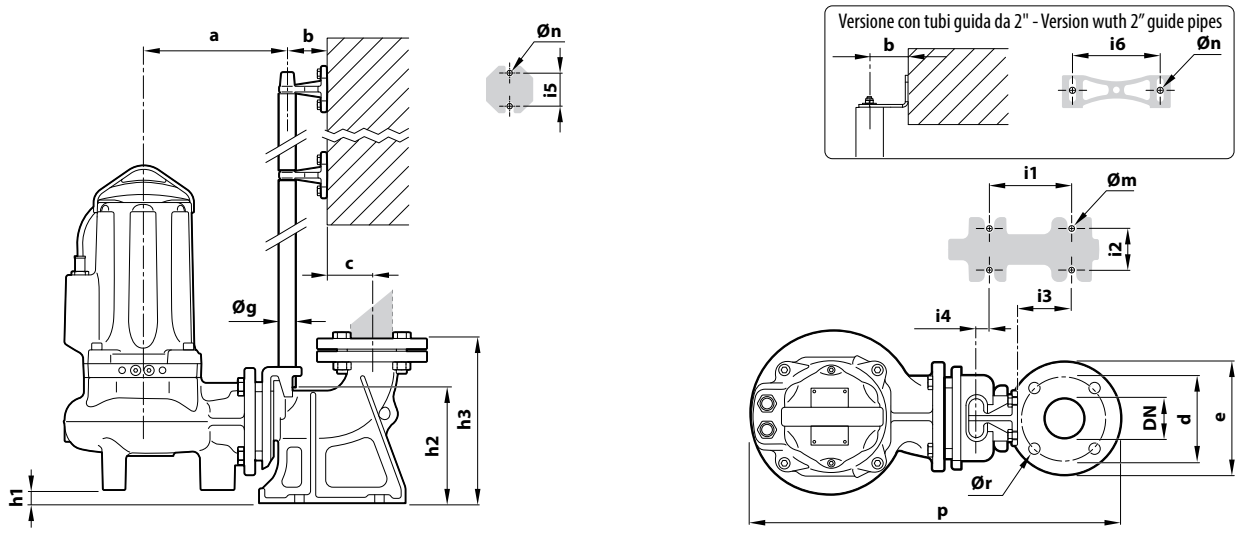

Versione con tubi guida da ¾" - *Version with ¾" guide pipes*

TIPO - TYPE	Solids mm	PORT DN	DIM mm																	
			a	b	c	d	e	p	h1	h2	h3	i1	i2	i3	i4	i5	Øg	Øm	Øn	Ør
VRF /50	**Ø 50 mm**	**2½"**	213	61	52	125	165	526	25.5	164	215	120	72	62	3	50	¾"	14	11	18
WF /50																				
VRF /65	**Ø 65 mm**	**3"** (PN6)	253	61	69	150	190	598	46	216	279	130	112	84	15	50	¾"	14	11	18
WF /65																				

Versione con tubi guida da 2" - *Version with 2" guide pipes*

TIPO - TYPE	Solids mm	PORT DN	DIM mm																		
			a	b	c	d	e	p	h1	h2	h3	i1	i2	i3	i4	i5	i6	Øg	Øm	Øn	Ør
VRF /50	**Ø 50 mm**	**3"** (PN10)	320	85	95	160	200	718	105	265	392	250	150	35	-130	–	187	2"	22	13.5	18
WF /50																					
VRF /65	**Ø 65 mm**	**3"** (PN10)	359	85	95	160	200	760	84	256	392	250	150	35	-130	–	187	2"	22	13.5	18
WF /65																					

Elettropompe sommergibili 4 poli - *4-pole submersible electric pumps*

CAMPO DELLE PRESTAZIONI

- Portata fino a **2200 l/min** (132 m^3/h)
- Prevalenza fino a **12.2 m**

PERFORMANCE RANGE

- *Flow rate up to **2200 l/min** (132 m3/h)*
- *Head up to **12.2 m***

UTILIZZI E INSTALLAZIONI

Le pompe della serie **VR4**, costruite in ghisa di notevole spessore, eccezionale robustezza, resistenza all'abrasione e durata nel tempo, sono equipaggiate con girante di tipo VORTEX, quindi adatte al drenaggio di **acque cariche, luride, reflue, acque miste a fango, fanghi ravvivati e putridi**. Sono indicate per l'installazione in fognature, gallerie, scavi, canali, parcheggi sotterranei, ecc.

USES AND INSTALLATIONS

*The pumps of the **VR4** series are made of cast iron of considerable thickness, exceptional robustness, abrasion resistance and durability. They are equipped with VORTEX-type impellers and are therefore suitable for the **drainage of sewage, sewage mixed with sludge, revived sludge and putrid water.** They are suitable for installation in sewers, tunnels, excavations, canals, underground car parks, etc.*

MOTORE ELETTRICO

- **Il motore elettrico è protetto da uno speciale termico Three-phase, posizionato all'interno del motore, che interviene in caso di surriscaldamento o assorbimento anomalo.**

ELECTRIC MOTOR

- ***The electric motor is protected by a special Three-phase thermal, located inside the motor, which intervenes in the event of overheating or abnormal absorption.***

ESECUZIONE

- Cavo di alimentazione di lunghezza **10 m**

STANDARD

- *Power supply cable length **10 m***

LIMITI D'IMPIEGO

- Profondità sotto il livello dell'acqua fino a **10 m** (con cavo di alimentazione di lunghezza adeguata)
- Temperatura del liquido fino a **+40 °C**
- Passaggio Solids in sospensione fino a Ø **100 mm**
- **Immersione minima per servizio continuo: 550 mm**

LIMITS OF USE

- *Depth below water level up to **10 m***
- *(with appropriately long power cable)*
- *Liquid temperature up to **+40 °C***
- *Passage of suspended solids up to Ø **100 mm***
- ***Minimum immersion for continuous service: 550 mm***

ESECUZIONI A RICHIESTA

- Elettropompe dotate di sonde interne che rilevano la presenza di acqua in camera d'olio
- Elettropompe con doppio cavo per avviamento stella/triangolo
- Altre tensioni o frequenza a 60 Hz

POSSIBLE ON DEMAND

- *Electric pumps equipped with internal probes that detect the presence of water in the oil chamber*
- *Electric pumps with double cable for star/delta starting*
- *Other voltages or frequency at 60 Hz*

CARATTERISTICHE IDRAULICHE - HYDRAULIC PERFORMANCES n= 1450 min⁻¹ 50 Hz

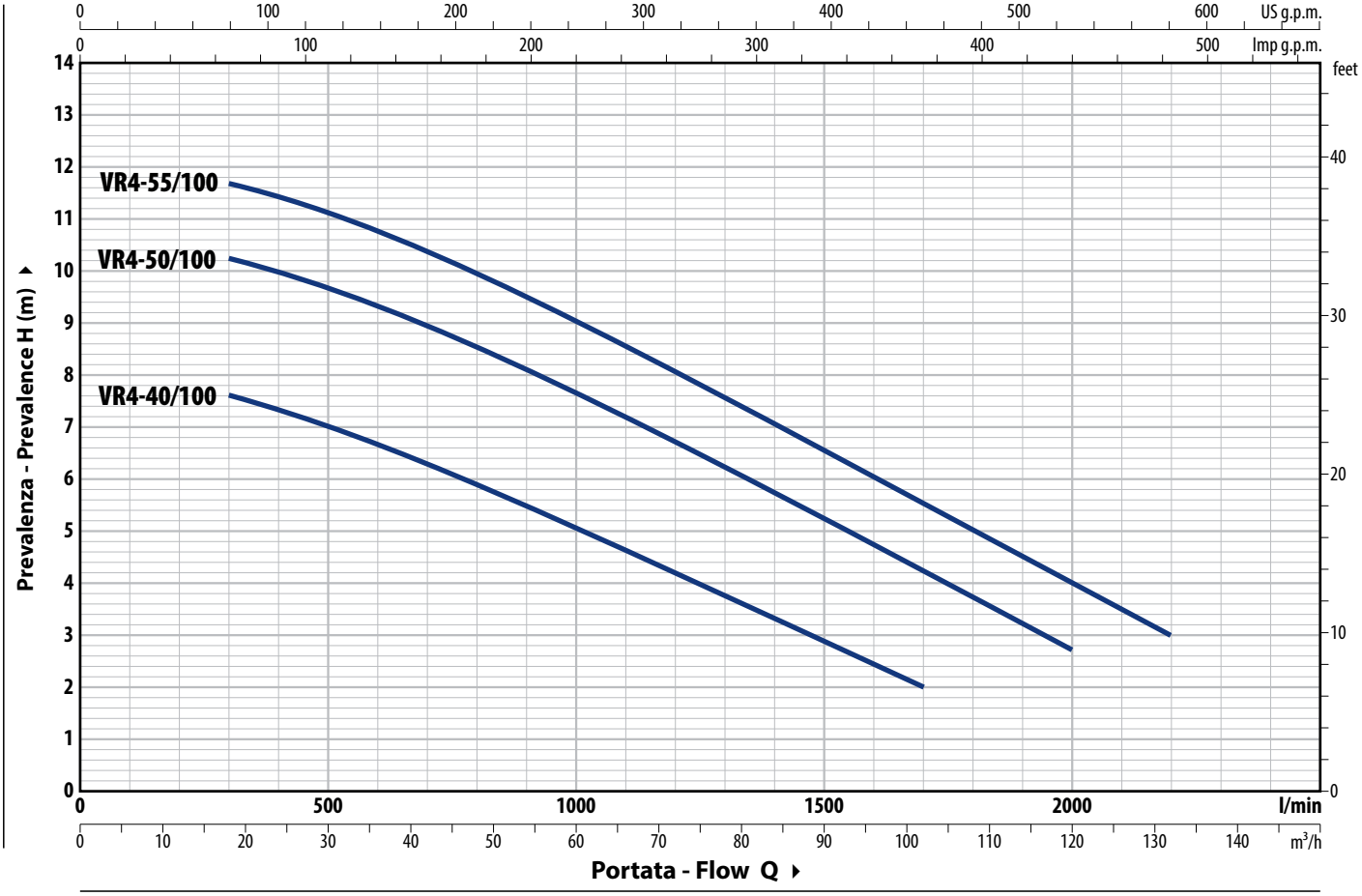

TIPO - TYPE Three-phase	POWER (P2) kW	HP	Q m³/h	0	18	30	45	60	75	90	102	120	132
			Q l/min	**0**	**300**	**500**	**750**	**1000**	**1250**	**1500**	**1700**	**2000**	**2200**
VR4-40/100	3	4		8.3	7.6	7	6	5	4	3	2		
VR4-50/100	3.7	5	**H** (m)	10.8	10.2	9.6	8.7	7.6	6.4	5.2	4.2	2.7	
VR4-55/100	4	5.5		12.2	11.7	11	10.2	9	7.8	6.5	5.5	4	3

Tolleranza delle curve di prestazione secondo EN ISO 9906 Grado 3B.

ASSORBIMENTI - ABSORPTION

TIPO - TYPE **Three-phase**	TENSIONE - VOLTAGE **400 V**
VR4-40/100	5.5 A
VR4-50/100	7.7 A
VR4-55/100	9.0 A

DIMENSIONI E PESI - DIMENSIONS AND WEIGHTS

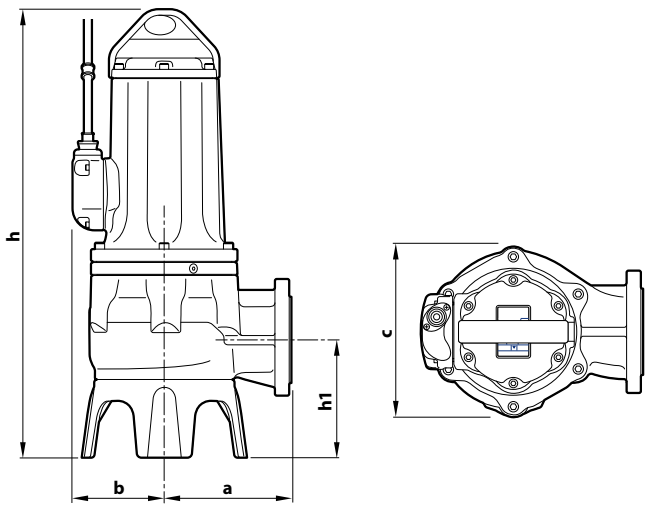

Installazione tipica
Typical installation

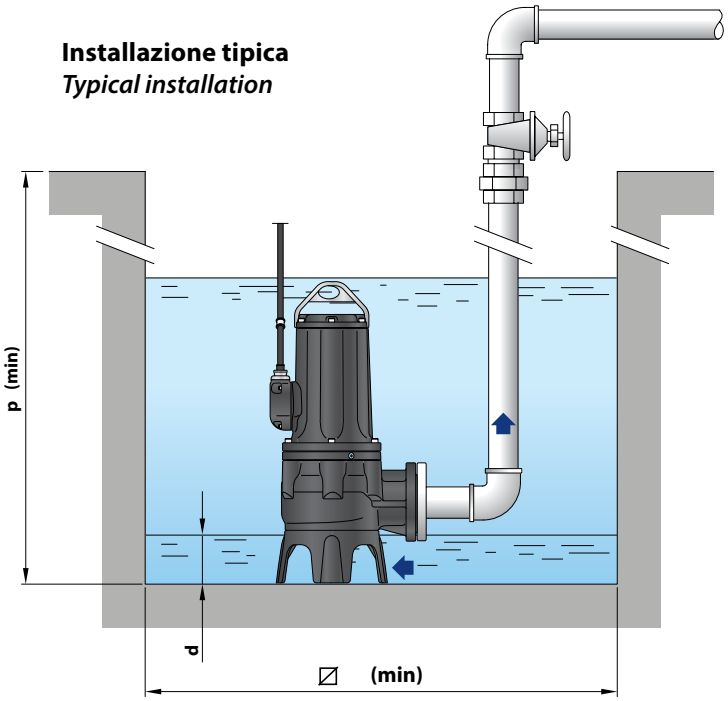

TIPO - TYPE **Three-phase**	Solids passage	DIM mm a	b	c	h	h1	d	p	⧄	kg 3~
VR4-40/100	**Ø 100 mm**	228	165	302	806	211	140	1000	1000	129.1
VR4-50/100										129.0
VR4-55/100										132.0

FLANGIA DELLA BOCCA - PORT FLANGE

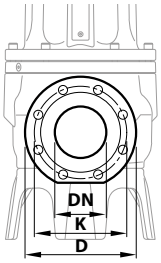

TIPO - TYPE **Three-phase**	FLANGE **DN**	K mm	D mm	FORI - HOLES N°	Ø (mm)
VR4-40/100	**100** (PN10)	180	220	8	18
VR4-50/100					
VR4-55/100					

CONTROFLANGIA - COUNTERFLANGES

(ORDINABILE A PARTE) - *(ORDERED SEPARATELY)*

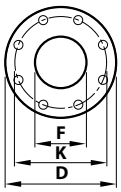

TIPO - TYPE **Three-phase**	FLANGE **DN**	F	K mm	D mm	FORI - HOLES N°	Ø (mm)
VR4-40/100	**100**	4"	180	220	8	18
VR4-50/100						
VR4-55/100						

PALLETTIZZAZIONE - PALLETIZATION

TIPO - TYPE **Three-phase**	GROUPAGE n° pumps
VR4-40/100	4
VR4-50/100	4
VR4-55/100	4

CARATTERISTICHE COSTRUTTIVE - CONSTRUCTION FEATURES

1	**Corpo pompa** ***Pump body***	Ghisa con trattamento di cataforesi *Cast iron with cataphoresis treatment*
2	**Base** ***Base***	Ghisa con trattamento di cataforesi *Cast iron with cataphoresis treatment*
3	**Girante** ***Impeller***	Di tipo VORTEX in ghisa con trattamento di cataforesi *VORTEX type with cast iron cataphoresis treatment*
4	**Portamotore** ***Motor holder***	Ghisa con trattamento di cataforesi *Cast iron with cataphoresis treatment*
5	**Coperchio motore** ***Motor cover***	Ghisa con trattamento di cataforesi *Cast iron with cataphoresis treatment*
6	**Albero motore** ***Motor shaft***	**AISI 431**

7 **Tenuta meccanica doppia con camera d'olio interposta** - ***Double mechanical seal with interposed oil chamber***

Tenuta - *Seal*	Albero - *Shaft*	Posizione - *Position*	Materiali - *Materials*
MG91-40D	Ø 40 mm	Lato motore *Motor side*	Carburo di silicio / Grafite / NBR *Silicon carbide / Graphite / NBR*
		Lato pompa *Pump side*	Carburo di silicio / Carburo di silicio / NBR *Silicon carbide / Silicon carbide / NBR*

8 **Motore elettrico**

Trifase 400 V - 50 Hz
con salvamotore termico incorporato nell'avvolgimento

– Isolamento: classe F
– Protezione: IP X8

Electric motor

Three-phase 400 V - 50 Hz with built-in thermal motor protection in the winding

– Insulation: class F
– Protection: IP X8

9 **Cavo di alimentazione** - ***Power cable***
- Da 10 m di tipo "H07 RN-F" - *10 m 'H07 RN-F' type*

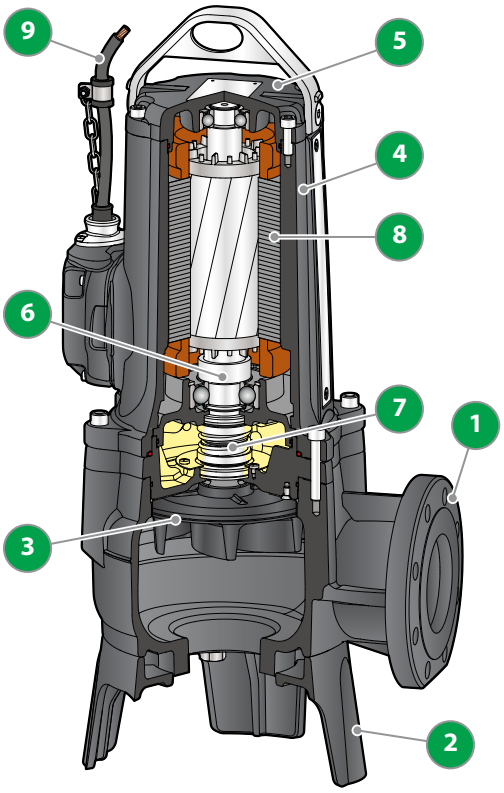

DOUBLE-CHANNEL

CAMPO DELLE PRESTAZIONI
- Portata fino a **2900 l/min** (174 m³/h)
- Prevalenza fino a **16 m**

PERFORMANCE RANGE
- *Flow rate up to **2900 l/min** (174 m³/h)*
- *Head up to **16 m***

UTILIZZI E INSTALLAZIONI
Le elettropompe della serie **WT4**, costruite in ghisa di notevole spessore, eccezionale robustezza, resistenza all'abrasione e durata nel tempo, sono equipaggiate con girante BICANALE che consente il drenaggio di liquidi con presenza di Solids in sospensione, a fibra corta. Sono quindi indicate per il convogliamento di **acque di scarico e fognarie, acque di rifiuto, acque miste a fango, acque freatiche e acque di superficie** per applicazioni in condomini, edifici pubblici, industrie, autosilo, parcheggi sotterranei, aree di lavaggio, ecc.

USES AND INSTALLATIONS
*The **WT4** series of electric pumps, constructed in cast iron of considerable thickness, exceptional strength, abrasion resistance and durability, are equipped with a DOUBLE-CHANNEL impeller that allows the drainage of liquids with the presence of solids in suspension, with short fibres. They are therefore suitable for the conveyance of **sewage and drainage water, waste water, water mixed with sludge, groundwater and surface water** for applications in apartment blocks, public buildings, industries, parking garages, underground car parks, washing areas, etc.*

MOTORE ELETTRICO
- **Il motore elettrico è protetto da uno speciale termico Three-phase, posizionato all'interno del motore, che interviene in caso di surriscaldamento o assorbimento anomalo.**

ELECTRIC MOTOR
- ***The electric motor is protected by a special Three-phase thermal, located inside the motor, which intervenes in the event of overheating or abnormal absorption.***

ESECUZIONE
- Cavo di alimentazione di lunghezza **10 m**

STANDARD
- *Power supply cable length **10 m***

LIMITI D'IMPIEGO
- Profondità sotto il livello dell'acqua fino a **10 m** (con cavo di alimentazione di lunghezza adeguata)
- Temperatura del liquido fino a **+40 °C**
- Passaggio Solids in sospensione fino a Ø **55 mm**
- **Immersione minima per servizio continuo: 550 mm**

LIMITS OF USE
- *Depth below water level up to **10 m***
- *(with appropriately long power cable)*
- *Liquid temperature up to **+40 °C***
- *Passage of suspended solids up to Ø **55 mm***
- ***Minimum immersion for continuous service: 550 mm***

ESECUZIONI A RICHIESTA
- Elettropompe dotate di sonde interne che rilevano la presenza di acqua in camera d'olio
- Elettropompe con doppio cavo per avviamento stella/triangolo

POSSIBLE ON DEMAND
- *Electric pumps equipped with internal probes that detect the presence of water in the oil chamber*
- *Electric pumps with double cable for star/delta starting*

CARATTERISTICHE IDRAULICHE - HYDRAULIC PERFORMANCES n= 1450 min⁻¹ 50 Hz

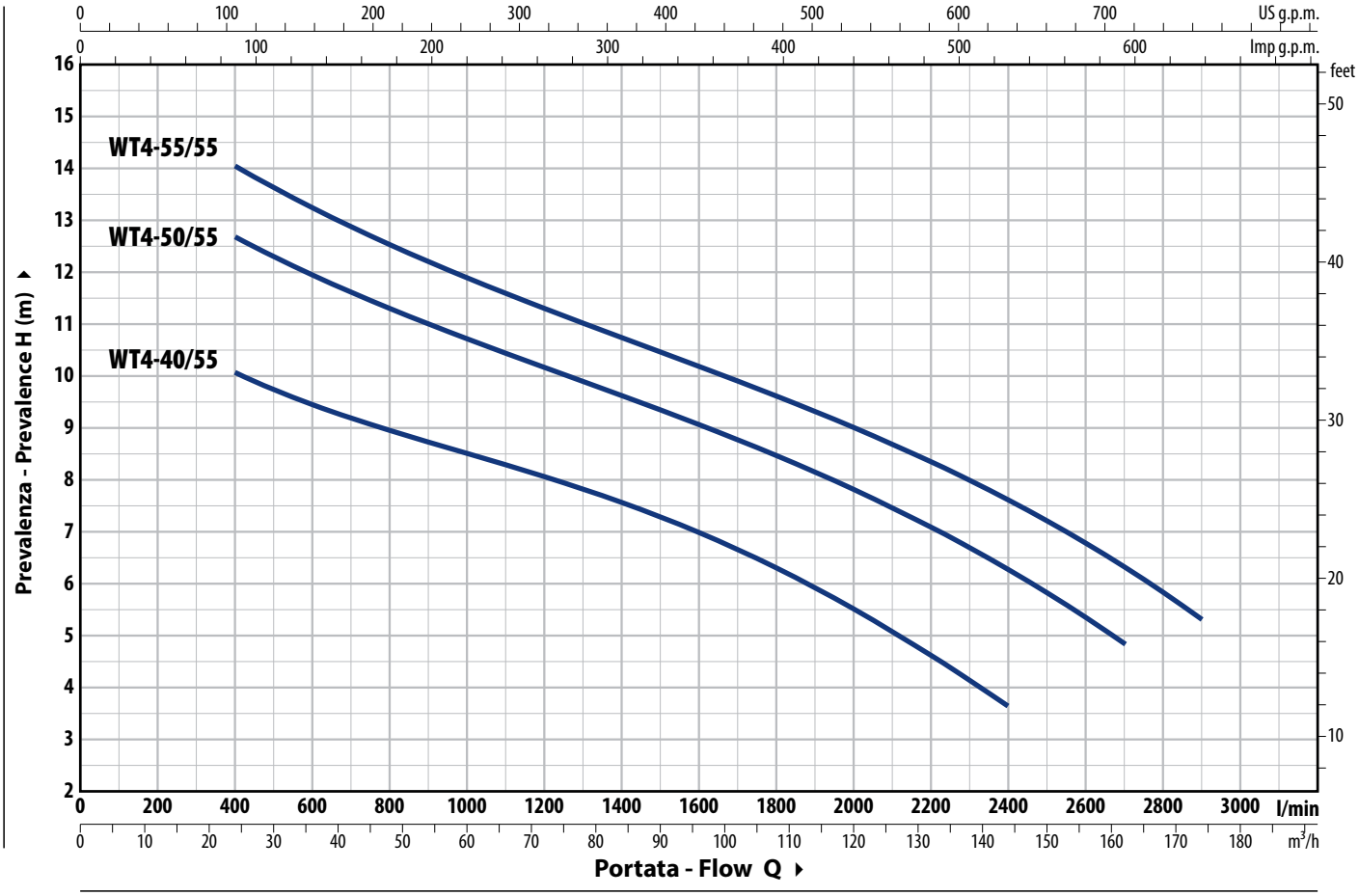

TIPO - TYPE Three-phase	POWER (P2) kW	HP	Q m³/h	0	24	48	72	96	108	120	132	144	162	174
			Q l/min	**0**	**400**	**800**	**1200**	**1600**	**1800**	**2000**	**2200**	**2400**	**2700**	**2900**
WT4-40/55	3	4		12	10	9	8	7	6.3	5.5	4.6	3.6		
WT4-50/55	3.7	5	**H** metri	14.5	12.6	11.3	10.1	9	8.4	7.8	7	6.2	4.8	
WT4-55/55	4	5.5		16	14	12.5	11.3	10.2	9.6	9	8.3	7.6	6.3	5.3

Tolleranza delle curve di prestazione secondo EN ISO 9906 Grado 3B.

ASSORBIMENTI - ABSORPTION

TIPO - TYPE **Three-phase**	TENSIONE - VOLTAGE **400 V**
WT4-40/55	5.5 A
WT4-50/55	7.7 A
WT4-55/55	8.3 A

DIMENSIONI E PESI - DIMENSIONS AND WEIGHTS

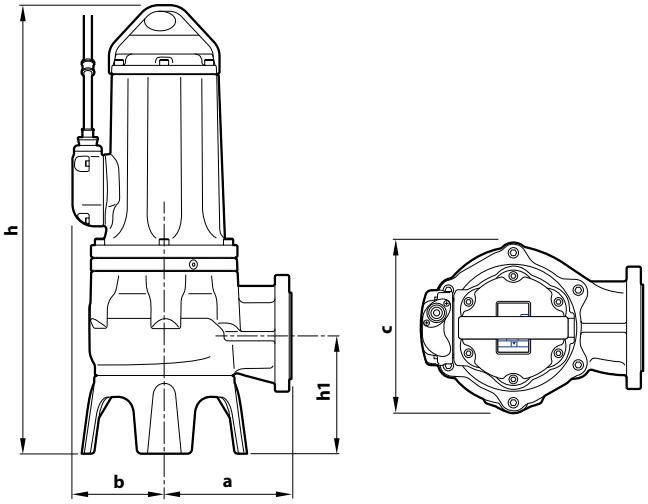

Installazione tipica
Typical installation

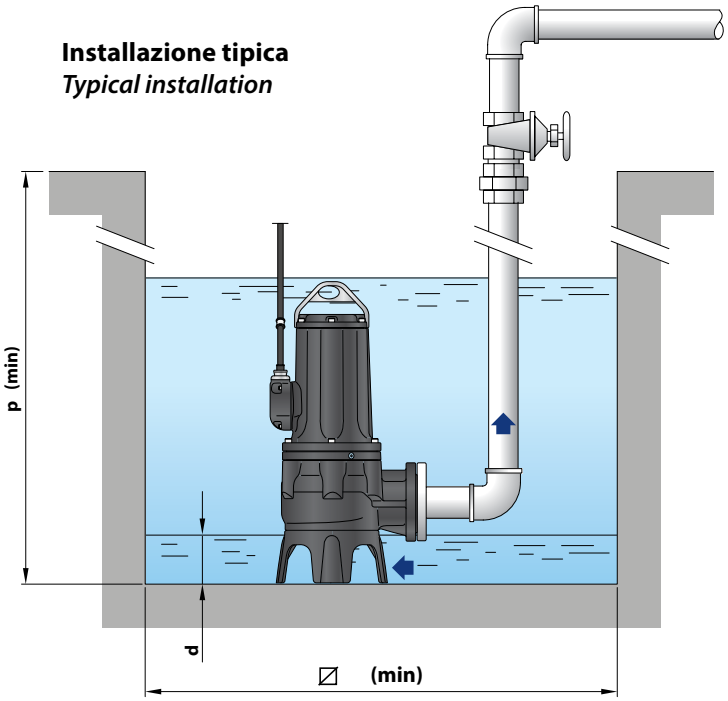

TIPO - TYPE **Three-phase**	Solids passage	DIM mm a	b	c	h	h1	d	p	⧄	kg 3~
WT4-40/55	**Ø 55 mm**	248	165	320	792	228	140	1000	1000	125.2
WT4-50/55										133.0
WT4-55/55										136.0

FLANGIA DELLA BOCCA - PORT FLANGE

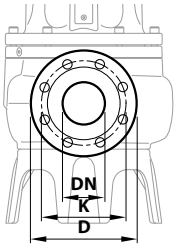

TIPO - TYPE **Three-phase**	FLANGE **DN**	K **mm**	D **mm**	FORI - HOLES **N°**	**Ø (mm)**
WT4-40/55	**80** (PN10)	160	200	8	18
WT4-50/55					
WT4-55/55					

CONTROFLANGIA - COUNTERFLANGES

(ORDINABILE A PARTE) - *(ORDERED SEPARATELY)*

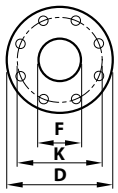

TIPO - TYPE **Three-phase**	FLANGE **DN**	F	K **mm**	D **mm**	FORI - HOLES **N°**	**Ø (mm)**
WT4-40/55	**80**	3"	160	200	8	18
WT4-50/55						
WT4-55/55						

PALLETTIZZAZIONE - PALLETIZATION

TIPO - TYPE **Three-phase**	GROUPAGE n° pumps
WT4-40/55	4
WT4-50/55	4
WT4-55/55	4

CARATTERISTICHE COSTRUTTIVE - CONSTRUCTION FEATURES

1	**Corpo pompa** ***Pump body***	Ghisa con trattamento di cataforesi *Cast iron with cataphoresis treatment*
2	**Base** ***Base***	Ghisa con trattamento di cataforesi *Cast iron with cataphoresis treatment*
3	**Girante** ***Impeller***	Di tipo BICANALE in ghisa con trattamento di cataforesi *DOUBLE-CHANNEL type with cast iron cataphoresis treatment*
4	**Portamotore** ***Motor holder***	Ghisa con trattamento di cataforesi *Cast iron with cataphoresis treatment*
5	**Coperchio motore** ***Motor cover***	Ghisa con trattamento di cataforesi *Cast iron with cataphoresis treatment*
6	**Albero motore** ***Motor shaft***	**AISI 431**

7 **Tenuta meccanica doppia con camera d'olio interposta** - ***Double mechanical seal with interposed oil chamber***

Tenuta - *Seal*	Albero - *Shaft*	Posizione - *Position*	Materiali - *Materials*
MG91-40D	Ø 40 mm	Lato motore *Motor side*	Carburo di silicio / Grafite / NBR *Silicon carbide / Graphite / NBR*
		Lato pompa *Pump side*	Carburo di silicio / Carburo di silicio / NBR *Silicon carbide / Silicon carbide / NBR*

8 **Motore elettrico**

Trifase 400 V - 50 Hz
con salvamotore termico incorporato nell'avvolgimento

– Isolamento: classe F
– Protezione: IP X8

Electric motor

Three-phase 400 V - 50 Hz with built-in thermal motor protection in the winding

– Insulation: class F
– Protection: IP X8

9 **Cavo di alimentazione** - ***Power cable***
- Da 10 m di tipo "H07 RN-F" - *10 m 'H07 RN-F' type*

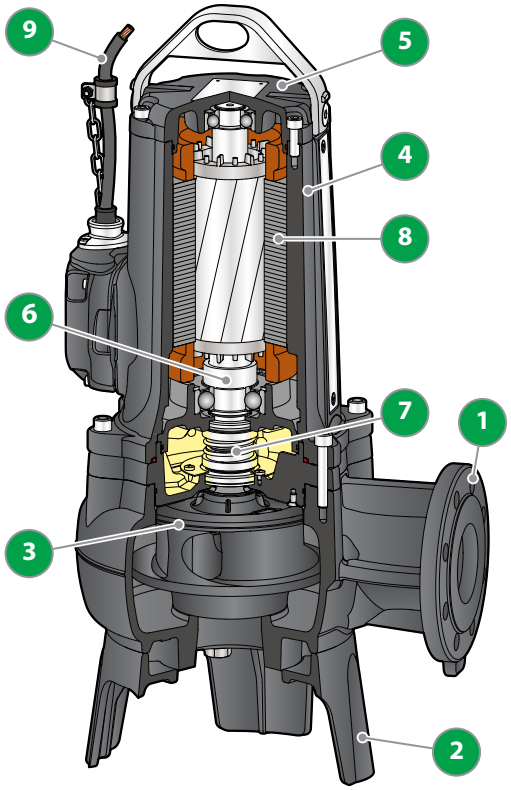

VERSIONE CON MANDATA VERTICALE E TUBI GUIDA DA 2"
VERSION WITH VERTICAL DELIVERY AND 2" GUIDE PIPES

VR4	Cod. ASSPVXC4V	DN **4"**
WT4	Cod. ASSPMC4V	DN **3"**

KIT:

Piede di accoppiamento completo di controflangia
Coupling foot complete with counter flange

Guida di scorrimento con viti e guarnizione
Slide guide with screws and gasket

Supporto per i tubi di guida
Support for guide pipes

ACCESSORI ORDINABILI - OPTIONAL ACCESSORIES

GUIDA DI SCORRIMENTO - SLIDE GUIDE

VR4	Cod. ASSFL100
WT4	Cod. ASSFL080

Completa di viti e guarnizioni - *with screws and gasket*

SUPPORTO TUBI GUIDA - GUIDE PIPES SUPPORT

Tubi guida Ø 2" - *Guide pipes Ø 2"*	Cod. 859SV349INTFA

Per motivi di stabilità interporre un supporto ogni 3 metri (consigliato)
For reasons of stability, interpose a support every 3 m (recommended)

TUBO GUIDA (AISI 304) - GUIDE PIPE

Tubo guida Ø 2" da **3 m** - *3 m Ø 2" guide tube*	Cod. 54SARTG0063F
Tubo guida Ø 2" da **6 m** - *6 m Ø 2" guide tube*	Cod. 54SARTG0066F

INSTALLAZIONE TIPICA - TYPICAL INSTALLATION

1. Elettropompa - *Electric pump*
2. Piede di accoppiamento - *Coupling foot*
3. Tubi guida - *Guide pipes*
4. Supporto superiore tubi guida - *Upper guide pipe support*
5. Supporto intermedio tubi guida - *Intermediate guide pipe support*
6. Catena di sollevamento - *Lifting chain*
7. Quadro elettrico - *Electric panel*
8. Galleggiante di arresto - *Stopping float*
9. Galleggiante di partenza - *Starting float*
10. Galleggiante di partenza pompa supplementare - *Additional pump start float*
11. Galleggiante di allarme - *Warning float*
12. Valvola di non ritorno - *Non-return valve*

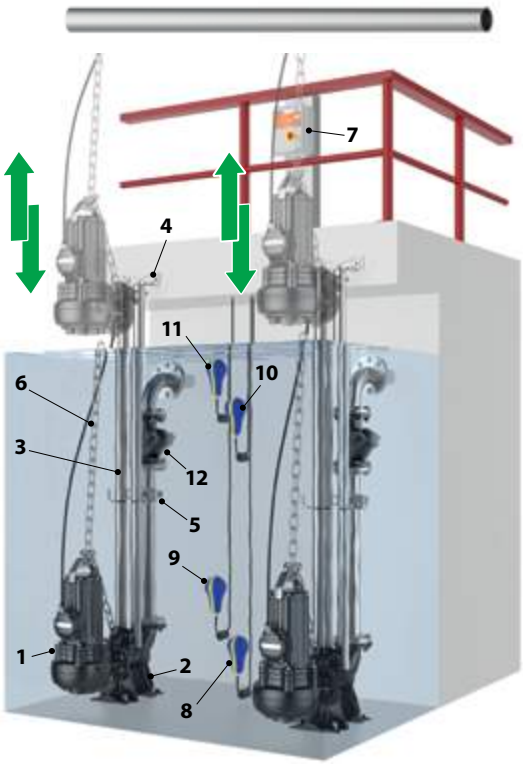

DIMENSIONI - DIMENSIONS

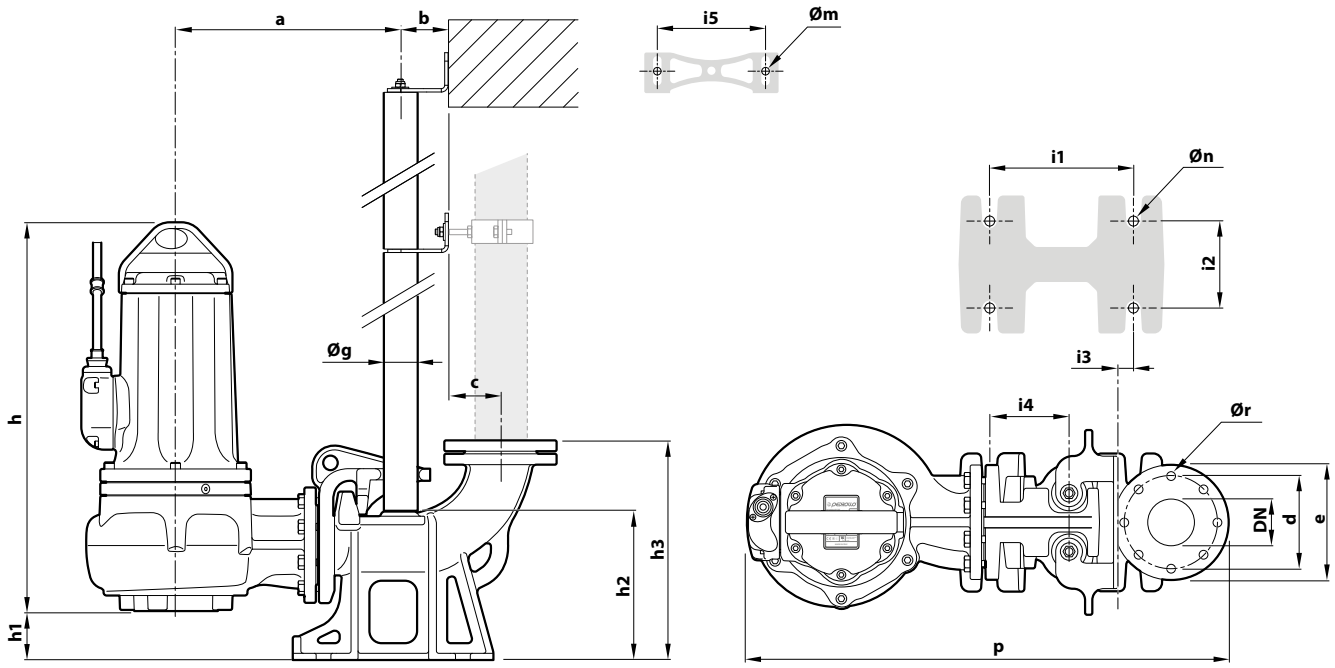

TIPO - TYPE **Three-phase**	Solids passage mm	PORT **DN**	DIM mm a	b	c	d	e	p	h	h1	h2	h3	i1	i2	i3	i4	i5	Øg	Øm	Øn	Ør
VR4-40/100																					
VR4-50/100	**Ø 100 mm**	**4"**	376	85	105	180	220	841	695	107	266	426	250	150	34	130	186	2"	13	16	18
VR4-55/100																					

TIPO - TYPE **Three-phase**	Solids passage mm	PORT **DN**	DIM mm a	b	c	d	e	p	h	h1	h2	h3	i1	i2	i3	i4	i5	Øg	Øm	Øn	Ør
WT4-40/55																					
WT4-50/55	**Ø 55 mm**	**3"**	396	85	95	160	200	841	680	92	256	592	250	150	34	130	186	2"	13	16	18
WT4-55/55																					

Elettropompe sommergibili 4 poli - *4-pole Submersible electric pumps*

CAMPO DELLE PRESTAZIONI

- Portata fino a **5000 l/min** (300 m^3/h)
- Prevalenza fino a **22.5 m**

PERFORMANCE RANGE

- *Flow rate up to **5000 l/min** (300 m3/h)*
- *Head up to **22.5 m***

UTILIZZI E INSTALLAZIONI

Le pompe della serie **VR4**, costruite in ghisa di notevole spessore, eccezionale robustezza, resistenza all'abrasione e durata nel tempo, sono equipaggiate con girante di tipo VORTEX, quindi adatte al drenaggio di **acque cariche, luride, reflue, acque miste a fango, fanghi ravvivati e putridi**. Sono indicate per l'installazione in fognature, gallerie, scavi, canali, parcheggi sotterranei, ecc.

USES AND INSTALLATIONS

*The pumps of the **VR4** series are made of cast iron of considerable thickness, exceptional robustness, abrasion resistance and durability. They are equipped with VORTEX-type impellers and are therefore suitable for the **drainage of sewage, sewage mixed with sludge, revived sludge and putrid water.** They are suitable for installation in sewers, tunnels, excavations, canals, underground car parks, etc.*

MOTORE ELETTRICO

- **Motore elettrico con termico Three-phase incorporato nell'avvolgimento da collegare al quadro elettrico. N.B. La garanzia è valida se il termico è collegato al quadro elettrico.**

ELECTRIC MOTOR

- ***Electric motor with Three-phase thermal incorporated in the winding to be connected to the electrical panel.***
- ***N.B. The guarantee is valid if the thermal is connected to the electrical panel.***

ESECUZIONE

- Cavo di alimentazione di lunghezza **10 m**

STANDARD

- *Power supply cable length **10 m***

LIMITI D'IMPIEGO

- Profondità sotto il livello dell'acqua fino a **10 m** (con cavo di alimentazione di lunghezza adeguata)
- Temperatura del liquido fino a **+40 °C**
- Passaggio Solids in sospensione fino a Ø **80 mm**
- **Per servizio continuo l'elettropompa non deve emergere per più di 290 mm**

LIMITS OF USE

- *Depth below water level up to **10 m***
- *(with appropriately long power cable)*
- *Liquid temperature up to **+40 °C***
- *Passage of suspended solids up to Ø **80 mm***
- ***For continuous service, the electric pump must not rise more than 290 mm***

ESECUZIONI A RICHIESTA

- Elettropompe dotate di sonde interne che rilevano la presenza di acqua in camera d'olio
- Elettropompe con doppio cavo per avviamento stella/triangolo
- Altre tensioni o frequenza a 60 Hz

POSSIBLE ON DEMAND

- *Electric pumps equipped with internal probes that detect the presence of water in the oil chamber*
- *Electric pumps with double cable for star/delta starting*
- *Other voltages or frequency at 60 Hz*

CARATTERISTICHE IDRAULICHE - HYDRAULIC PERFORMANCES n= 1450 min⁻¹ 50 Hz

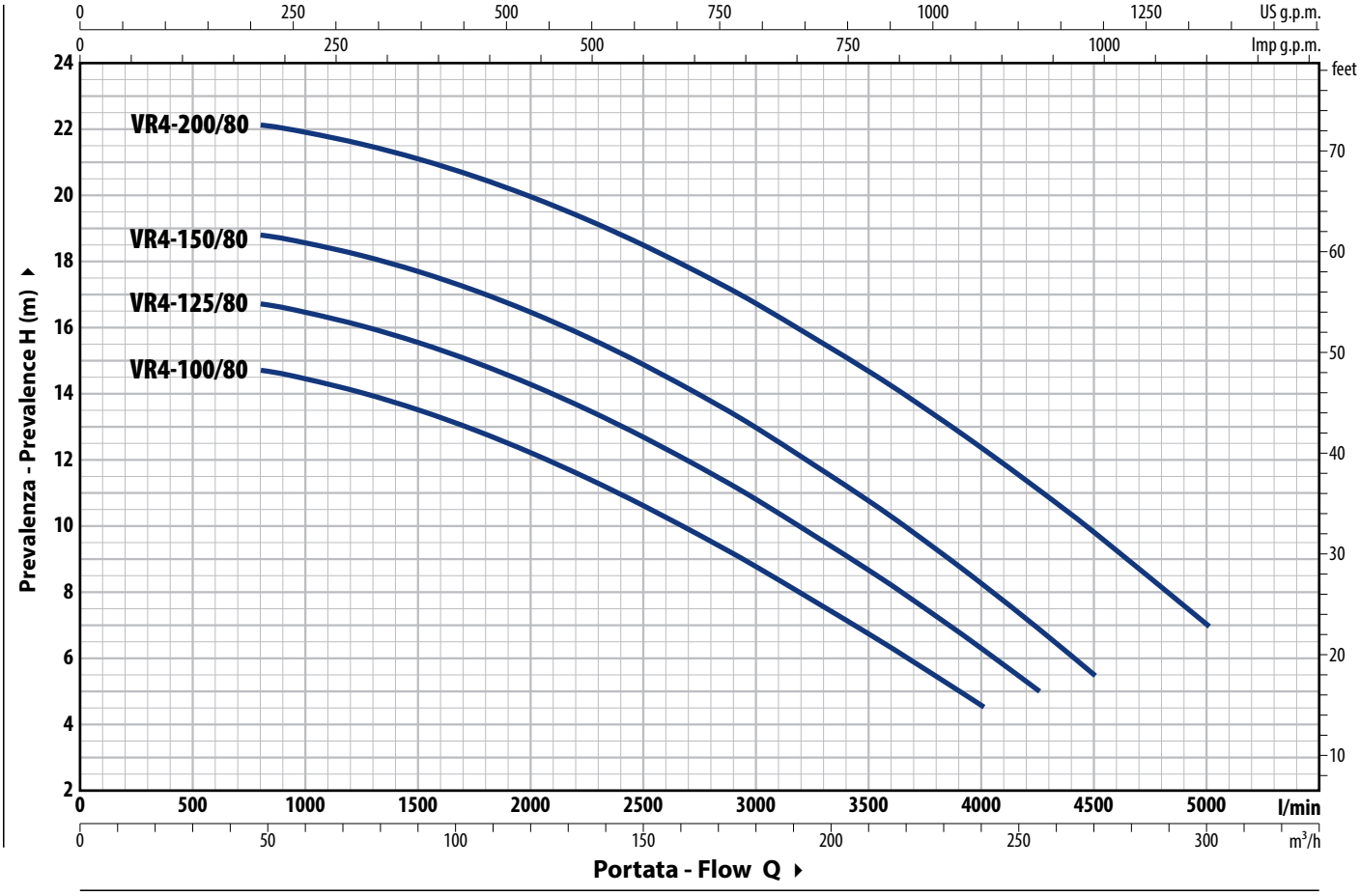

TIPO - TYPE Three-phase	POWER (P2) kW	HP	Q m³/h	0	48	60	90	120	150	180	210	240	255	270	300
			Q l/min	**0**	**800**	**1000**	**1500**	**2000**	**2500**	**3000**	**3500**	**4000**	**4250**	**4500**	**5000**
VR4-100/80	7.5	10	H metri	15	14.7	14.5	13.5	12.2	10.6	8.7	6.7	4.5			
VR4-125/80	9.2	12.5		17	16.7	16.5	15.5	14.3	12.7	10.8	8.6	6.3	5		
VR4-150/80	11	15		19	18.8	18.6	17.7	16.4	14.9	12.9	10.7	8.2	6.9	5.5	
VR4-200/80	15	20		22.5	22.1	21.9	21.1	20	18.5	16.7	14.7	12.3	11.1	9.8	7

Tolleranza delle curve di prestazione secondo EN ISO 9906 Grado 3B.

ASSORBIMENTI - ABSORPTION

TIPO - TYPE Three-phase	TENSIONE - VOLTAGE **400 V**
VR4-100/80	19.0 A
VR4-125/80	21.0 A
VR4-150/80	23.5 A
VR4-200/80	28.5 A

DIMENSIONI E PESI - DIMENSIONS AND WEIGHTS

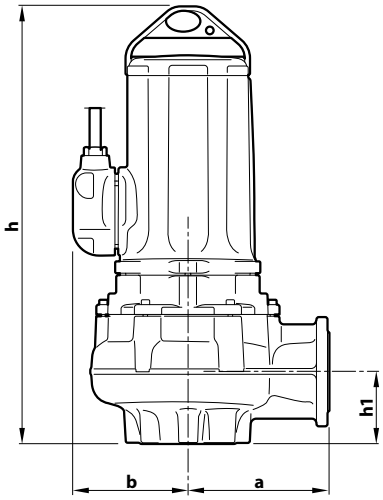

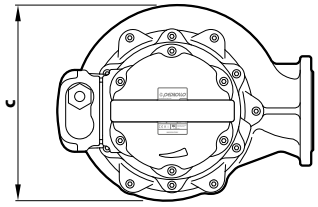

TIPO - TYPE **Three-phase**	Solids passage	DIM mm a	b	c	h	h1	kg 3~
VR4-100/80	**Ø 80 mm**	285	228	395	858	130	215
VR4-125/80							217
VR4-150/80							227
VR4-200/80							237

FLANGIA DELLA BOCCA - PORT FLANGE

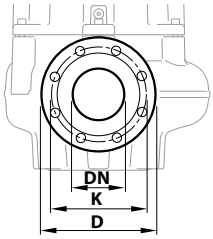

TIPO - TYPE **Three-phase**	FLANGE **DN**	K mm	D mm	FORI - HOLES N°	Ø (mm)
VR4-100/80 **VR4-125/80** **VR4-150/80** **VR4-200/80**	**100** (PN10)	180	220	8	18

CONTROFLANGIA - COUNTERFLANGES

(ORDINABILE A PARTE) - *(ORDERED SEPARATELY)*

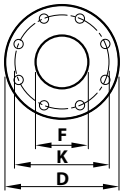

TIPO - TYPE **Three-phase**	FLANGE **DN**	F	K mm	D mm	FORI - HOLES N°	Ø (mm)
VR4-100/80 **VR4-125/80** **VR4-150/80** **VR4-200/80**	**100**	4"	180	220	8	18

BASAMENTO - BASEMENT

(ORDINABILE A PARTE) - *(ORDERED SEPARATELY)*

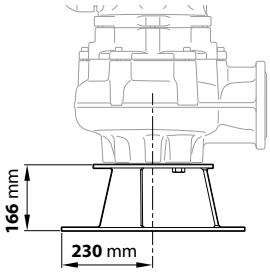

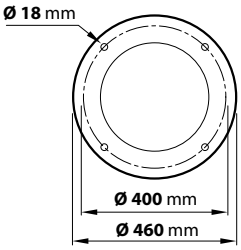

CARATTERISTICHE COSTRUTTIVE - CONSTRUCTION FEATURES

1	**Corpo pompa** ***Pump body***	Ghisa *Cast iron*
2	**Girante** ***Impeller***	Di tipo VORTEX in ghisa *VORTEX type Cast iron*
3	**Portamotore** ***Motor holder***	Ghisa *Cast iron*
4	**Coperchio motore** ***Motor cover***	Ghisa *Cast iron*
5	**Albero motore** ***Motor shaft***	**AISI 431**

6 **Tenuta meccanica doppia con camera d'olio interposta** - ***Double mechanical seal with interposed oil chamber***

Tenuta - *Seal*	Albero - *Shaft*	Posizione - *Position*	Materiali - *Materials*
MG1-43	Ø 43 mm	Lato motore *Motor side*	Carburo di silicio / Grafite / NBR *Silicon carbide / Graphite / NBR*
ARP-40	Ø 40 mm	Lato pompa *Pump side*	Carburo di silicio / Carburo di silicio / NBR *Silicon carbide / Silicon carbide / NBR*

7 **Motore elettrico**

Trifase 400 V - 50 Hz
con salvamotore termico incorporato nell'avvolgimento

– Isolamento: classe F
– Protezione: IP X8

Electric motor
Three-phase 400 V - 50 Hz with built-in thermal motor protection in the winding

– Insulation: class F
– Protection: IP X8

8 **Sonda rilevamento presenza acqua in camera d'olio (a richiesta)**
Water detection probe in oil chamber (on request)

9 **Cavo di alimentazione** - ***Power cable***
- Da 10 m di tipo "EM2 Quality"
- 10 m "EM2 Quality" type

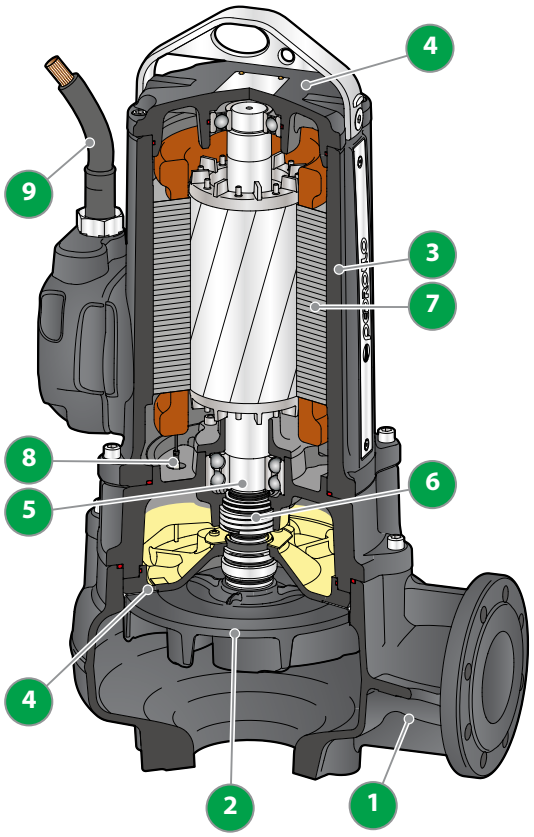

CAMPO DELLE PRESTAZIONI

- Portata fino a **5000 l/min** (300 m^3/h)
- Prevalenza fino a **28 m**

PERFORMANCE RANGE

- *Flow rate up to **5000 l/min** (300 m^3/h)*
- *Head up to **28 m***

UTILIZZI E INSTALLAZIONI

Le elettropompe della serie **WT4**, costruite in ghisa di notevole spessore, eccezionale robustezza, resistenza all'abrasione e durata nel tempo, sono equipaggiate con girante BICANALE che consente il drenaggio di liquidi con presenza di Solids in sospensione, a fibra corta. Sono quindi indicate per il convogliamento di **acque di scarico e fognarie, acque di rifiuto, acque miste a fango, acque freatiche e acque di superficie** per applicazioni in condomini, edifici pubblici, industrie, autosilo, parcheggi sotterranei, aree di lavaggio, ecc.

USES AND INSTALLATIONS

*The **WT4** series of electric pumps, constructed in cast iron of considerable thickness, exceptional strength, abrasion resistance and durability, are equipped with a DOUBLE-CHANNEL impeller that allows the drainage of liquids with the presence of solids in suspension, with short fibres. They are therefore suitable for the conveyance of **sewage and drainage water, waste water, water mixed with sludge, groundwater and surface water** for applications in apartment blocks, public buildings, industries, parking garages, underground car parks, washing areas, etc.*

MOTORE ELETTRICO

- **Motore elettrico con termico Three-phase incorporato nell'avvolgimento da collegare al quadro elettrico. N.B. La garanzia è valida se il termico è collegato al quadro elettrico.**

ELECTRIC MOTOR

- ***Electric motor with Three-phase thermal incorporated in the winding to be connected to the electrical panel.***
- ***N.B. The guarantee is valid if the thermal is connected to the electrical panel.***

ESECUZIONE

- Cavo di alimentazione di lunghezza **10 m**

STANDARD

- *Power supply cable length **10 m***

LIMITI D'IMPIEGO

- Profondità sotto il livello dell'acqua fino a **10 m** (con cavo di alimentazione di lunghezza adeguata)
- Temperatura del liquido fino a **+40 °C**
- Passaggio Solids in sospensione fino a Ø **80 mm**
- **Per servizio continuo l'elettropompa non deve emergere per più di 290 mm**

LIMITS OF USE

- *Depth below water level up to **10 m***
- *(with appropriately long power cable)*
- *Liquid temperature up to **+40 °C***
- *Passage of suspended solids up to Ø **80 mm***
- ***For continuous service, the electric pump must not rise more than 290 mm***

ESECUZIONI A RICHIESTA

- Elettropompe dotate di sonde interne che rilevano la presenza di acqua in camera d'olio
- Elettropompe con doppio cavo per avviamento stella/triangolo
- Altre tensioni o frequenza a 60 Hz

POSSIBLE ON DEMAND

- *Electric pumps equipped with internal probes that detect the presence of water in the oil chamber*
- *Electric pumps with double cable for star/delta starting*
- *Other voltages or frequency at 60 Hz*

CARATTERISTICHE IDRAULICHE - HYDRAULIC PERFORMANCES n= 1450 min⁻¹ 50 Hz

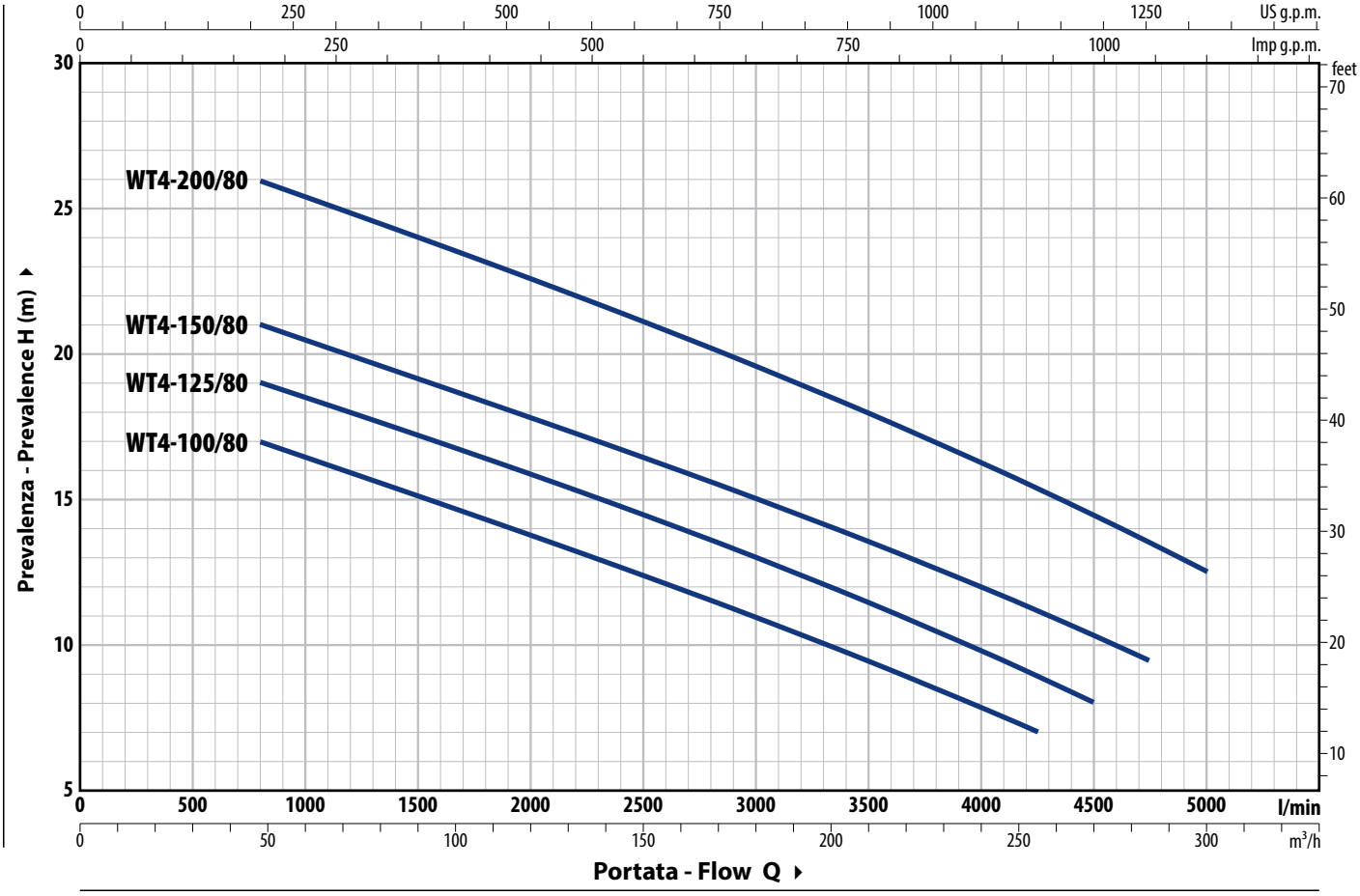

TIPO - TYPE Three-phase	POWER (P2) kW	POWER (P2) HP	Q m³/h	0	48	60	120	180	240	255	270	285	300
			Q l/min	**0**	**800**	**1000**	**2000**	**3000**	**4000**	**4250**	**4500**	**4750**	**5000**
WT4-100/80	7.5	10	H metri	19	17	16.4	13.7	10.9	7.8	7			
WT4-125/80	9.2	12.5		21	19	18.5	15.8	13	9.8	8.9	8		
WT4-150/80	11	15		23.5	21	20.7	18	15.2	12.1	11.3	10.4	9.5	
WT4-200/80	15	20		28	26	25.3	22.5	19.5	16.2	15.3	14.4	13.5	12.5

Tolleranza delle curve di prestazione secondo EN ISO 9906 Grado 3B.

ASSORBIMENTI - ABSORPTION

TIPO - TYPE **Three-phase**	TENSIONE - VOLTAGE **400 V**
WT4-100/80	17.0 A
WT4-125/80	20.0 A
WT4-150/80	22.0 A
WT4-200/80	28.5 A

DIMENSIONI E PESI - DIMENSIONS AND WEIGHTS

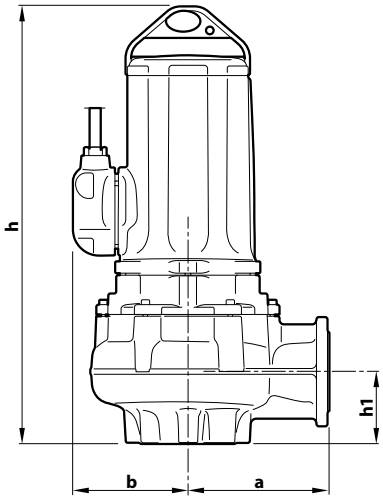

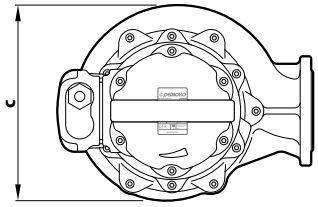

TIPO - TYPE **Three-phase**	Solids passage	DIM mm a	b	c	h	h1	kg 3~
WT4-100/80	**Ø 80 mm**	285	228	395	858	130	224
WT4-125/80							226
WT4-150/80							236
WT4-200/80							246

FLANGIA DELLA BOCCA - PORT FLANGE

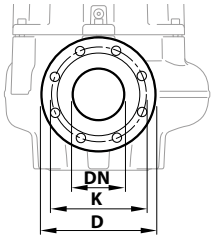

TIPO - TYPE **Three-phase**	FLANGE **DN**	K mm	D mm	FORI - HOLES N°	Ø (mm)
WT4-100/80 **WT4-125/80** **WT4-150/80** **WT4-200/80**	**100** (PN10)	180	220	8	18

CONTROFLANGIA - COUNTERFLANGES

(ORDINABILE A PARTE) - *(ORDERED SEPARATELY)*

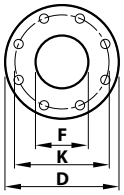

TIPO - TYPE **Three-phase**	FLANGE **DN**	F	K mm	D mm	FORI - HOLES N°	Ø (mm)
WT4-100/80 **WT4-125/80** **WT4-150/80** **WT4-200/80**	**100**	4"	180	220	8	18

BASAMENTO - BASEMENT

(ORDINABILE A PARTE) - *(ORDERED SEPARATELY)*

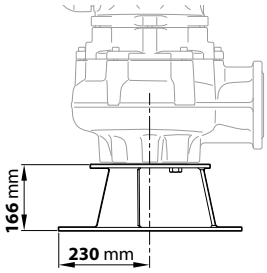

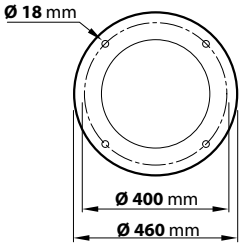

CARATTERISTICHE COSTRUTTIVE - CONSTRUCTION FEATURES

1	**Corpo pompa** ***Pump body***	Ghisa *Cast iron*
2	**Girante** ***Impeller***	Di tipo BICANALE in ghisa *DOUBLE-CHANNEL type Cast iron*
3	**Portamotore** ***Motor holder***	Ghisa *Cast iron*
4	**Coperchio motore** ***Motor cover***	Ghisa *Cast iron*
5	**Albero motore** ***Motor shaft***	**AISI 431**

6 **Tenuta meccanica doppia con camera d'olio interposta** - ***Double mechanical seal with interposed oil chamber***

Tenuta - *Seal*	Albero - *Shaft*	Posizione - *Position*	Materiali - *Materials*
MG1-43	Ø 43 mm	Lato motore *Motor side*	Carburo di silicio / Grafite / NBR *Silicon carbide / Graphite / NBR*
ARP-40	Ø 40 mm	Lato pompa *Pump side*	Carburo di silicio / Carburo di silicio / NBR *Silicon carbide / Silicon carbide / NBR*

7 **Motore elettrico**

Trifase 400 V - 50 Hz
con salvamotore termico incorporato nell'avvolgimento

– Isolamento: classe F
– Protezione: IP X8

Electric motor
Three-phase 400 V - 50 Hz with built-in thermal motor protection in the winding

– Insulation: class F
– Protection: IP X8

8 **Sonda rilevamento presenza acqua in camera d'olio (a richiesta)**
Water detection probe in oil chamber (on request)

9 **Cavo di alimentazione** - ***Power cable***
- Da 10 m di tipo "EM2 Quality"
- *10 m "EM2 Quality" type*

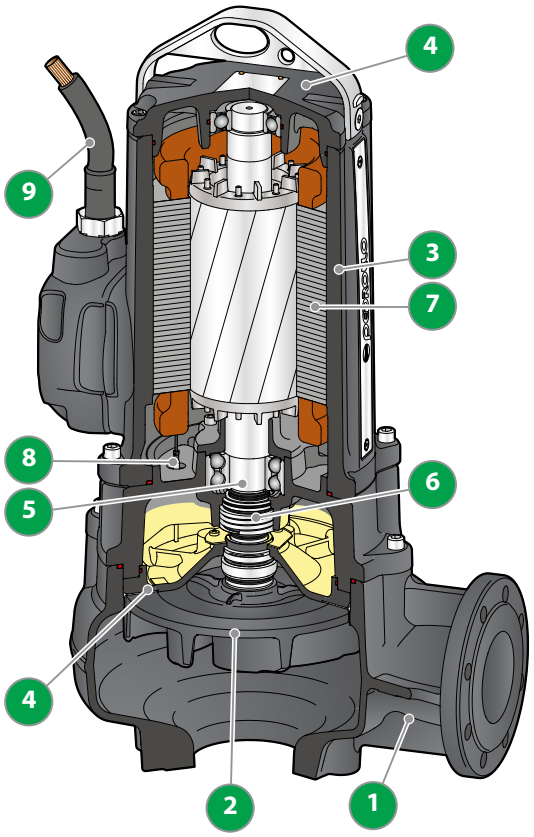

VERSIONE CON MANDATA VERTICALE E TUBI GUIDA DA 2"
VERSION WITH VERTICAL DELIVERY AND 2" GUIDE PIPES

VR4, WT4	Cod. ASSPVXC4V	DN **4"**

KIT:

Piede di accoppiamento completo di controflangia
Coupling foot complete with counter flange

Guida di scorrimento con viti e guarnizione
Slide guide with screws and gasket

Supporto per i tubi di guida
Support for guide pipes

ACCESSORI ORDINABILI - OPTIONAL ACCESSORIES

GUIDA DI SCORRIMENTO - SLIDE GUIDE

VR4, WT4	Cod. ASSFL100

Completa di viti e guarnizioni - *with screws and gasket*

SUPPORTO TUBI GUIDA - GUIDE PIPES SUPPORT

Tubi guida Ø 2" - *Guide pipes Ø 2"*	Cod. 859SV349INTFA

Per motivi di stabilità interporre un supporto ogni 3 metri (consigliato)
For reasons of stability, interpose a support every 3 m (recommended)

TUBO GUIDA (AISI 304) - GUIDE PIPE

Tubo guida Ø 2" da **3 m** - *3 m Ø 2" guide tube*	Cod. 54SARTG0063F
Tubo guida Ø 2" da **6 m** - *6 m Ø 2" guide tube*	Cod. 54SARTG0066F

INSTALLAZIONE TIPICA - TYPICAL INSTALLATION

1. Elettropompa - *Electric pump*
2. Piede di accoppiamento - *Coupling foot*
3. Tubi guida - *Guide pipes*
4. Supporto superiore tubi guida - *Upper guide pipe support*
5. Supporto intermedio tubi guida - *Intermediate guide pipe support*
6. Catena di sollevamento - *Lifting chain*
7. Quadro elettrico - *Electric panel*
8. Galleggiante di arresto - *Stopping float*
9. Galleggiante di partenza - *Starting float*
10. Galleggiante di partenza pompa supplementare - *Additional pump start float*
11. Galleggiante di allarme - *Warning float*
12. Valvola di non ritorno - *Non-return valve*
13. Zoccolo in cemento - *Cement plinth*

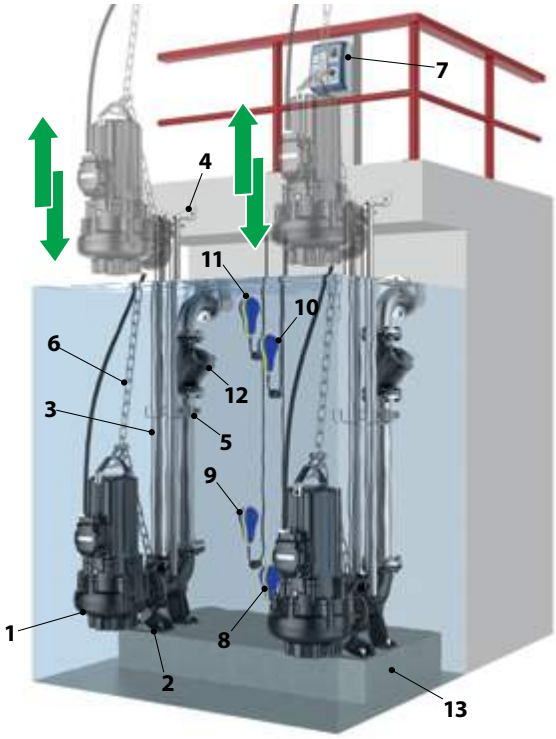

DIMENSIONI - DIMENSIONS

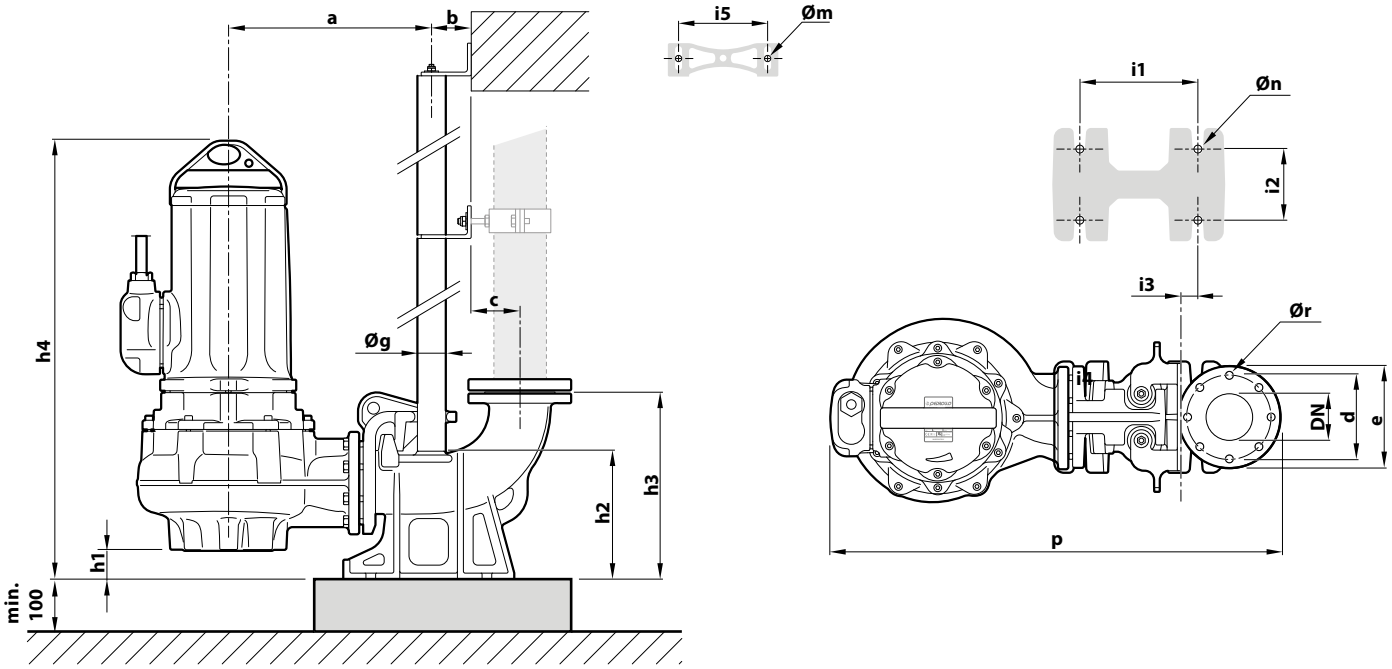

TIPO - TYPE **Three-phase**	Solids passage mm	PORT **DN**	DIM mm a	b	c	d	e	p	h1	h2	h3	h4	i1	i2	i3	i5	Øg	Øm	Øn	Ør
VR4 /80 **WT4 /80**	**Ø 80 mm**	**100**	435	85.5	104.5	180	220	965	77	275	400	935	250	150	34	187	2"	13.5	22	18

PANELLI®

Italian excellence since 1906

PANELLI®

Italian excellence since 1906

NOTE TECNICHE - INFORMAZIONI - QUADRI ELETTRICI
TECHNICAL NOTES - INFORMATIONS - CONTROL BOXES
NOTES TECHNIQUES - INFORMATION - PANNEAU ÉLECTRIQUE
NOTAS TÉCNICAS - INFORMACIÓN - PANELES ELÉCTRICOS

INFO

CAVI ELETTRICI - LUNGHEZZA MASSIMA IN METRI
ELECTRIC CABLES - MAXIMUM LENGHT IN METERS
CABLES ELECTRIQUES - LONGUEUR MAXIMALE EN METERS
CABLES ELÉCTRICOS - LONGITUD MÁXIMA EN METROS

V 230 3 FASE - 3 PHASES		AVVIAMENTO STELLA TRIANGOLO - STAR DELTA STARTING - DEMMARAGE ETOILE TRIANGLE																	
MOTORE MOTOR - MOTEUR		2 CAVI 2 CABLES 3 x ... mm2									6 CAVI 6 CABLES 1 x ... mm2								
kW	HP	1	1,5	2,5	4	6	10	16	25	35	50	70	95	120	150	185	240	300	400
		Lunghezza max - Max lenght - Longeur max ... m																	
3,7	5		54	90	143	216	361												
5,5	7,5		35	59	93	141	236	378											
7,5	10			45	71	107	180	288	443										
9,2	12,5			36	58	87	143	228	357										
11	15				49	74	124	198	310	434									
13	17,5					64	106	169	265	371									
15	20					55	91	145	227	318	410								
18,5	25					45*	75	121	189	264	329								
22	30						60*	95	149	209	275	386							
26	35							83	130	182	244	342	465						
30	40							73*	114	159	212	297	403						
37	50								88	123	166	232	315	398					
45	60								71	100	137	192	261	329	398				
55	75									79	113	158	216	272	341				
66	90									64	95	133	180	228	285	351			
75	100										81	113	164	194	242	301	390		

V 400 3 FASE - 3 PHASES		AVVIAMENTO STELLA TRIANGOLO - STAR DELTA STARTING - DEMMARAGE ETOILE TRIANGLE																	
MOTORE MOTOR - MOTEUR		2 CAVI 2 CABLES 3 x ... mm2									6 CAVI 6 CABLES 1 x ... mm2								
kW	HP	1	1,5	2,5	4	6	10	16	25	35	50	70	95	120	150	185	240	300	400
		Lunghezza max - Max lenght - Longeur max ... m																	
9,2	12,5		64	107	173	260	433												
11	15		56	93	149	226	377												
13	17,5			79	127	191	318	509											
15	20			70	112	166	276	442											
18,5	25			57	91	137	227	365											
22	30				71	107	178	284	445										
26	35					94	156	250	392										
30	40					78	130	208	325	455									
37	50					83*	105	168	283	371	495								
45	60						87*	138	217	304	412								
55	75							108*	171	239	341								
66	90								138	193	285	400							
75	100								117	164	242	339	460						
90	125									128	189	264	359	453					
110	150										166	233	315	398					
132	180										136*	190	258	325	406				
147	200											176	239	300	376				
170	230												210	263	330	407			
191	260												187	234	294	362			
220	300													202	254	312	406		
250	340													180*	228	278	361	451	

V 230 1 FASE - 1 PHASES																			
MOTORE MOTOR - MOTEUR		1 CAVO 1 CABLE 3 x ... mm2																	
kW	HP	1	1,5	2,5	4	6	10	16	25										
		Lunghezza max - Max lenght - Longeur max ... m																	
0,25	0,33	113	169	282															
0,37	0,5	85	128	214	342														
0,55	0,75	60	90	150	240	360													
0,73	1	48	72	120	192	288													
1,1	1,5	27	40	67	104	162	270												
1,5	2	20	30	50	80	120	200												
2,2	3	-	-	30	48	72	120	246											

Nota: (*) solo per cavo in neoprene - (*) for neoprene cable only - (*) suelement puor cavle en neoprene - (*) solo para cable en neopreno. Le tabelle sono riferite ad acqua a 30°C. Se la temperatura è superiore, interpellate il nostro ufficio tecnico - Tables are referred to water 30°C. If temperature is higher please apply our technical departement. - Las tablas se refieren con la temperatura del agua a 30°C. Si la temperatura es superior contactar con nuestro departamento técnico. Les tableaux sont réferés à l'eau 30°C. Si la température est supérieure contacter notre bureau technique. Per tensione 415 V la lunghezza dei cavi indicata nelle tabelle a 380 V può essere aumentata del 10%. For 415 V the cables lenght shown in the 380 tables can be increased by 10% - Pour tension 415 V la longueur des cables indiquée dans les tableaux ° 380 peut etre augmentée du 10%. Para tension 415 V la longitud de los cables indicada en la tabla de 380 tlene que ser aumentada un 10%.

CAVI ELETTRICI - LUNGHEZZA MASSIMA IN METRI
ELECTRIC CABLES - MAXIMUM LENGHT IN METERS
CABLES ELECTRIQUES - LONGUEUR MAXIMALE EN METERS
CABLES ELÉCTRICOS - LONGITUD MÁXIMA EN METROS

V 230 3 FASE - 3 PHASES		AVVIAMENTO DIRETTO o STATORICO - DIRECT or STATORIC STARTING - DEMARRAGE DIRECT ou STATORIQUE																	
MOTORE MOTOR - MOTEUR		1 CAVO 1 CABLES 3 x ... mm2									3 CAVI 3 CABLES 1 x ... mm2								
kW	HP	1	1,5	2,5	4	6	10	16	25	35	50	70	95	120	150	185	240	300	400
		Lunghezza max - Max lenght - Longeur max ... m																	
0,37	0,5	185	273																
0,55	0,75	127	191	319															
0,73	1	92	138	230	368														
1,1	1,5	67	100	167	268	402													
1,5	2	51	77	128	204	306													
2,2	3	35	53	89	142	213	356												
3	4		39	65	104	156	260	416											
3,7	5		35	58	92	139	232	371											
4	5,5			46	73	110	184	294	460										
5,5	7,5			38	60	91	152	243	380										
7,5	10				48	69	116	184	290	406									
9,2	12,5					56	92	148	231	323	420								
11	15						80	127	201	282	344								
13	17,5						68	110	171	239	295	413							
15	20						59*	95	149	208	257	360							
18,5	25							78	121	170	206	288							
22	30							61*	96	134	172	241	327						
26	35								84*	117	152	214	290	366					
30	40									102	132	185	251	318	397				
37	50										103	144	195	247	309	381			
45	60										84*	120	162	206	257	317	410		

V 400 3 FASE - 3 PHASES		AVVIAMENTO DIRETTO o STATORICO - DIRECT or STATORIC STARTING - DEMARRAGE DIRECT ou STATORIQUE																	
MOTORE MOTOR - MOTEUR		1 CAVO 1 CABLE 3 x ... mm2									3 CAVI 3 CABLES 1 x ... mm2								
kW	HP	1	1,5	2,5	4	6	10	16	25	35	50	70	95	120	150	185	240	300	400
		Lunghezza max - Max lenght - Longeur max ... m																	
0,37	0,5	557																	
0,55	0,75	383																	
0,73	1	277	416																
1,1	1,5	201	302																
1,5	2	154	230	384															
2,2	3	107	160	267	427														
3	4	78	117	195	312	468													
3,7	5	70	105	175	280	420													
4	5,5	58	84	140	224	336													
5,5	7,5	46	69	115	184	276	460												
7,5	10		52	87	139	208	348												
9,2	12,5			69	111	167	278	445											
11	15				96	145	242	387											
13	17,5				82	123	206	330	515										
15	20				72*	107	179	287	449										
18,5	25					88	146	234	366										
22	30					69*	115	184	287	400									
26	35						94*	151	235	330									
30	40							134	210	288	386								
37	50							107*	169	238	309	432							
45	60								140	196	258	362							
55	75								108*	152	213	298	404						
66	90									135*	178	249	338	426					
75	100										151*	211	286	362					
90	125											165	224	283	354	437			
110	150											142*	182	243	304	375			
132	180												157*	198	247	305	295		
147	200													174	228	281	364		
170	230														200	246	319	398	
191	260															220	285	358	
220	300																248	307	408
250	340																219	274	365

Italian excellence since 1906

PERDITE DI CARICO IN M OGNI 100 METRI DI TUBAZIONE DIRITTA
FRICTION LOSSES IN METERS EVERY 100 METERS OF STRAIGHT PIPELINE
PERTES DE CHARGE EN METRES POUR 100 METERS DU TUYAUTERIE DROITE
PÉRDIDAS DE CARGA POR CADA 100 METROS DE TUBERIA RÍGIDA

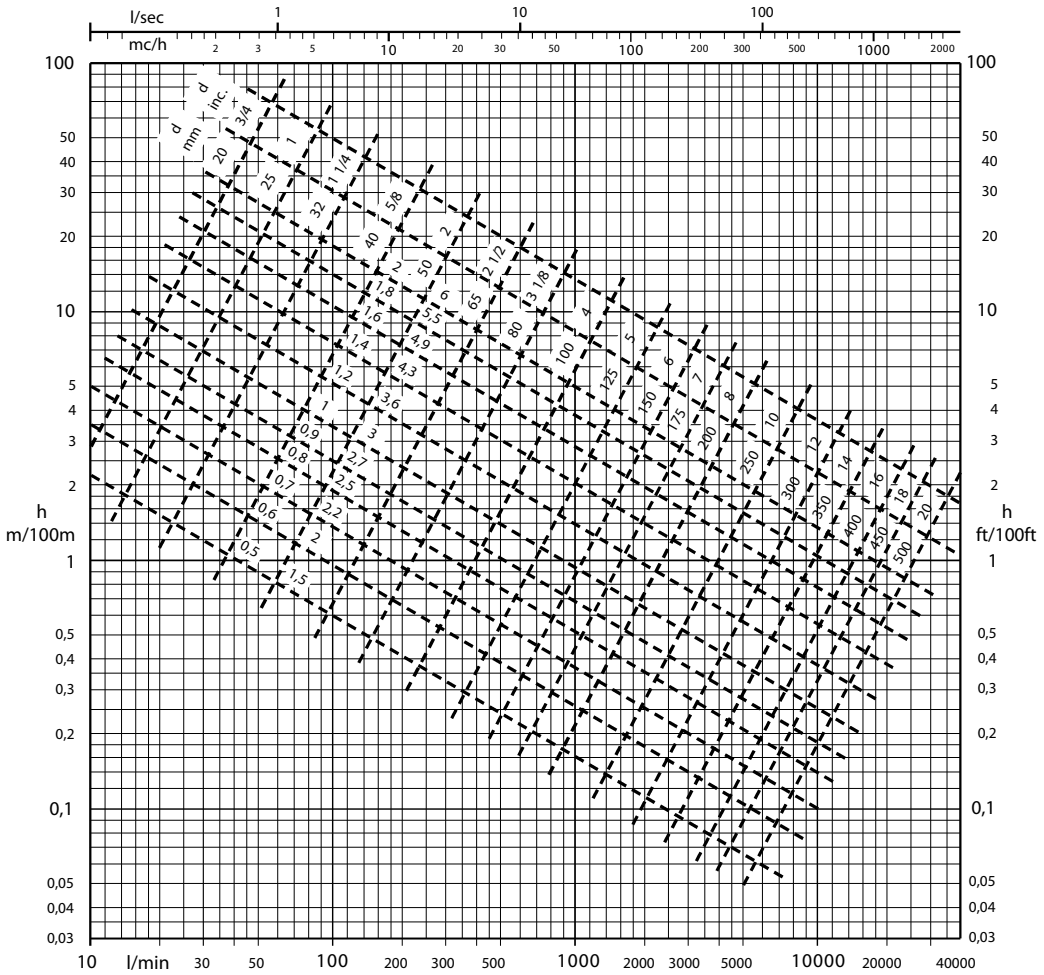

NOTE

I valori sopra indicati si intendono per tubi internamente lisci in ghisa.
Per una valutazione di massima, le perdite di carico devono essere moltiplicate per:

0,8 per tubi di acciaio laminati nuovi
1,25 per tubi di acciaio leggermente arruginiti
0,7 per tubi di alluminio
0,65 per tubi in PVC
1,25 per tubi in fibra-cemento
Q = Portata in litro minuto
V = Velocità dell'acqua in metri al secondo
d = diametro del tubo in mm
h = perdita di carico in metri di colonna d'acqua

NOTES

Les valeurs doivent s'entendre pour tuyaux en fonte, lisses à l'interieur.
Pour une évaluation approximative, les pertes de charge doivent etre multiplées par:

0,8 pour tuyaux laminés nouveaux en acier
1,25 pour tuyaux légèrement rouillés en acier
0,7 pour tuyaux en aluminium
0,65 pour tuyaux en PVC
1,25 pour tuyaux fibro-ciment
Q = débit en litres minute
V = vitesse de l'eau en mètres seconde
d = diamètre interieur du tuyau en mm
h = perte de charge en mètres de colonne d'eau

NOTES

Above mentioned values are to be intended for internally smooth cast iron pipes.
For an approximative evaluation, friction losses must be multiplied for:

0,8 for new rolled steel pipes
1,25 for slightly rusted steel pipes
0,7 for aluminium pipes
0,65 for PVC pipes
1,25 for asbestos cement pipes
Q = capacity, liters per minute
V = velocity of water, meters per second d = diameter od pipe, mm
h = friction loss, feet of water column

NOTAS

Los valores son indicativos, se entiende para tuberia fundición, lisas en el interior.
Para una utilización adecuada, las pérdidas de carga deben ser multiplicadas por:

0,8 para tuberia de acero nueva
1,25 para tuberia de acero ligeramente arrugada
0,7 para tuberia de aluminio
0,65 para tuberia en PVC
1,25 para tuberia en fibro-cimento
Q = Caudal litros minuto
V = Velocidad el agua en metros por segundo.
d = Diámetro interior del tubo en mm
h =Pérdidas de carga en metros de columna de agua

PERDITE DI CARICO IN CM DI COLONNA D'ACQUA
PRESSURE LOSSES IN CM OF WATER COLUMN
PERTES DE CHARGE EN CM DE COLONNE D'EAU
PÉRDIDAS DE CARGA EN CM DE COLUMNA DE AGUA

PERDITE DI CARICO IN CM DI COLONNA D'ACQUA
CHARGE LOSSES IN CM OF WATER COLUMN
PERTES DE CHARGE EN CM DE COLONNE D'EAU

Velocità dell'acqua in m/s Warer speed in m/s - Vitesse eau in m/s	CURVE AD ANGOLO VIVO OBTUSE ANGLE CURVES CURVES ANGLE OBTUS					CURVE NORMALI NORMAL CURVES CURVES NORMALES					Saracinesche normali Normal sluice gates - Vannes normales	Valvole di fondo Foot valve - Clapets de pied	Valvole di ritegno Non return valve - Clapets de retour	Perdite di energia all'uscita dei tubi di scarico V2/2G Energy losses at the exit of discharge pipes V2//2G Perte energie a la sortie tubes de chargement
	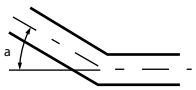					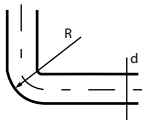								
	a = 30°	a = 40°	a = 60°	a = 80°	a = 90°	d/R = 0,4	d/R = 0,6	d/R = 0,8	d/R = 1	d/R = 1,5				
0,1	0,03	0,04	0,05	0,07	0,08	0,007	0,008	0,01	0,0155	0,027	0,03	30	30	0,05
0,15	0,06	0,73	0,1	0,14	0,17	0,016	0,019	0,024	0,033	0,06	0,033	31	31	0,12
0,2	0,11	0,13	0,18	0,26	0,31	0,028	0,033	0,04	0,058	0,11	0,058	31	31	0,21
0,25	0,17	0,21	0,28	0,4	0,48	0,044	0,052	0,063	0,091	0,17	0,09	31	31	0,32
0,3	0,25	0,3	0,41	0,6	0,7	0,063	0,074	0,09	0,13	0,25	0,13	31	31	0,46
0,35	0,33	0,4	0,54	0,8	0,93	0,085	0,1	0,12	0,18	0,33	0,18	31	31	0,62
0,4	0,43	0,52	0,71	1	1,2	0,11	0,13	0,16	0,23	0,43	0,23	32	31	0,82
0,5	0,67	0,91	1,1	1,6	1,9	0,18	0,21	0,26	0,37	0,67	0,37	33	32	1,27
0,6	0,97	1,2	1,6	2,3	2,8	0,25	0,29	0,36	0,52	0,97	0,52	34	32	1,84
0,7	1,35	1,65	2,2	3,2	3,9	0,34	0,4	0,48	0,7	1,35	0,7	35	32	2,5
0,8	1,7	2,1	2,8	4	4,8	0,45	0,53	0,64	0,93	1,7	0,95	36	33	3,3
0,9	2,2	2,7	3,6	5,2	6,2	0,57	0,67	0,82	1,18	2,2	1,2	37	34	4,2
1	2,7	3,3	4,5	6,4	7,6	0,7	0,82	1	1,45	2,7	1,45	38	35	5,1
1,5	6	7,3	10	14	17	1,6	1,9	2,3	3,3	6	3,3	47	40	11,5
2	11	14	18	26	31	2,8	3,3	4	5,8	11	5,8	61	48	20,4
2,5	17	21	28	40	48	4,4	5,2	6,3	9,1	17	9,1	78	58	32
3	25	30	41	60	70	6,3	7,4	9	13	25	13	100	71	46
3,5	33	40	55	78	93	8,5	10	12	18	33	18	123	85	62
4	43	52	70	100	120	11	13	16	23	42	23	150	100	82
4,5	55	67	90	130	160	14	21	26	37	55	37	190	120	103
5	67	82	110	160	190	18	29	36	52	67	52	220	140	127

1) La perdita di carico nelle curve è soltanto dovuta alla contrazione dei filetti liquidi per cambiamento di direzione: lo sviluppo delle curve deve essere compreso nella lunghezza della tubazione.
2) La perdita di carico nelle valvole e saracinesche è stata determinata in base a prove pratiche.

1) The pressure losses in the curves is only the one due to the reduction of the liquide threads for the changing of direction: the curves development has to be include in the length of the pipeline.

2) The pressure losses in the valves and sluice-gates has been calculated according to practical tests.

1) Le perte de charge dans les courbes est seulement due à la contraction des filets liquides pour le changement de direction: le devéloppement des courbes doit etre compris dans la longueur de la tuyauterie.

2) La perte de charge dans les clapets et les vannes a été determinée sur la base d'essais pratiques

1) La pérdida de carga en las curvas solamente se debe a la contracción de las redes líquidas para el cambio de dirección: el desarrollo de las curvas debe incluirse en la longitud de la tuberia.

2) La pérdida de carga en las válvulas y en esclusas se determinó sobre banco pruebas.

RELAZIONI TRA LE PORTATE
RELATION BETWEEN CAPACITIES
RELATION ENTRE LES DEBITS
RELACIÓN ENTRE LOS CAUDALES

RELAZIONI TRA LE PORTATE
RELATION BETWEEN CAPACITIES
RELATION ENTRE LES DEBITS

l/s	l/min	m3/h	m3/h	l/s	l/min
1	60	3,6	1	0,277	16,66
2	120	7,2	2	0,555	33,33
3	180	10,8	3	0,833	50
4	240	14,4	4	1,111	66,66
5	300	18	5	1,138	83,33
6	360	21,6	6	1,666	100
7	420	25,2	7	1,944	116,66
8	480	28,8	8	2,222	133,33
9	540	32,4	9	2,5	150
10	600	36	10	2,777	166,66
12	720	43,2	12	3,333	200
14	840	50,4	14	3,888	233,33
16	960	57,6	16	4,444	266,66
18	1080	64,8	18	5	300
20	1200	72	20	5,555	333,33
25	1500	90	25	6,944	416,66
30	1800	108	30	8,333	500
35	2100	126	35	9,722	583,33
40	2400	144	40	11,111	666,66
45	2700	162	45	12,5	750
50	3000	180	50	13,888	833,33
55	3300	198	55	15,277	916,66
60	3600	216	60	16,666	1000
65	3900	234	65	18,055	1083,33
70	4200	252	70	19,444	1166,66
75	4500	270	75	20,833	1250
80	4800	288	80	20,222	1333,33
85	5100	306	85	23,611	1416,66
90	5400	324	90	25	1500
95	5700	342	95	26,388	1583,33
100	6000	360	100	27,777	1666,66
110	6600	396	110	30,555	1833,33
120	7200	432	120	33, 333	2000
130	7800	468	130	36,111	2166,66
140	8400	504	140	38,888	2333,33
150	9000	540	150	41,666	2500
160	9600	576	160	44,444	2666,66
170	10200	612	170	47,222	2833,33
180	10800	648	180	50	3000
190	11400	684	190	52,777	3166,66
200	12000	720	200	55,555	3333,33
250	15000	900	250	69,444	4166,66
300	18000	1080	300	83,333	5000
350	21000	1260	350	97,222	5833,33
400	24000	1440	400	111,111	6666,66
450	27000	1620	450	125	7500
500	30000	1800	500	138,888	8333,33
600	3600	2160	600	166,666	10000
700	42000	2520	700	194,444	11666,66
800	48000	2880	800	222,222	13333,33
900	54000	3240	900	250	15000
1000	60000	3600	1000	277,777	16666,66

ELETTROPOMPA SOMMERSA - SUBMERSIBLE PUMP
POMPE IMMERGÉES - BOMBA SUMERGIBLE

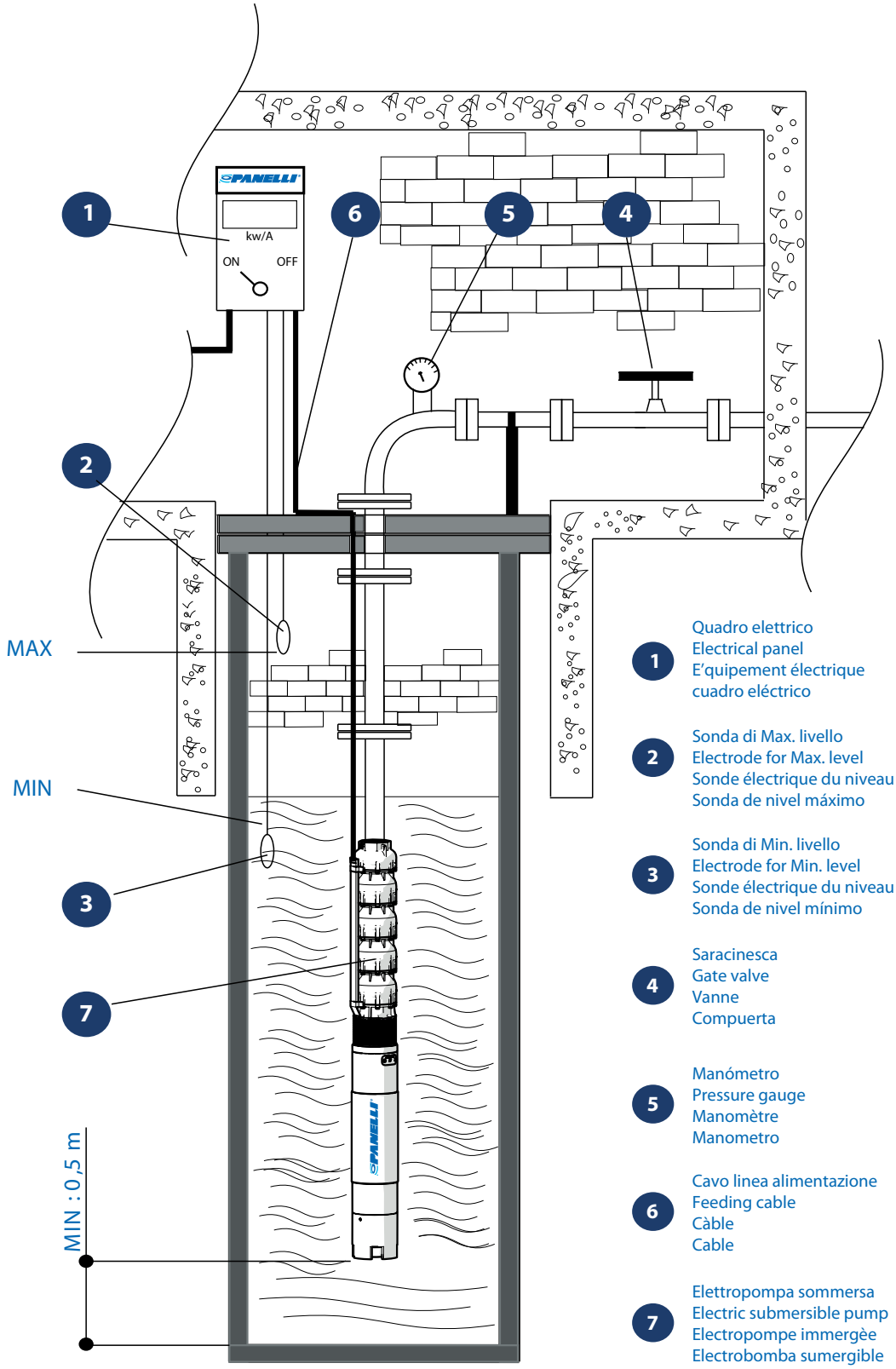

1. Quadro elettrico
   Electrical panel
   E'quipement électrique
   cuadro eléctrico
2. Sonda di Max. livello
   Electrode for Max. level
   Sonde électrique du niveau maxi.
   Sonda de nivel máximo
3. Sonda di Min. livello
   Electrode for Min. level
   Sonde électrique du niveau min.
   Sonda de nivel mínimo
4. Saracinesca
   Gate valve
   Vanne
   Compuerta
5. Manómetro
   Pressure gauge
   Manomètre
   Manometro
6. Cavo linea alimentazione
   Feeding cable
   Càble
   Cable
7. Elettropompa sommersa
   Electric submersible pump
   Electropompe immergèe
   Electrobomba sumergible

ESEMPI DI INSTALLAZIONE - INSTALLATION EXAMPLE
EXEMPLES D'INSTALLATION - EJEMPLOS DE INSTALACION

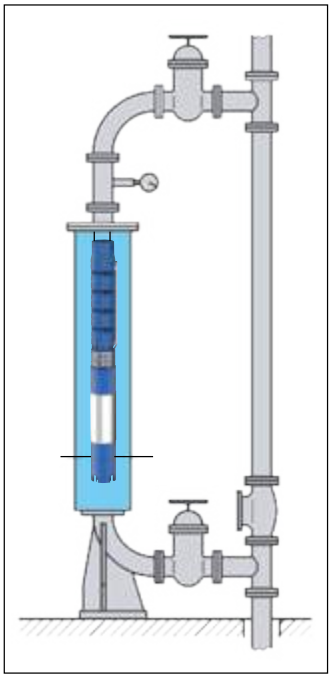

A

Mantello premente verticale
in serie

Vertical delivery shell
in series

Descarga vertical
en serie

Jupe de refoulement vertical
en serie

Mantello premente verticale
con by-pass

Vertical delivery shell
with by-pass

Descarga vertical
con by-pass

Jupe de refoulement vertical
avec by-pass

B

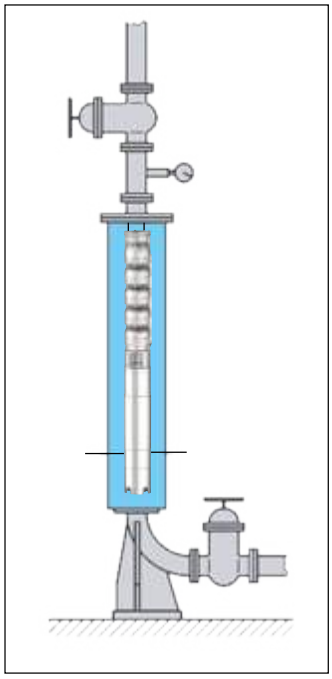

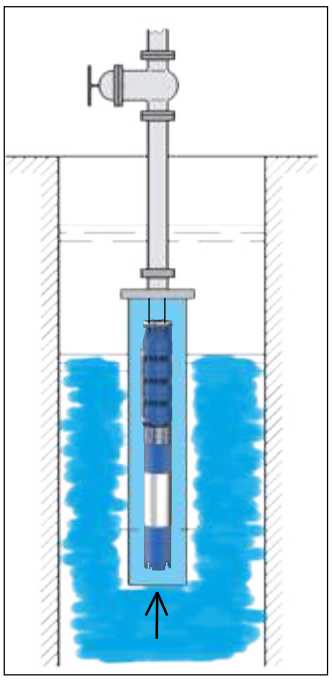

C

Mantello aspirante verticale
senza valvola di fondo

Vertical suction shell
without foot valve

Aspiración vertical
sin válvula de pie

Jupe de aspiration vertical
sans clapet de pied

Mantello aspirante verticale
con valvola di fondo

Vertical suction shell
with foot valve

Aspiración vertical
con válvula de pie

Jupe de aspiration vertical
avec clapet de pied

D

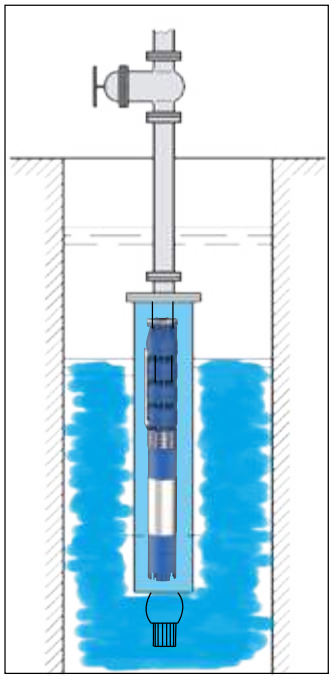

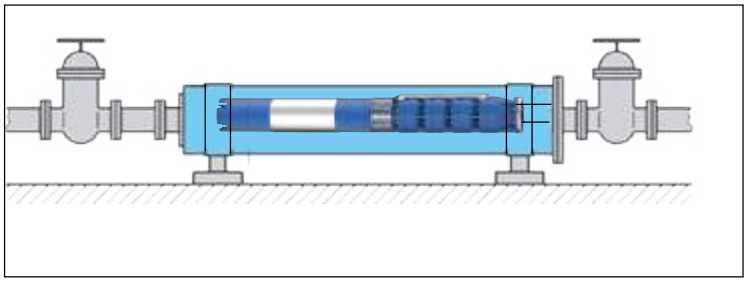

E

Mantello premente orizzontale
in serie

Horizontal delivery shell
in series

Descarga horizontal
en serie

Jupe de refoulement horizontal
en serie

Per ulteriori informazioni contattare il nostro servizio clienti
For further information contact our customer service

Pour plus d'informations, contactez notre service client
Para más información contacte con nuestro servicio al cliente

GRANDEZZA VALUE	Corrente alternata - Alternating current	
	MONOFASE SINGLE FASE	TRIFASE THREE FASE
Fattore di potenza (cos ϕ) Power factor (cos ϕ) (< 1) Factor de potencia (cos ϕ)	$\cos \phi = \frac{Pa * 1000}{V * I}$	$\cos \phi = \frac{Pa * 1000}{1{,}73 * V * I}$
Potenza resa Delivered power (kW) Potencia efectiva	$Pr = \frac{V * I * \cos \phi * nM}{1000}$	$Pr = \frac{1{,}73 * V * I * \cos \phi * nm}{1000}$
Potenza assorbita Absorbed power (kW) Potencia absorbida	$PA = \frac{V * I * \cos \phi}{1000}$	$PA = \frac{1{,}73 * V * I * \cos \phi}{1000}$
Corrente assorbita Absorbed current (kW) Corriente absorbida	$I = \frac{Pr * 1000}{V * \cos \phi * m}$	$I = \frac{Pr * 1000}{1{,}73 * V * \cos \phi * nm}$
Rendimento motore Motor efficiency (%) Rendimiento motor	$m = \frac{Pr}{Pa} * 100$	
Coppia nominale Nominal torque (kgm) Par nominal	$Mn = \frac{Pr * 1000}{1{,}027 * n}$	

ITER PROGETTUALE - PROJECT PROCESS

1ª FASE - 1st PHASE

STUDIO 2D
2D PROJECT

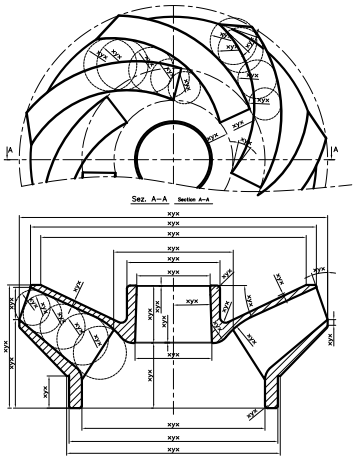

2ª FASE - 2nd PHASE

ELABORAZIONE 3D
3D PROCESSING

3ª FASE - 3rd PHASE

ELABORAZIONE 3D
3D PROCESSING

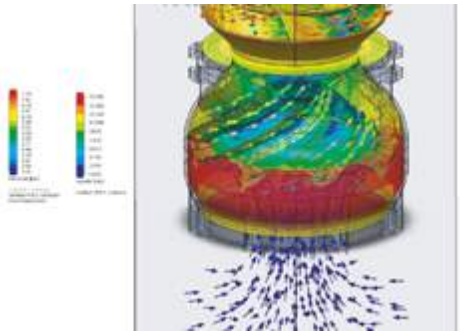

3ª FASE - 3rd PHASE

FLUIDODINAMICA SIMULATA COMPUTERIZZATA
COMPUTATIONAL FLUIDYNAMICS (CFD)

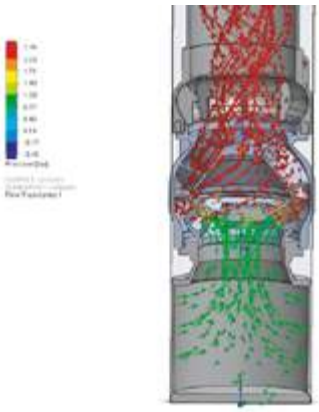

4ª FASE - 4th PHASE

SVILUPPO PROTOTIPO 3D IN ABS
3D PROTOTYPE DEVELOPMENT IN ABS MATERIAL

5ª FASE - 5th PHASE

TEST DI COLLAUDO - APPROVAL TESTS

TABELLE CONVERSIONI
CONVERSION TABLE

TABELLA CONVERSIONI PORTATA
CONVERSION TABLE CAPACITY

l/sec	l/min	m³/h	US. gal/min
1	60	3,6	15,9
5	300	18	79,3
10	600	36	158,5
15	900	54	237,8
20	1200	72	317
25	1500	90	396,3
50	3000	180	792,5
75	4500	269,9	1188,8
100	6000	359,9	1585

TABELLA CONVERSIONI PORTATA
CONVERSION TABLE CAPACITY

m	Bar	Ft	kPa
1	1,02	3,3	9,8
5	5,10	16,4	49
10	10,20	32,8	98,1
15	15,30	49,2	147,1
20	20,39	65,6	196,1
25	25,49	82	245,2
50	50,99	164	490,3
75	76,48	246,1	735,5
100	101,97	328,1	980,6

TABELLA CONVERSIONI POTENZA ELETTRICA
CONVERSION TABLE ELECTRIC POWER

kW	Watt	HP	J/s
1	1000	1,3	1000
5	5000	6,7	5000
10	10000	13,4	10000
15	15000	20,1	15000
20	20000	26,8	20000
25	25000	33,5	25000
50	50000	67	50000
75	75000	100,5	75000
100	100000	134	100000

TABELLA CONVERSIONI VOLUME
CONVERSION TABLE VOLUME

m³	ft³	US. Gal	UK Gal.
1	35,3	264,2	220
5	176,6	1320,9	1099,8
10	353,1	2641,7	2199,7
15	529,7	3962,6	3299,5
20	706,3	5283,4	4399,4
25	882,9	6604,3	5499,2
50	1765,7	13208,6	10998,5
75	2648,6	19812,9	16497,7
100	3531,4	26417,2	21996,9

TABELLA CONVERSIONI LUNGHEZZA
CONVERSION TABLE LENGHT

m	mm	in	ft
1	1000	39,4	3,3
5	5000	196,9	16,4
10	10000	393,7	32,8
15	15000	590,6	49,2
20	20000	787,4	65,6
25	25000	984,3	82
50	50000	1968,5	164
75	75000	2952,8	246,1
100	100000	3937	328,1

TABELLA CONVERSIONI VELOCITA'
CONVERSION TABLE SPEED

km/h	m/sec	mi/h	ft/s
1	0,27	0,62	0,91
5	1,35	3,11	4,56
10	2,7	6,21	9,11
15	4,05	9,32	13,67
20	5,4	12,43	18,22
25	6,75	15,53	22,78
50	13,5	31,07	45,55
75	20,25	46,60	68,33
100	27	62,14	91,10

QUADRI ELETTRICI
CONTROL BOX

QUADRO ELETTRICO MONOFASE FINO A 3 HP
SINGLE PHASE CONTROL BOX UP TO 3HP

Potenze MOTOR POWER	Codice Panelli Panelli Code
0,55 kW/0,75 HP	Q.M. 0,75
0,75 kW/1 HP	Q.M.1 HP
1,1 kW/1,5 HP	Q.M.1,5 HP
1,5 kW/2 HP	Q.M.2 HP
2,2 kW/3 HP	Q.M.3 HP

COMPONENTI	COMPONENTS
Cassetta 190x140x70 mm	PLASTIC BOX 190X140X10 mm
Pressacavi	Cable holder
Condensatore	capacitor
Disgiuntore termico	Thermal protection
Interruttore luminoso	Lighted ON/OFF switch
Morsettiera	Terminal blocks

QUADRO ELETTRICO TRIFASE STANDARD CON RELÉ DI LIVELLO
THREE PHASE CONTROL BOX WITH LEVEL CONTROL

Potenze MOTOR POWER	Codice Panelli Panelli Code
1,1-1,5 kW/ 1,5-2 HP	SA634.03/04/PN
2,2 kW/ 3 HP	SA634.05/06/PN
3 kW/ 4 HP	SA634.07/PN
4-5,5 kW / 5,5-7,5HP	SA634.09/10/PN
7,5 kW / 10HP	SA634.11/PN

Disponibile su richiesta
Available on request
Disponible sur demande
Disponible bajo pedido

COMPONENTI	COMPONENTS
Cassetta IP55	IP 55 Plastic box
Pressacavo	Cable holder
N°3 sonde unipolari	Nr 3 single pole sensors
Morsettiera	Terminal blocks
Relè termico	Thermal relay
Contattore	Contactor
Spia marcia	LED ON/OFF display
Ingresso bassissima tensione per pressostato o galleggiante	Low voltage input for pressure switch or floating switch
Ingresso bassissima tensione per sonde livello	Low voltage input for level sensors
Trimmer regolazione sensibilità sonde	Sensor adjusting device
Selettore Man-0-Aut	Selector Man-0-Aut.

QUADRI ELETTRICI
CONTROL BOX

TRIFASE STANDARD CON RELÈ MANCANZA E SEQUENZA FASI
THREE PHASE STANDARD CONTROL BOX WITH RELAY FOR SEQUENCE/LACK OF PHASES

Potenze MOTOR POWER	Codice Panelli Panelli Code
1,1-1,5 kW/ 1,5-2 HP	SA634.23/24/PN
2,2 kW/ 3 HP	SA634.25/26/PN
3 kW/ 4 HP	SA634.27/PN
4-5,5 kW / 5,5-7,5HP	SA634.29/30/PN
7,5 kW / 10HP	SA634.31/PN

COMPONENTI	COMPONENTS
Cassetta IP55	IP 55 Plastic box
Pressacavo	Cable holder
sonde unipolari	single pole sensors
Morsettiera	Terminal blocks
Relè termico	Thermal relay
Contattore	Contactor
Spia marcia	LED ON/OFF display
Relè sequenza e mancanza fase	Sequence-lack of phase relay
Selettore Man-0-Aut	Selector Man-0-Aut.

Disponibile su richiesta
Available on request
Disponible sur demande
Disponible bajo pedido

QUADRI TRIFASE PLUS
THREE PHASE PLUS CONTROL BOXES

Potenze MOTOR POWER	Codice Panelli Panelli Code
3 kW / 4 HP	SA632.07/08
4 kW / 5,5 HP	SA632.09
5,5 kW / 7,5HP	SA632.10
7,r kW / 10HP	SA632.11
9,2 kW / 12,5HP	SA632.12
11 kW / 15 HP	SA632.13
13 kW / 17,5 HP	SA632.14
15kW/ 20HP	SA632.15
18,5 kW / 25 HP	SA632.16
22 kW / 30 HP	SA632.17

COMPONENTI	COMPONENTS
Cassetta plastica IP55	IP 55 Plastic box
sezionatore blocco porta	Safety switch door lock
Selettore Man-0-Aut	Selector Man-0-Aut.
Pulsante On/Off	ON/OFF Switch
Ingresso pressostato o galleggiante	Low voltage input for pressure switch or floating switch
Relè manc e sequenza fase	Sequence-lack of phase relay
Spia rete	LED power connection
Spia marcia	ON LED
Spia sovraccarico	Overload LED
Amperometro	Amp meter
Voltmetro	Volt meter
Fusibile protez. Ausiliari	Auxiliary protection fuse
Trasformatore ausiliari	Auxiliary transformer
Fusibile protez. Motore	Motor protection fuse
Contattore	Contactor
Relè termico	Thermal relay
Morsettiera	Terminal blocks
Pressacavi	Cable holder

Disponibile su richiesta
Available on request
Disponible sur demande
Disponible bajo pedido

QUADRI ELETTRICI
CONTROL BOX

QUADRI TRIFASE STELLA/TRIANGOLO
THREE PHASE STAR-DELTA CONTROL BOXES

Potenze MOTOR POWER	Codice Panelli Panelli Code
5,5 kW / 7,5HP	SQ700.00/PN
7,r kW / 10HP	SQ700.01/PN
9,2 kW / 12,5HP	SQ700.20/PN
11 kW / 15 HP	SQ700.02/PN
13 kW / 17,5 HP	SQ700.21/PN
15kW/ 20HP	SQ700.03/PN
18,5 kW / 25 HP	SQ700.04/PN
22-26 kW / 30-35 HP	SQ700.05/PN
30 kW / 40 HP	SQ700.06/PN
37 kW / 50 HP	SQ700.07/PN

COMPONENTI	COMPONENTS
Cassa metallica IP55	Metal IP55 box
sezionatore blocco porta	Safety switch door lock
Selettore Man-0-Aut	Selector Man-0-Aut.
Pulsante On/Off	ON/OFF Switch
Temporizzatore stella/triangolo	Star-delta timer
2 Ingressi pressostato o galleggiante	Nr 2 low voltage input for pressure switch or floating switch
Spia rete	LED power connection
Spia marcia	ON LED
Spia sovraccarico	Overload LED
Fusibile protez. Ausiliari	Auxiliary protection fuse
Trasformatore ausiliari	Auxiliary transformer
Fusibile protez. Motore	Motor protection fuse
3 contattori	Nr 3 contactors
Relè termico	Thermal relay
Morsettiera	Terminal blocks
Pressacavi	Cable holde

Disponibile su richiesta
Available on request
Disponible sur demande
Disponible bajo pedido

Note/notes

Note/notes

PANELLI®

Italian excellence since 1906